RT-Pumpen

Peristaltische Dosierpumpen

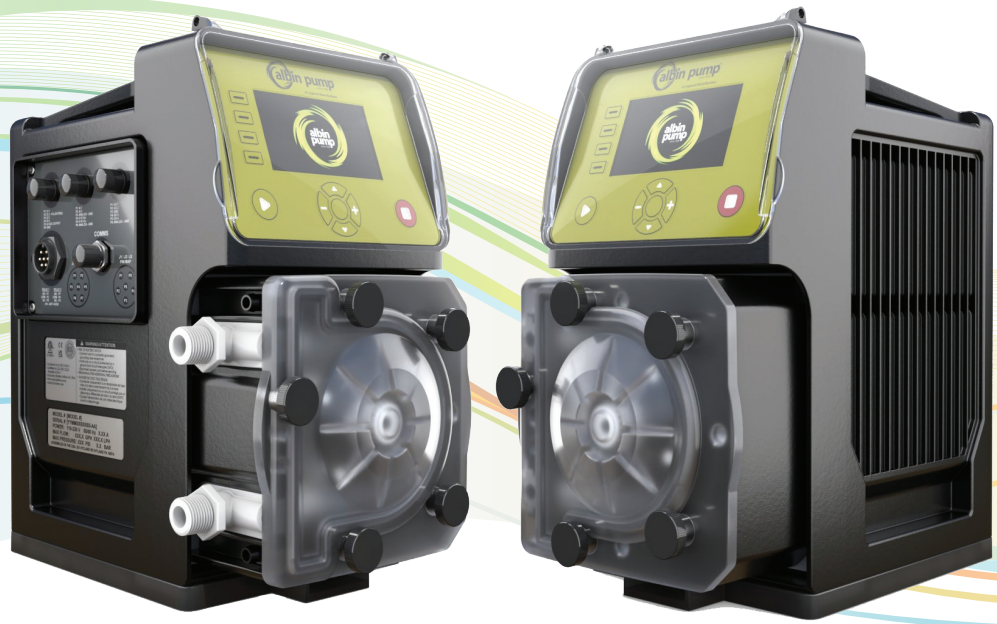

Optimieren Sie Ihre Dosierprozesse mit der Präzision und Zuverlässigkeit der RT-Pumpen von Albin Pump:
Präzision, Zuverlässigkeit und langlebige Leistung für Ihre Prozesse.
Die RT-Pumpen wurden speziell für Industrieanwendungen und die Wasseraufbereitung entwickelt. Sie gewährleisten eine präzise Fördermengenregelung und tragen gleichzeitig zur Senkung der Betriebskosten bei.

Die RT-Pumpen lassen sich problemlos in SCADA-Systeme integrieren und bieten umfassende digitale Schnittstellen für eine Echtzeitüberwachung sowie zahlreiche weitere Vorteile:

- ✓ Patentierte Offset-Rotortechnologie für einen schnellen, sicheren und werkzeuglosen Schlauchwechsel
- ✓ USB-C-Schnittstelle (IP66) für einfache Firmware-Updates sowie das Herunterladen und zeitgesteuerte Erfassen von Betriebsdaten
- ✓ Universelle Spannungsversorgung : 100–240 V, 50/60 Hz
- ✓ FluxDrive™-Motortechnologie für maximale Regelgenauigkeit, einen großen Stellbereich und volles Drehmoment auch bei niedrigen Drehzahlen
- ✓ Vollständig abgedichteter Pumpenkopf mit integriertem optischem Leckagesensor
- ✓ Servicefreundliche, reparierbare Pumpenkopfkonstruktion für reduzierte Wartungs- und Betriebskosten
- ✓ Integrierter Sicherheitssensor zur Überwachung der Abdeckung und zum Schutz des Bedienpersonals
- ✓ Robustes IP66-/NEMA-4X-Gehäuse für den dauerhaften Einsatz in anspruchsvollen Industrieumgebungen
- ✓ Abnehmbare Grundplatte mit universellem Bohrbild für eine einfache Installation und einen schnellen Pumpenaustausch sowie einen werkzeuglosen Ausbau der Pumpe

RT-Dosierpumpen

Produktdatenblatt

Merkmale

Pumpenmodell	Steuerung	Max. Fördermenge (l/h)	Max. Druck (bar)	Werkstoffe
RT2	RT2X1 - Avanced	33.1	6,9	PVDF-Anschlüsse. Erhältlich mit drei Schlauchwerkstoffen: XL - Extended Life CR - Chemikalienbeständig PT - Petro-Tough
RT3	RT3X1 - Advanced	66.2	6,9	
RT4	RT4X1 - Advanced	136	4,1	

Verbinden Sie Ihre RT-Pumpe einfach mit Ihren SCADA- und MODBUS RTU-Systemen:

- 4 digitale Eingänge (potenzialfreie Kontakte)
- 2 Relaisausgänge (Form C)
- 2 Open-Collector-Ausgänge
- 2 analoge 4-20-mA-Ausgänge
- 2 analoge 4-20-mA-Eingänge
- 0-10-VDC-Eingänge
- PWM-Frequenzeingang
- RS485-Schnittstelle für MODBUS RTU
- USB-C-Schnittstelle

Für die vollständige Integration in moderne Industriearchitekturen sind Kommunikationsmodule für Profibus, Modbus TCP und EtherNet/IP optional verfügbar.

Allgemeine technische Daten

Schutzart	IP66 / NEMA 4X
Versorgungsspannung	100/240 VAC, 50/60 Hz
Stromaufnahme	0,8 A bei 120 V. 0,4 A bei 240 V
Einsatzbereich	Innen- und Außenbereich
Medientemperatur	-10 bis +45 °C
Umgebungstemperatur	-10 bis +50 °C
Lagertemperatur	-40 bis +70 °C
Zulässige Luftfeuchtigkeit	0-95% RH (nicht kondensierend)
Wiederholgenauigkeit / Dosiergenauigkeit	± 0,5 % / ± 1,0 %
Maximale Saughöhe	9,1 m
Saug-/Druckanschluss	1/2" NPT/BSP

Zertifizierungen:

©2025 Albin Pump Lit# IRITS-1125-001 DE Rev. 09.26

RT-Dosierpumpen

Produktdatenblatt

Bestellschlüssel

Modell	
RT2	Max. Förderleistung: 33.1 l/h - Max. Druck: 6,9 bar
RT3	Max. Förderleistung: 66.2 l/h - Max. Druck: 6,9 bar
RT4	Max. Förderleistung: 136 l/h - Max. Druck: 4,1 bar

Beschreibung	
1	110 V, US-Stecker
2	220 V, US-Stecker
3	220 V, DIN-Stecker, CE
5	220 V, UK-Stecker
6	220 V, Australien-/Neuseeland-Stecker
7	220 V, Schweizer Stecker

Steuerung	
1	Advanced - SCADA mit MODBUS RTU

Schlauchausführung		
2XL	XL-Schlauch	RT2
2CR	CR-Schlauch	
2PT	PT-Schlauch	
2XL	XL-Schlauch	RT3
2CR	CR-Schlauch	
2PT	PT-Schlauch	
2XL	XL-Schlauch	RT4
2CR	CR-Schlauch	
2PT	PT-Schlauch	

Schlauchgröße (Innendurchmesser)	
05	RT2 - 33.1 l/h
06	RT3 - 66.2 l/h
10	RT4 - 136 l/h

Pumpenkopfausrichtung	
L	Anschluss links
R	Anschluss rechts

RT2	3	1	-	2XL	05	L

Beispiel Bestellcode

*PVDF-Saug- und Druckanschlüsse (1/2" NPT/BSP) im Lieferumfang enthalten

Alle Pumpen werden standardmäßig geliefert mit:
- Anschlusskit mit 1/2"-Anschlüssen und 3/8"-Ferrulen
- Verbindungsschlauch
- 6-poliges Steuerkabel, Art.-Nr. 49035
- 1 Ersatzschlauchsatz
- 1 Entleerungsschlauch

www.albinpump.com

©2025 Albin Pump Lit# IRITS-1125-001 DE Rev. 09.26

RT-Dosierpumpen

Produktdatenblatt

Ersatzteile und Zubehör

Optionales Zubehör	
49035	Externes Steuerkabel, 6-polig (1,8 m) für M12-Anschlüsse J1-J3
RSP90075	Externes Steuerkabel, 6-polig (1,8 m) für M12-Anschluss J4
55199	Ethernet-Datenkabel
RSA90044	Kommunikationsmodul - MODBUS TCP
RSA90043	Kommunikationsmodul - PROFIBUS
RSA90045	Kommunikationsmodul - EtherNet/IP
RSP90046	Schnellanschlüsse
RSP90047	Schlauchtüllenanschlüsse

Ersatzteile	
RT-R-X	Rotorsatz für RT-Pumpen
RSP90022	Ersatz-Schutzhaube für RT-Pumpen
RSP90004	Ersatzgrundplatte für RT-Pumpen
RT2-2XL05	Schlauchsatz - RT2 XL
RT2-2CR05	Schlauchsatz - RT2 CR
RT23-2PT06	Schlauchsatz - RT2 / RT3 PT
RT3-2XL06	Schlauchsatz - RT3 XL
RT3-2CR06	Schlauchsatz - RT3 CR
RT4-2XL10	Schlauchsatz - RT4 XL
RT4-2CR10	Schlauchsatz - RT4 CR
RT4-2PT10	Schlauchsatz - RT4 PT

Albin XL - Schläuche mit verlängerter Lebensdauer und hervorragender Säure- und Laugenbeständigkeit, kompatibel mit zahlreichen Oxidationsmitteln wie Natriumhypochlorit (NaClO). Albin XL zeichnet sich durch eine außergewöhnliche Verschleißfestigkeit und eine überdurchschnittlich lange Lebensdauer bei geeigneten Anwendungen aus. Temperaturbereich: 0 bis +80 °C

Albin CR - Hohe Beständigkeit gegen aggressive Chemikalien wie konzentrierte Säuren und Laugen, Desinfektionsmittel sowie professionelle Reinigungschemikalien. Temperaturbereich: 0 bis +54 °C

Albin PT - Petro-Tough (PT) eignet sich für die Dosierung von Fetten, Ölen, Schmierstoffen und ausgewählten Lösungsmitteln. Temperaturbereich: 0 bis +54 °C

©2025 Albin Pump Lit# IRITS-1125-001 DE Rev. 09.26

RT-Dosierpumpen

Produktdatenblatt

Abmessungen

in mm und [inch]

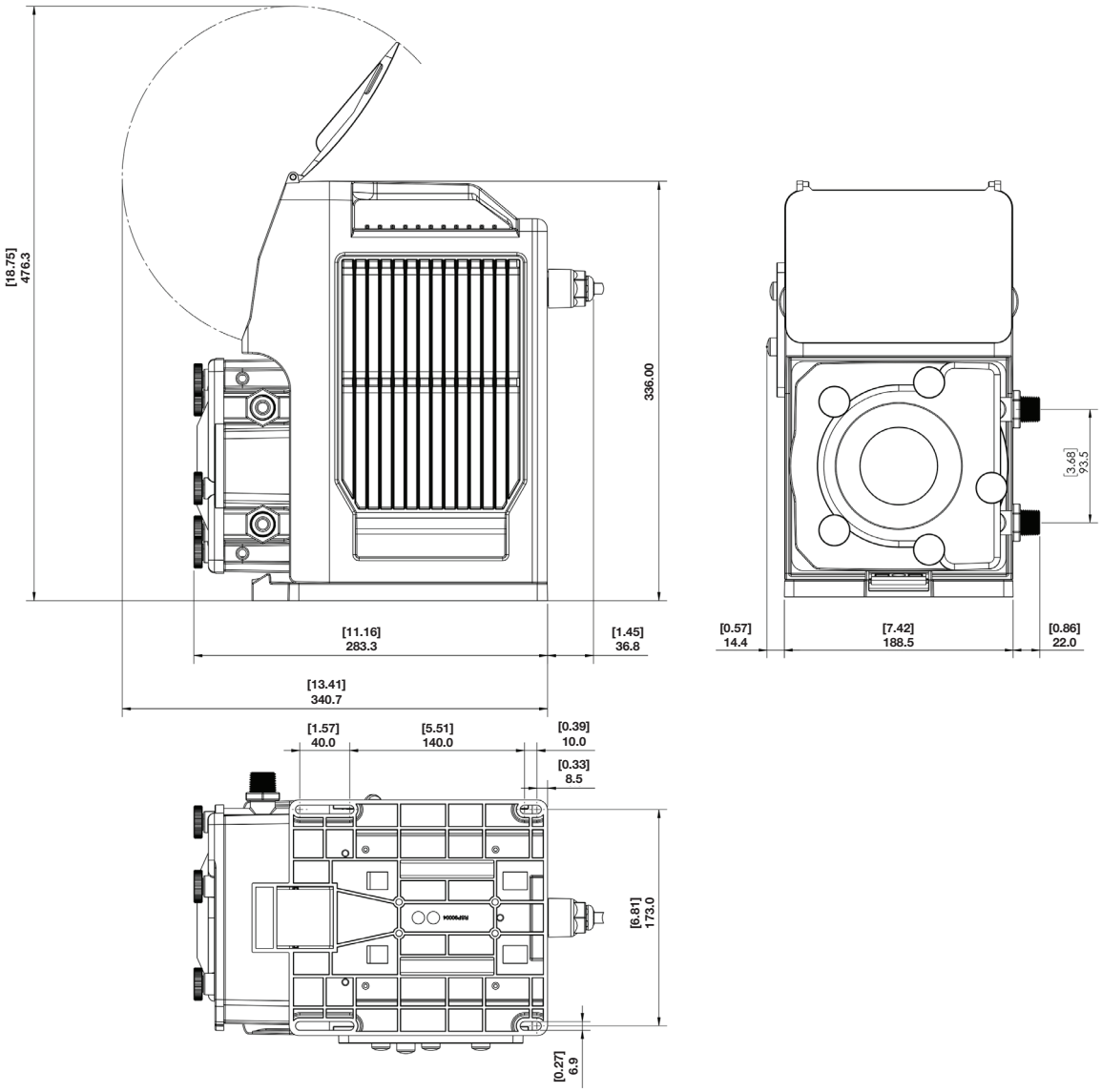

Über Ingersoll Rand Inc.

Ingersoll Rand Inc. (NYSE:IR) ist getrieben durch Unternehmergeist und Eigenverantwortung und setzt sich dafür ein, Leben zu verbessern. Wir bieten innovative und anwendungskritische Produkte und Dienstleistungen für die Bereiche Industrie, Energie, Medizin und Sonderfahrzeuge über mehr als 40 anerkannte Marken hinweg, die allesamt entwickelt wurden, um selbst unter den komplexesten und anspruchsvollsten Bedingungen, bei denen Ausfallzeiten besonders teuer sind, hervorragend abzuschneiden. Unsere Mitarbeiter bleiben ein Leben lang mit unseren Kunden verbunden und bieten ihnen bewährte Fachkompetenz und Effizienzsteigerungen. Für weitere Informationen besuchen Sie www.IRCO.com.

www.albinpump.com

©2025 Albin Pump Lit# IRITS-1125-001 DE Rev. 09.26
Änderungen ohne vorherige Ankündigung vorbehalten.