Pompes RT

Pompes doseuses péristaltiques

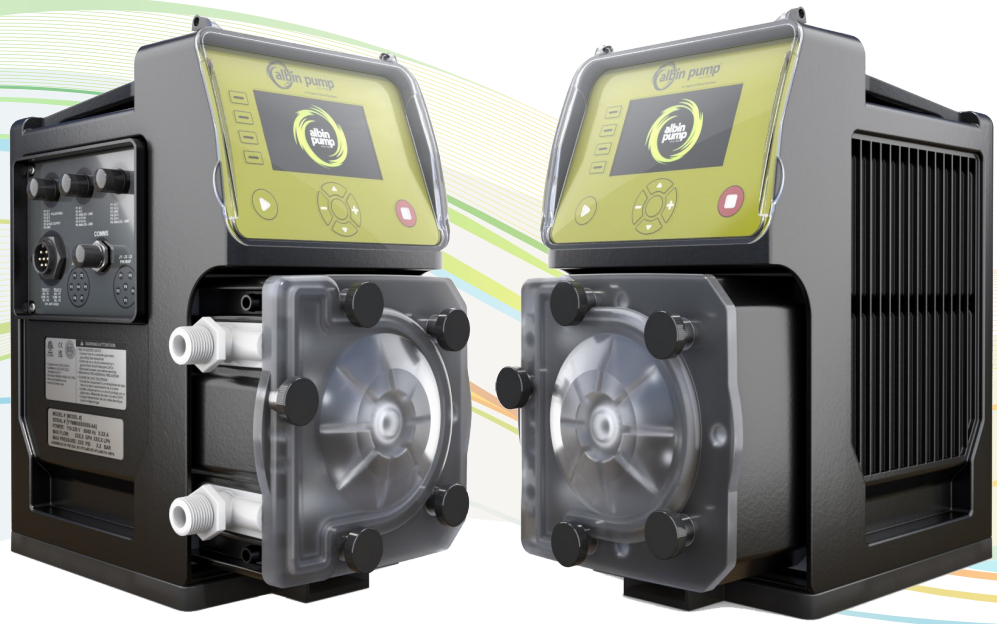

Optimisez vos opérations de dosage grâce à la précision et à la fiabilité des pompes RT d'Albin Pump.
Précision, Fiabilité et Performances durables au service de vos procédés.
Conçues pour les applications industrielles et le traitement des eaux, les pompes RT garantissent un contrôle précis des débits tout en réduisant les coûts d'exploitation.

Les pompes RT s'intègrent aisément aux systèmes SCADA et aux interfaces digitales complètes, offrant une supervision en temps réel et de nombreux avantages:

- ✓ Rotor breveté permettant un changement de tube en quelques minutes, sans outil et en toute sécurité
- ✓ Mise à jour du micrologiciel sur site via port USB-C IP6. Bénéficiez des mises à jour les plus récentes et de l'accès aux données de fonctionnement
- ✓ Alimentation universelle 100-240 V, 50/60 Hz
- ✓ Technologie de moteur FluxDrive™ offrant une large plage de réglage, un couple linéaire et un dosage stable même à très faible vitesse et à pleine charge
- ✓ Tête de pompe étanche avec détection de fuite et dispositifs de confinement et de drainage des produits pompés intégrés
- ✓ Conception réparable exclusive limitant les coûts de maintenance
- ✓ Capteur de sécurité intégré au capot avec détection d'ouverture, assurant une protection optimale de l'opérateur
- ✓ Boîtier IP66 / NEMA 4X résistant durablement aux environnements industriels sévères
- ✓ Base amovible facilitant l'installation et le remplacement, avec démontage de la pompe sans outil

Pompes RT

Fiche technique

Caractéristiques

Modèle	Version	Débit en l/h (GPH)	Pression en bar (psi)	Matériaux
RT2	RT2X1 - Advanced	33,1 (8,75)	6,9 (100)	Raccords PVDF 3 matières de tube : XL - Durée de vie prolongée CR - Haute résistance chimique PT - Petro-Tough
RT3	RT3X1 - Advanced	66,2 (17,5)	6,9 (100)	
RT4	RT4X1 - Advanced	136 (36,0)	4,1 (60)	

Connectez facilement votre pompe RT à vos systèmes SCADA et MODBUS RTU :

- 4 entrées digitales (contacts secs)
- 2 sorties relais inverseurs (Form-C)
- 2 sorties numériques à collecteur ouvert
- 2 sorties analogiques 4–20 mA
- 2 entrées analogiques 4–20 mA
- Entrée 0–10 VDC
- Entrée fréquence PWM
- Interface RS485 MODBUS RTU
- Interface USB-C

Pour une connectivité totale avec les architectures industrielles modernes, les modules de communication pour Profibus, MODBUS TCP et Ethernet/IP sont disponibles en option.

Spécifications principales

Protection	IP66 / NEMA 4X
Alimentation	100/240 VAC, 50/60 Hz
Ampérage	0,8 A à 120 V. 0,4 A à 240 V
Installation	Intérieur / Extérieur
Température fluide	-10 à +45 °C (14 à 113 °F)
Température ambiante de fonctionnement	-10 à +50 °C (14 à 122 °F)
Température de stockage	-40 à +70 °C (-40 à 158 °F)
Humidité relative de fonctionnement	0-95% RH (sans condensation)
Répétabilité / Précision	± 0,5% / ± 1,0%
Hauteur d'aspiration	9,1 m (30 ft)
Raccords	1/2" NPT/BSP

CERTIFICATIONS

www.albinpump.com

©2025 Albin Pump Lit# IRITS-1125-001 FR Rév. 11.26

Pompes RT

Fiche technique

Codification

Modèle	
RT2	Débit max. : 33,1 l/h (8.75 GPH) - Pression max. : 6,9 bar (100 psi)
RT3	Débit max. : 66,2 l/h (17.5 GPH) - Pression max. : 6,9 bar (100 psi)
RT4	Débit max. : 136 l/h (36 GPH) - Pression max. : 4,1 bar (60 psi)

Alimentation	
1	110 V, prise US
2	220 V, prise US
3	220 V, prise DIN, CE
5	220 V, prise UK
6	220 V, prise Australie / Nouzelle-Zélande
7	220 V, prise Suisse

Contrôle	
1	Avancé – SCADA avec MODBUS RTU

Ensemble Tube*		
2XL	Tube XL	RT2
2CR	Tube CR	
2PT	Tube PT **	
2XL	Tube XL	RT3
2CR	Tube CR	
2PT	Tube PT	
2XL	Tube XL	RT4
2CR	Tube CR	
2PT	Tube PT	

Diamètre interne du tube (en inch)	
05	A sélectionner pour RT2 - 33,1 l/h (8,75 GPH) **
06	A sélectionner pour RT3 - 66,2 l/h (17,5 GPH) **
10	A sélectionner pour RT4 - 136 l/h (36 GPH)

Orientation de la tête de dosage	
L	Gauche
R	Droite

RT2 3 1 - 2XL 05 L Exemple de codification

*Raccords PVDF pour aspiration et refoulement inclus (1/2" NPT/BSP)
**Pour les pompes RT2 avec ensemble tube "2PT", sélectionnez le code 06 en diamètre de tube

Chaque pompe est livrée avec les éléments suivants :
- Kit de raccordement avec raccords 1/2" et ferrules 3/8"
- Tube de raccordement
- 1 câble de commande externe 6 broches réf. 49035
- 1 ensemble tube de rechange
- 1 tuyau de vidange

©2025 Albin Pump Lit# IRITS-1125-001 FR Rév. 11.26

Pompes RT

Fiche technique

Pièces de rechange et Accessoires

Accessoires	
49035	Câble de commande externe 6 broches (1,8 m / 6 ft) – Pour ports J1-J3 M12
RSP90075	Câble de commande externe 6 broches (1,8 m / 6 ft) – Pour ports J4 M12
55199	Câble COMMs 5 broches
RSA90044	Module de communication - MODBUS TCP
RSA90043	Module de communication - Profibus
RSA90045	Module de communication - Ethernet IP
RSA90033	Raccords cannelés
RSA90034	Raccords rapides 3/8" FKM
RSA90035	Raccords rapides 3/8" EPDM

Pièces de rechange	
RT-R-X	Ensemble rotor pour pompe RT
RSP90022	Capot de protection pour pompe RT
RSP90004	Platine de remplacement pour pompe RT
RT2-2XL05	Ensemble tube - RT2 XL
RT2-2CR05	Ensemble tube - RT2 CR
RT23-2PT06	Ensemble tube - RT2 et RT3 PT
RT3-2XL06	Ensemble tube - RT3 XL
RT3-2CR06	Ensemble tube - RT3 CR
RT4-2XL10	Ensemble tube - RT4 XL
RT4-2CR10	Ensemble tube - RT4 CR
RT4-2PT10	Ensemble tube - RT4 PT

Albin XL - Tubes à durée de vie prolongée présentant une excellente résistance aux acides et alcalis, et compatibles avec de nombreux oxydants tels que l'hypochlorite de sodium (NaClO). Albin XL se distingue par une résistance à l'usure exceptionnelle, assurant une longévité supérieure dans les applications compatibles. Plage d'utilisation : 0 à 80 °C (32-176 °F)

Albin CR - Résistance élevée aux produits chimiques agressifs tels que les acides et bases concentrés, les désinfectants et autres produits de nettoyage professionnels. Plage d'utilisation : 0 à 54 °C (32-130 °F)

Albin PT - Petro-Tough (PT) est conseillé pour le dosage des graisses, huiles, lubrifiants et certains solvants. Plage d'utilisation : 0 à 54 °C (32-130 °F)

©2025 Albin Pump Lit# IRITS-1125-001 FR Rév. 11.26

Pompes RT

Fiche technique

Dimensions

En mm et [inch]

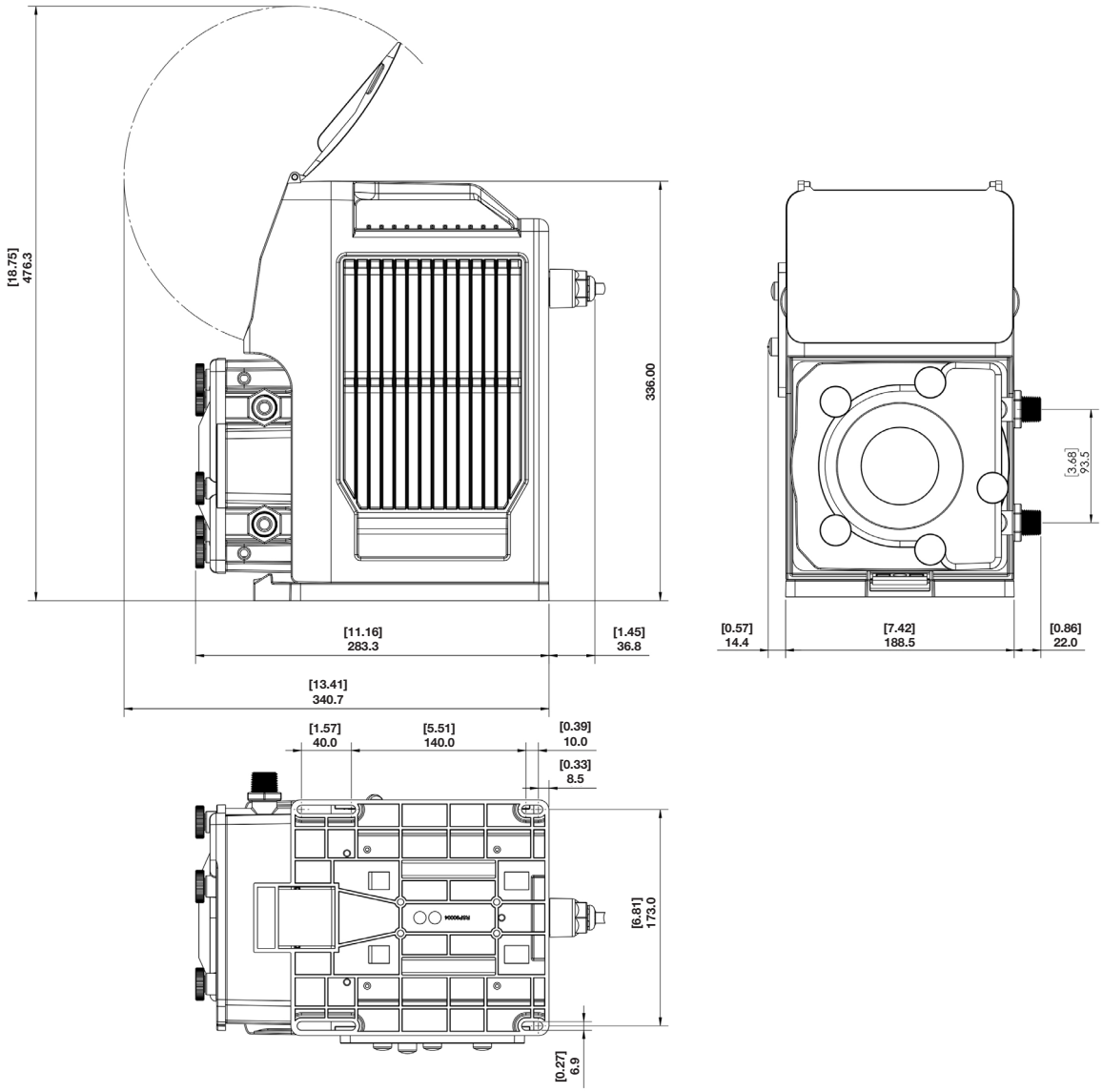

À propos d'Ingersoll Rand Inc.

Mue par un esprit d'entreprise et un sentiment d'appartenance, l'entreprise Ingersoll Rand Inc. (NYSE:IR) est déterminée à bâtir un monde meilleur. Nous fournissons des produits et services innovants et critiques dans les domaines de l'industrie, de l'énergie, du transport spécialisé et de la médecine à travers plus de 40 marques de renom. Ces produits et services sont conçus pour exceller dans les conditions les plus difficiles et dans les domaines les plus exigeants où les temps d'arrêt sont particulièrement onéreux. Nos employés établissent des relations durables avec les clients et mettent tout leur savoir-faire à leur service pour proposer des améliorations éprouvées en matière de productivité et d'efficacité. Pour plus d'informations, consultez le site www.IRCO.com.

www.albinpump.com

©2025 Albin Pump Lit# IRITS-1125-001 FR Rév. 11.26
Tous droits réservés de modification des caractéristiques sans préavis.