TL-G4911-LIK-EMEIA
Edition 4
October 2024

Cordless Tire Buffer Literature Pack

G4911

User Manual

- EN User Manual
- ES Manual del Usuario
- FR Manuel d'utilisation
- IT Manuale utente
- DE Benutzerhandbuch
- NL Gebruiksaanwijzing
- DA Brugervejledning
- SV Användarmanual
- NO Brukermanual
- FI Käyttöopas
- PT Manual do Usuário
- EL Εγχειρίδιο χρήσης
- SL Uporabniški priročnik
- SK Používateľská príručka
- CS Uživatelská příručka
- ET Kasutusjuhend
- HU Felhasználói kézikönyv
- LT Naudotojo vadovas
- LV Lietotāja rokasgrāmata
- PL Instrukcja obsługi
- BG Ръководство за потребителя
- RO Manual de utilizare
- TR Kullanıcı Kılavuzu
- RU Руководство пользователя
- HR Korisnički priručnik

Save These Instructions

Ingersoll Rand

EN

This manual contains product information for
- **Cordless Tire Buffer (G4911)**
- **IQ^{V20} Battery**
- **IQ^{V20} Battery Charger**

This manual contains parts lists for
- **Cordless Tire Buffer (G4911)**
- **IQ^{V20} Battery Charger**

ES

Esta sección contiene información de producto de
- **Pulidor de neumáticos sin cable (G4911)**
- **IQ^{V20} BaterÅa**
- **IQ^{V20} Cargador de la batería**

Este manual contiene la lista de piezas de
- **Pulidor de neumáticos sin cable (G4911)**
- **IQ^{V20} Cargador de la batería**

FR

Cette section contient des informations sur les produits pour
- **Lustreuse de pneus sans fil (G4911)**
- **IQ^{V20} Batterie**
- **IQ^{V20} Carregador de baterias**

Ce manuel contient des listes de pièces pour
- **Lustreuse de pneus sans fil (G4911)**
- **IQ^{V20} Carregador de baterias**

IT

Questa sezione contiene informazioni sul prodotto per
- **Tampone per pneumatici senza fili (G4911)**
- **IQ^{V20} Batteria**
- **IQ^{V20} Caricabatterie**

Presente manuale contiene elenchi delle parti per
- **Tampone per pneumatici senza fili (G4911)**
- **IQ^{V20} Caricabatterie**

DE

Dieser Abschnitt enthält Produktinformationen für
- **Kabelloser Reifenaufrauher (G4911)**
- **IQ^{V20} Akku**
- **IQ^{V20} Akkuladegerät**

Diese Anleitung enthält Teilelisten für
- **Kabelloser Reifenaufrauher (G4911)**
- **IQ^{V20} Akkuladegerät**

NL

Deze sectie bevat productinformatie voor
- **Draadloze bandenbuffer (G4911)**
- **IQ^{V20} Accu**
- **IQ^{V20} Acculader**

Deze handleiding bevat de onderdelenlijst voor
- **Draadloze bandenbuffer (G4911)**
- **IQ^{V20} Acculader**

DA

Dette afsnit indeholder produktoplysninger til
- **Trådløs dækpoleremaskine (G4911)**
- **IQ^{V20} batteri**
- **IQ^{V20} Batterioplader**

Denne manual indeholder reservedelslister til
- **Trådløs dækpoleremaskine (G4911)**
- **IQ^{V20} Batterioplader**

SV

Det här avsnittet innehåller produktinformation för
- **Sladdlöst putsverktyg för däck (G4911)**
- **IQ^{V20} Batteri**
- **IQ^{V20} Batteriladdare**

Den här manualen innehåller reservdelslistor för
- **Sladdlöst putsverktyg för däck (G4911)**
- **IQ^{V20} Batteriladdare**

NO

Dette avsnittet inneholder produkt informasjon for
- **Trådløs dekkbuffer (G4911)**
- **IQ^{V20} Batteri**
- **IQ^{V20} Batterilader**

Denne brukerhåndboken inneholder delelister for
- **Trådløs dekkbuffer (G4911)**
- **IQ^{V20} Batterilader**

FI

Tässä osiossa on tuotetietoa tuotteelle
- **Johdoton renkaankiillotin (G4911)**
- **IQ^{V20} Akku**
- **IQ^{V20} Akkulaturi**

Tämä käsikirja sisältää varaosaluettelon laitteelle
- **Johdoton renkaankiillotin (G4911)**
- **IQ^{V20} Akkulaturi**

PT

Esta secção contém informações sobre produtos para:
- **Retificadora de pneus sem fio (G4911)**
- **IQ^{V20} Bateria**
- **IQ^{V20} Carregador de baterias**

Este manual contém listas de peças para:
- **Retificadora de pneus sem fio (G4911)**
- **IQ^{V20} Carregador de baterias**

EL

Σε αυτή την ενότητα περιέχονται πληροφορίες προϊόντος για
- **Τροχός λείανσης ελαστικών χωρίς καλώδιο (G4911)**
- **IQ^{V20} Μπαταρία**
- **IQ^{V20} Φορτιστής μπαταρίας**

Αυτό το εγχειρίδιο περιέχει λίστες εξαρτημάτων για
- **Τροχός λείανσης ελαστικών χωρίς καλώδιο (G4911)**
- **IQ^{V20} Φορτιστής μπαταρίας**

SL

To poglavje vsebuje informacije o izdelku za
- **Akumulatorsko orodje za popravilo pnevmatik (G4911)**
- **IQ^{V20} Baterija**
- **IQ^{V20} Polnilnik baterij**

Ta priročnik vsebuje sezname delov za
- **Akumulatorsko orodje za popravilo pnevmatik (G4911)**
- **IQ^{V20} Polnilnik baterij**

SK

V tejto časti sa uvádzajú informácie o výrobku pre
- **Akumulátorová brúska na pneumatiky (G4911)**
- **IQ^{V20} Akumulátor**
- **IQ^{V20} Nabíjačka akumulátora**

V tomto návode sa uvádzajú zoznamy dielov pre
- **Akumulátorová brúska na pneumatiky (G4911)**
- **IQ^{V20} Nabíjačka akumulátora**

CS

Tato část obsahuje informace o produktech
- **Akumulátorová bruska na hrubování pneumatik (G4911)**
- **IQ^{V20} Baterie**
- **IQ^{V20} Nabíječka baterií**

Tato příručka obsahuje seznamy dílů pro
- **Akumulátorová bruska na hrubování pneumatik (G4911)**
- **IQ^{V20} Nabíječka baterií**

ET

Selles jaotises kirjeldatakse tooteinfot
- **Juhtmeta rehvilihvija (G4911)**
- **IQ^{V20} Aku**
- **IQ^{V20} Akulaadur**

Selle kasutusjuhendi osad
- **Juhtmeta rehvilihvija (G4911)**
- **IQ^{V20} Akulaadur**

HU

Ez a rész termékinformációt tartalmaz a következőhöz:
- **Akkus gumiabroncs-csiszoló (G4911)**
- **IQ^{V20} Akkumulátor**
- **IQ^{V20} Akkumulátortöltő**

Ez a kézikönyv alkatrészlistákat tartalmaz a következőhöz:
- **Akkus gumiabroncs-csiszoló (G4911)**
- **IQ^{V20} Akkumulátortöltő**

LT

Šiame skyriuje pateikiama gaminio informacija, skirta
- **Akumuliatorinis padangų šlifuoklis (G4911)**
- **IQ^{V20} Akumuliatorius**
- **IQ^{V20} Akumuliatorių kroviklis**

Šiame vadove yra dalių sąrašai, skirti
- **Akumuliatorinis padangų šlifuoklis (G4911)**
- **IQ^{V20} Akumuliatorių kroviklis**

LV

Šajā sadaļā ir vispārīga informācija par izstrādājumu
- **Bezvadu riepu pulēšanas iekārta (G4911)**
- **IQ^{V20} Akumulators**
- **IQ^{V20} Akumulatora lādētājs**

Šajā rokasgrāmatā ir daļu saraksti izstrādājumam
- **Bezvadu riepu pulēšanas iekārta (G4911)**
- **IQ^{V20} Akumulatora lādētājs**

PL

Niniejszy rozdział zawiera informacje o produkcie
- **Bezprzewodowa polerka do opon (G4911)**
- **IQ^{V20} Baterii**
- **IQ^{V20} Ładowarka**

Niniejszy podręcznik zawiera listy części urządzenia
- **Bezprzewodowa polerka do opon (G4911)**
- **IQ^{V20} Ładowarka**

BG

Този раздел съдържа информация за продукта за
- **Безжичен шлайф за гуми (G4911)**
- **IQ^{V20} батерия**
- **IQ^{V20} Зарядно устройство за батери**

Това ръководство съдържа списъци с части за
- **Безжичен шлайф за гуми (G4911)**
- **IQ^{V20} Зарядно устройство за батери**

RO

Această secțiune conține informații privind produsul pentru
- **Amortizor anvelope fără fir (G4911)**
- **IQ^{V20} Baterie**
- **IQ^{V20} Bateria încărcător**

Acest manual conține liste de componente pentru
- **Amortizor anvelope fără fir (G4911)**
- **IQ^{V20} Bateria încărcător**

TR

Bu kılavuz aşağıdakiler için ürün bilgileri içerir
- **Bataryalı Lastik Tamponu (G4911)**
- **IQ^{V20} Akü**
- **IQ^{V20} Akü Şarj Cihazı**

Bu kılavuz aşağıdakiler için parça listeleri içerir
- **Bataryalı Lastik Tamponu (G4911)**
- **IQ^{V20} Akü Şarj Cihazı**

RU

Этот раздел содержит сведения о товаре для
- **Инструмент для обработки бескордных шин (G4911)**
- **IQ^{V20} Аккумуляторная батарея**
- **IQ^{V20} Зарядное устройство**

Это руководство содержит списки деталей для
- **Инструмент для обработки бескордных шин (G4911)**
- **IQ^{V20} Зарядное устройство**

HR

Ovaj odjeljak sadrži informacije o proizvodu za
- **Akumulatorski čistač guma (G4911)**
- **IQ^{V20} Baterija**
- **IQ^{V20} Punjač Baterija**

Ovaj priručnik sadrži popise dijelova za
- **Akumulatorski čistač guma (G4911)**
- **IQ^{V20} Punjač Baterija**



This section contains product information for

- **Cordless Tire Buffer (G4911)**
- **IQ^{V20} Battery**
- **IQ^{V20} Battery Charger**

Product Information

EN Product Information
ES Especificaciones del producto
FR Spécifications du produit
IT Specifiche prodotto
DE Technische Produktdaten
NL Productspecificaties
DA Produktspecifikationer
SV Produktspecifikationer
NO Produktspesifikasjoner
FI Tuote-erittely
PT Especificações do Produto
EL Προδιαγραφές προϊόντος
SL Specifikacije izdelka
SK Špecifikácie produktu
CS Specifikace výrobku
ET Toote spetsifikatsioon
HU A termék jellemzői
LT Gaminio techniniai duomenys
LV Ierices specifikacijas
PL Informacje o Produkcie
BG Информация за Продукта
RO Informaţii Privind Produsul
TR Ürün Bilgileri
RU Технические характеристики изделия
HR Podaci o proizvodu



Save These Instructions

Ingersoll Rand

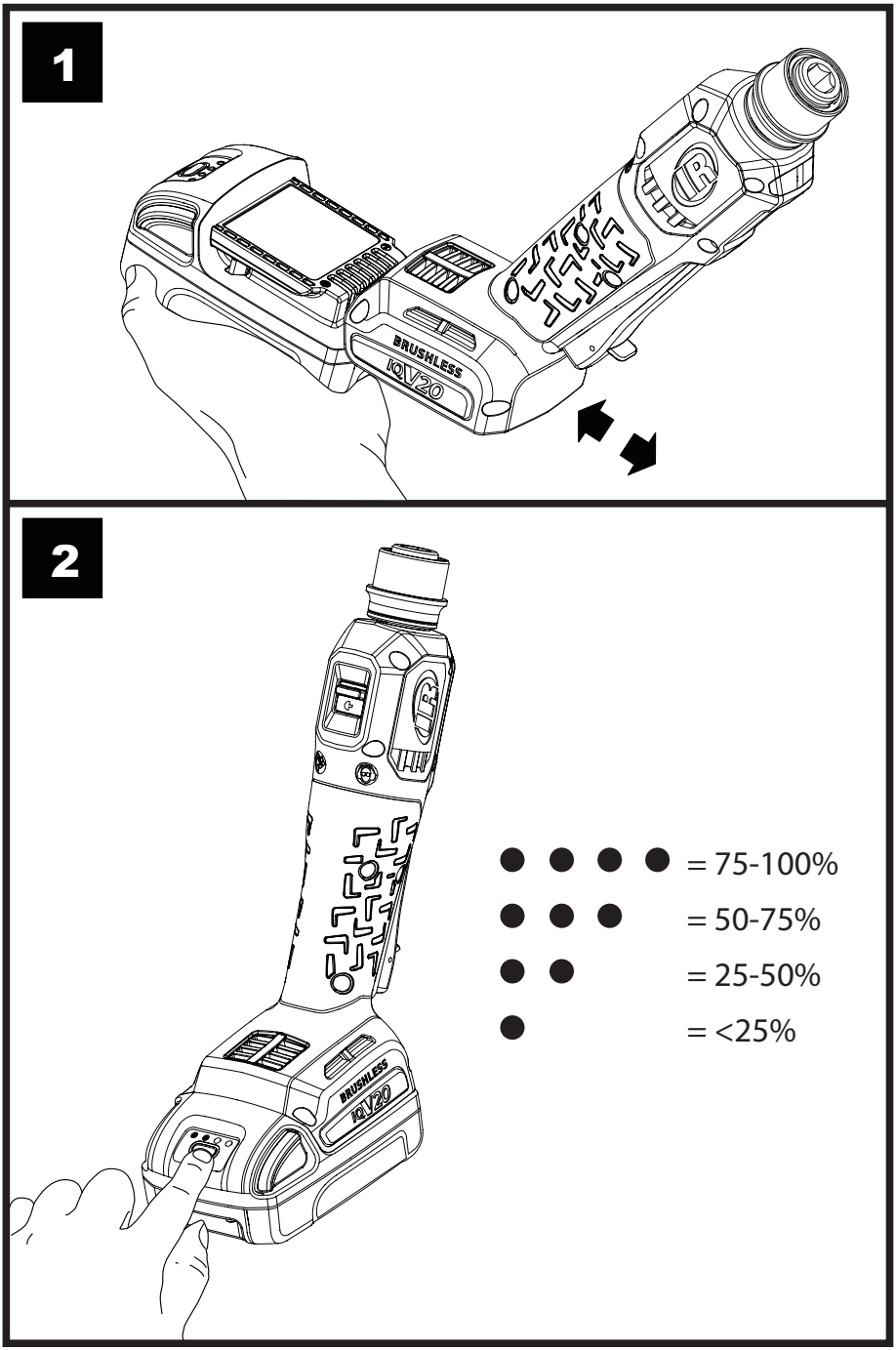

(Dwg. TL-G4911-PIM-1)

3

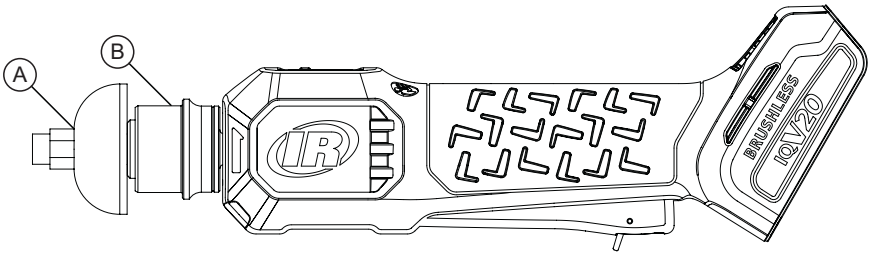

4

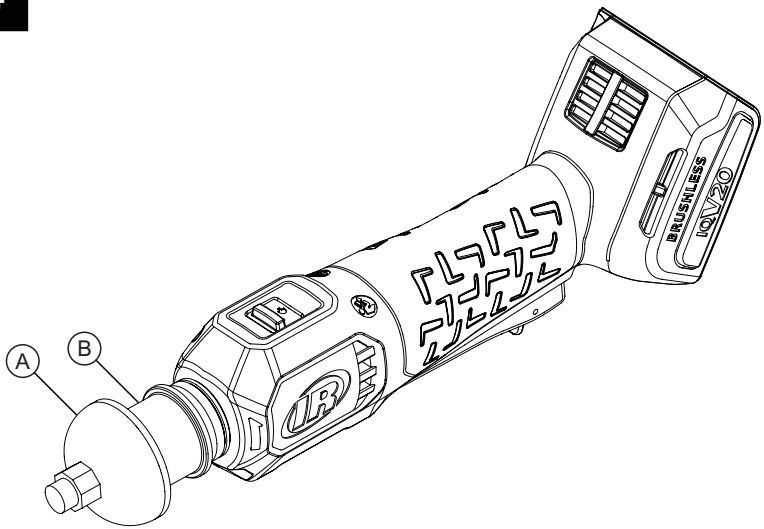

(Dwg. TL-G4911-PIM-2)

EN

Product Information: Cordless Tire Buffer

Product Safety Information

Intended Use:

This Cordless Tire Buffer is designed for drilling/reaming punctures and grinding tire surfaces for internal patchwork.

⚠ WARNING

⚠ **WARNING: Read all safety warnings, instructions, illustrations, and specifications provided with this power tool.** Failure to follow the warnings and instructions may result in electric shock, fire and/or serious injury. Save all warnings and instructions for future reference.

- **Responsibly recycle or dispose of batteries.** Do not puncture or burn batteries. Improper disposal may endanger the environment or cause personal injury.
- **Only use tools with appropriate voltage Ingersoll Rand batteries and charger.** Use of any other batteries may create a risk of fire, personal injury or property damage.

For additional information, refer to Cordless Tire Buffer Product Safety Manual Form TL-G4911-SIM, Battery Charger Safety Information Manual Form 10567832 and Battery Safety Information Manual Form 10567840.

Manuals can be downloaded from ingersollrand.com

Product Specifications

Model	Buffing RPM	Reaming RPM	Quick Change Collet	Max. Buffing Accessory Ø	Max. Reaming Accessory Ø
G4911	0-3,000	0-1,000	7/16" Hex	3"	3/8"

Model	Voltage	Battery Models	Sound level dB(A) (EN/BS EN 60745)		Vibration (m/s^2) (EN/BS EN 60745)	
	V, DC		† Pressure (L_p)	‡ Power (L_w)	Level	*K
G4911	20	BL2012 and BL2022	66.1	74.1	1.7	1.5

† K_{pA} = 3dB measurement uncertainty
‡ K_{wA} = 3dB measurement uncertainty
* K = Vibration measurement uncertainty

Sound/Vibration values determined according to EN/BS EN 60745-2-23:2023.

Conforms to UL STD. 62841-1.
Certified to CSA STD. C22.2 No. 62841-1.

Intertek
5026893

⚠ WARNING

Sound and vibration values were measured in compliance with internationally recognized test standards. The exposure to the user in a specific tool application may vary from these results. Therefore, on site measurements should be used to determine the hazard level in that specific application.

Reamer Bits/Buffing Wheel Installation

Refer to Figure 3 on page 7.

⚠ WARNING

Always remove the battery pack, before installing, removing or adjusting any accessory on this tool, or before performing any maintenance on this tool or any accessory.

1. Move the Collet (B) forward and hold it.
2. Insert the Attachment (A) into the Collet (B).
3. Release the Collet (B).
4. Check to ensure the Attachment (A) is held securely in the Collet (B).

Reamer Bits/Buffing Wheel Adjustment

Refer to Figure 4 on page 7.

⚠ WARNING

Always remove the battery pack, before installing, removing or adjusting any accessory on this tool, or before performing any maintenance on this tool or any accessory.

1. Move the Collet (B) forward.
2. Move the Attachment (A) to desired position.
3. Release the Collet (B).

Parts and Maintenance

Tool repair and maintenance should only be carried out by an Authorized Service Center.

Refer all communications to the nearest **Ingersoll Rand** Office or Distributor.

Product Information: Battery

Product Safety Information

Intended Use:
These batteries are used as the power source for **Ingersoll Rand** cordless products.

⚠ WARNING

⚠ **WARNING: Read all safety warnings, instructions, illustrations, and specifications provided with this power tool.** Failure to follow the warnings and instructions may result in electric shock, fire and/or serious injury.

- **Save all warnings and instructions for future reference.**
- **Responsibly recycle or dispose of batteries.** Do not puncture or burn batteries. Improper disposal may endanger the environment or cause personal injury.

For additional information, refer to Battery Safety Information Manual Form 10567840.
Manuals can be downloaded from ingersollrand.com

Product Specifications

Models	Chemistry	Capacity (Ah)	Weight lb (kg)
BL2012	Lithium-ion	2.5	0.94 (0.43)
BL2022		5.0	1.60 (0.73)

Operating Temperatures

Rechargeable batteries give their best performance when they are operated at a normal room temperature of 15°C to 25°C (59°F to 77°F). An excessively hot or cold battery may prevent or interrupt the battery from being charged or discharged.

Parts and Maintenance

Labels are the only User Replaceable Parts.

Models	Warning Labels
BL2012	BL20-99-3 and BL2012-99-AP5
BL2022	BL20-99-4 and BL2022-99-AP5

Refer all communications to the nearest **Ingersoll Rand** Office or Distributor.

Product Information: Battery Charger

Product Safety Information

⚠ WARNING

Important safety instructions - Save these instructions.

⚠ DANGER

To reduce the risk of fire or electric shock, carefully follow these instructions.

Intended Use:
This Battery Charger is designed for charging **Ingersoll Rand** batteries only.

⚠ WARNING

- **Only use Ingersoll Rand charger with Ingersoll Rand IQ^{V20} Series Li-ion batteries.** Use of other batteries or chargers may create a risk of fire or may cause battery to burst when charging. Personal injury or property damage may result.
- **Charger is not user serviceable. Repair should only be carried out by an Ingersoll Rand Authorized Service Center.** User service may result in electric shock, fire and/or serious personal injury.
- **In a residential, commercial or light industrial environment it may cause radio interference.** This product is not intended to be installed in a residential environment; in a commercial and light industrial environment with connection to the public mains supply, the user may be required to take measures to reduce interference.
- **This product is not intended to be used by travelers.**

For additional information, refer to Battery Charger Safety Information Manual Form 10567832 and Battery Safety Information Manual Form 10567840.
Manuals can be downloaded from ingersollrand.com

Product Specifications

Models	Input	Output	Battery	
			Model Number	Type
BC1121	100-240V AC ~ 50-60 Hz, 100W, 160-215VA	12.6V DC 2.0A/21V DC 4.0A USB Type A, 5V DC, 500mA, D+/D- Connected, 200Ω	BL2012 and BL2022	Li-ion
BC1221	100-240V AC ~ 50-60 Hz, 200W, 320-395VA	12.6V DC, 2.0A (x2) 21V DC, 4.0A (x2) USB Type A, 5V DC, 500mA, D+/D- Connected, 200Ω		
BC1221-EU	220-240V AC ~ 50-60 Hz, 200W, 340VA			

Instructions for Charging Battery

The charger shall be installed near a socket-outlet that is easily accessible.

Do not charge battery pack when temperature is below 0°C (32°F) or above 45°C (113°F). Completely charge new battery packs before using.

Charging time is approximately 60-90 minutes.

Unplug charger and remove battery pack when not in use.

The dual bay charger is capable of independent and simultaneous charging of 12V and 20V batteries.

Action	Condition	Charger Display		Alarm (Sound)	Fuel Gauge
		Green	Red		
Plug charger into AC power outlet.	**Power On (Stand-By).**	●	❍	-	❍❍❍❍
Insert battery pack into charger.	**Charging.** Fuel gauge will indicate state of charge.	●	❍	-	✱❍❍❍
	Communications Failure. Battery Identification/Read Fault Reinsert battery. Battery may be defective.	❍	●	Low ♪	❍❍❍❍
	Initial Temperature. Charging paused until battery has returned to safe temperature.	❍	2 x ✱	Low ♪	❍❍❍❍
	Time Out. Charge time exceeded. Battery may be defective.	❍	3 x ✱	Low ♪	❍❍❍❍
	In Cycle Temperature. Charging paused until battery has returned to safe temperature.	❍	4 x ✱	Low ♪	❍❍❍❍
	Over Voltage. High voltage detected. Battery may be defective.	❍	5 x ✱	Low ♪	❍❍❍❍
	Over Current. High current detected. Battery may be defective.	❍	6 x ✱	Low ♪	❍❍❍❍
	Charge Completed.	●	❍	High ♪	●●●●
Remove battery pack.	**Battery Pack Removed.**	●	❍	High ♪	---

Legend: ✱ Flash ● On ❍ Off

Routine Maintenance

Unplug charger before cleaning. Plastic surfaces should only be cleaned with a slightly damp cloth. Keep vents free of dust and debris. Charger should not be used with a damaged cord. Replacement cords and labels are available at nearest Authorized **Ingersoll Rand** Service Center.

Refer all communications to nearest **Ingersoll Rand** Office or Distributor.

Environmental Protection

When life of **Ingersoll Rand** electrical product has expired, it must be recycled in accordance with all applicable standards and regulations (local, state, country, federal, etc.). Improper disposal may endanger environment.

Symbol Identification



Return waste material for recycling.



Do not dispose of this product with household waste material.



Product contains Lithium-ion. Do not dispose of this product with household waste material.

Original instructions are in English. Other languages are a translation of the original instructions.

Especificaciones del producto: Pulidor de neumáticos sin cable

Información de seguridad sobre el Producto

Uso Indicado:

Este pulidor de neumáticos inalámbrico está diseñado para perforar/raspar pinchazos y pulir superficies de neumáticos para parches internos.

⚠ ADVERTENCIA

⚠ **ADVERTENCIA: Consulte todas las advertencias de seguridad, instrucciones, ilustraciones y especificaciones que acompañan a esta herramienta motorizada.** No respetar los avisos e instruccines puede resultar en descarga eléctrica, incendio o daños graves. Guarde todos los avisos e instrucciones para su futura consulta.

- **Recicle o deshágase de las baterías de manera responsable.** No perfore ni queme las baterías. La eliminación inadecuada de las pilas puede poner en peligro el medio ambiente o provocar lesiones corporales.
- **Utilice sólo herramientas con baterías y cargadores Ingersoll Rand de la tensión apropiada.** El uso de otras baterías puede provocar incendios, lesiones corporales o daños materiales.

Para obtener información adicional, consulte el formulario TL-G4911-SIM del Manual de seguridad del producto del pulidor de neumáticos inalámbrico, el formulario 10567832 del Manual de información de seguridad del cargador de batería y el formulario 10567840 del Manual de información de seguridad de la batería.

Los manuales pueden descargarse desde ingersollrand.com

Especificaciones del Producto

Modelo	RPM de pulido	RPM de escariado	Pinza de cambio rápido	Máx. Ø del accesorio de pulido	Ø máx. accesorio escariador
G4911	0-3,000	0-1,000	7/16" Hex	3"	3/8"

Modelo	Tensión	Modelos de batería	Potencia Sonora dB(A) (EN/BS EN 60745)		Vibración (m/s^2) (EN/BS EN 60745)	
	V, DC		† Presión (L_p)	‡ Potencia (L_w)	Nivel	*K
G4911	20	BL2012 y BL2022	66.1	74.1	1.7	1.5

† K_{pA} = 3dB de error
‡ K_{wA} = 3dB de error
* K = de error (Vibración)

Valores de sonido/vibración determinados según EN/BS EN 60745-2-23:2023.

Cumple la norma UL STD. 62841-1.
Cuenta con la certificación CSA STD. C22.2 No. 62841-1.

Intertek
5026893

⚠ ADVERTENCIA

Los valores de ruido y vibración se han medido de acuerdo con los estándares para pruebas reconocidos internacionalmente. Es posible que la exposición del usuario en una aplicación específica de herramienta difiera de estos resultados. Por lo tanto, la mediciones in situ se deberían utilizar para determinar el nivel de riesgo en esa aplicación específica.

Instalación de brocas escariadoras/discos pulidores

Consulte la ilustración 3 de la página 7.

⚠ ADVERTENCIA

Antes de instalar, extraer o ajustar cualquier accesorio en esta herramienta, o antes de realizar cualquier labor de mantenimiento en ella o en los accesorios, extraiga siempre las baterías.

1. Mueva la pinza (B) hacia delante y sujétela.
2. Inserte el accesorio (A) en la pinza (B).
3. Suelte la pinza (B).
4. Compruebe que el accesorio (A) está bien sujeto en el collar (B).

Ajuste de las brocas escariadoras/discos pulidores

Consulte la ilustración 4 de la página 7.

⚠ ADVERTENCIA

Antes de instalar, extraer o ajustar cualquier accesorio en esta herramienta, o antes de realizar cualquier labor de mantenimiento en ella o en los accesorios, extraiga siempre las baterías.

1. Mueva la pinza (B) hacia delante.
2. Mueva el accesorio (A) a la posición deseada.
3. Suelte la pinza (B).

Piezas y Mantenimiento

Las labores de reparación y mantenimiento de las herramientas sólo se pueden realizar en un centro de servicio autorizado.

Remita todas las comunicaciones a la oficina o distribuidor de **Ingersoll Rand** más cercano.

ES

Especificaciones del producto: Batería

Información de Seguridad Sobre el Producto

Uso indicado:

Estas baterías se utilizan como fuente de alimentación para los productos inalámbricos de **Ingersoll Rand**.

⚠ ADVERTENCIA

⚠ **ADVERTENCIA: Consulte todas las advertencias de seguridad, instrucciones, ilustraciones y especificaciones que acompañan a esta herramienta motorizada.** No respetar los avisos e instruccines puede resultar en descarga eléctrica, incendio o daños graves.

- **Guarde todos los avisos e instrucciones para su futura consulta.**
- **Recicle o deshágase de las baterías de manera responsable.** No perfore ni queme las baterías. La eliminación inadecuada de las pilas puede poner en peligro el medio ambiente o provocar lesiones corporales.

Para obtener más información, consulte el formulario 10567840 del manual de información de seguridad de las baterías.

Los manuales pueden descargarse desde ingersollrand.com

Especificaciones del Producto

Modelos	Composición química	Capacidad (Ah)	Peso lb (kg)
BL2012	Ion de litio	2.5	0.94 (0.43)
BL2022		5.0	1.60 (0.73)

Temperaturas de funcionamiento

Las baterías recargables brindan su mejor rendimiento cuando funcionan con temperatura ambiente normal de 15°C a 25°C (59°F a 77°F). Una batería excesivamente caliente o fría puede impedir o interrumpir su carga o descarga.

Piezas y mantenimiento

Las etiquetas son las únicas piezas sustituibles por el usuario.

Modelos	Etiquetas de advertencia
BL2012	BL20-99-3 y BL2012-99-AP5
BL2022	BL20-99-4 y BL2022-99-AP5

Remita todas las comunicaciones a la oficina o distribuidor de **Ingersoll Rand** más cercano.

Especificaciones del producto: Cargador de la Batería

Información de Seguridad Sobre el Producto

⚠ ADVERTENCIA

Instrucciones importantes de seguridad - Guarde estas instrucciones.

⚠ PELIGRO

Para reducir el riesgo de incendio o cortocircuito eléctrico, siga con atención estas instrucciones.

Uso indicado:

Este cargador de baterías está diseñado para cargar las baterías de **Ingersoll Rand** solamente.

⚠ ADVERTENCIA

- **Utilice solo el cargador de Ingersoll Rand con baterías de ion-litio IQ^{V20} de Ingersoll Rand.** La utilización de otras baterías o cargadores podría provocar un incendio o la explosión de la batería mientras se carga. Podría causar lesiones corporales o daños materiales.
- **No hay elementos del cargador que el usuario pueda reparar. La reparación sólo puede llevarla a cabo un centro de servicio autorizado de Ingersoll Rand.** La reparación por parte del usuario podría provocar descargas eléctricas, incendios y lesiones corporales graves.
- **En un entorno residencial, comercial o de industria ligera puede provocar radiointerferencias.** Este producto no debe instalarse en un entorno residencial; en entornos comerciales y de industria ligera con conexión a la red eléctrica pública, puede que el usuario tenga que tomar medidas para reducir las interferencias.
- **Este producto no está previsto para ser utilizado por personas de viaje.**

Para obtener información adicional, consulte el formulario 10567832 del manual de información de seguridad del cargador de baterías o el formulario 10567840 del manual de información de seguridad de la batería.

Los manuales pueden descargarse desde ingersollrand.com

Especificaciones del producto

Modelos	Entrada	Salida	Batería	
			Número de modelo	Tipo
BC1121	100-240V AC ~ 50-60 Hz, 100W, 160-215VA	12.6V DC 2.0A/21V DC 4.0A USB Type A, 5V DC, 500mA, Connexion bornes D+/D-, 200Ω	BL2012 y BL2022	Li-ion
BC1221	100-240V AC ~ 50-60 Hz, 200W, 320-395VA	12.6V DC, 2.0A (x2) 21V DC, 4.0A (x2) USB Type A, 5V DC, 500mA, Connexion bornes D+/D-, 200Ω		
BC1221-EU	220-240V AC ~ 50-60 Hz, 200W, 340VA			

Instrucciones para cargar la batería

Debe instalarse el cargador cerca de un enchufe fácilmente accesible.

No cargue la batería cuando la temperatura sea inferior a 0°C (32°F) o superior a 45°C (113°F). Cargue por completo las baterías nuevas antes de utilizarlas.

El tiempo de carga es de aproximadamente 60-90 minutos.

Cuando no lo vaya a utilizar, desconecte el cargador y retire la batería.

El cargador de doble bahía es capaz de cargar de forma independiente y simultánea baterías de 12V y 20V.

Acción	Estado	Indicadores del cargador		Alarma (sonido)	Indicador de nivel de carga
		Verde	Rojo		
Conecte el cargador a una toma de CA.	**Encendido (posición de espera).**	●	❍	-	❍❍❍❍
Inserte el paquete de la batería en el cargador.	**Cargando.** El indicador marca el nivel de carga.	●	❍	-	✱❍❍❍
	Error de comunicación. Identificación de la batería/Leer defecto, reinsertar batería. Puede que la batería esté dañada.	❍	●	Baja ♪	❍❍❍❍
	Temperatura inicial. Carga detenida hasta que la batería se enfríe a una temperatura segura.	❍	2 x ✱	Baja ♪	❍❍❍❍
	Expiración del tiempo. Se ha excedido el tiempo de carga. Puede que la batería esté dañada.	❍	3 x ✱	Baja ♪	❍❍❍❍
	Temperatura en ciclo. Carga detenida hasta que la batería se enfríe a una temperatura segura.	❍	4 x ✱	Baja ♪	❍❍❍❍
	Sobretensión. Se ha detectado una tensión alta. Puede que la batería esté dañada.	❍	5 x ✱	Baja ♪	❍❍❍❍
	Sobrecorriente. Se ha detectado una corriente alta. Puede que la batería esté dañada.	❍	6 x ✱	Baja ♪	❍❍❍❍
	Carga finalizada.	●	❍	Alta ♪	●●●●
Extraiga las baterías.	**Paquete de batería retirado.**	●	❍	Alta ♪	---

Leyenda: ✱ Intermitente ● Encendido ❍ Apagado

Mantenimiento periódico

Desconecte el cargador antes de limpiarlo. Las superficies de plástico sólo pueden limpiarse con un paño ligeramente húmedo. Mantenga las salidas de ventilación limpias de polvo y suciedad. No utilice el cargador si el cable está dañado. Las etiquetas y cuerdas de recambio están disponibles en el **Ingersoll Rand** Service Center autorizado más cercano.

Remita todas las comunicaciones a la oficina o distribuidor de **Ingersoll Rand** más cercano.

Protección del Medio Ambiente

Cuando haya finalizado la vida útil del producto de **Ingersoll Rand**, deberá reciclarlo según las normas y reglamentos vigentes (locales, estatales, nacionales, federales, etc.). La eliminación inadecuada de las baterías puede poner en peligro el medio ambiente.

Identificación de símbolos



Recicle este producto.



No se deshaga de este producto de la forma habitual.



Este producto contiene litio-ion. No se deshaga de este producto de la forma habitual.

Las instrucciones originales están en inglés. Las demás versiones son una traducción de las instrucciones originales.

FR

Spécifications du produit: Lustreuse de pneus sans fil

Consignes de sécurité du Produit

Utilisation prévue:

Ce tampon de pneus sans fil est conçu pour percer/aléser les crevaisons et poncer les surfaces des pneus pour les réparations internes.

⚠ AVERTISSEMENT

⚠ **AVERTISSEMENT: Lisez attentivement tous les avertissements, instructions, illustrations et spécifications de sécurité fournis avec cet outil.** Ne pas suivre les avertissements et instructions peut entraîner la survenue d'un choc électrique, d'un incendie et/ou de blessures graves. Conserver la totalité des avertissements et instructions fournis pour d'éventuelles consultations ultérieures.

- **Recyclez ou éliminez les piles en respectant l'environnement.** Ne pas perforer ou brûler les piles. Une élimination incorrecte des piles peut nuire à l'environnement ou causer des blessures.
- **N'utilisez les outils qu'avec des piles et chargeurs Ingersoll Rand de tension appropriée.** L'utilisat ion d'autres piles peut constituer un risque d'incendie, de blessure ou de dégâts matériels.

Pour plus d'informations, se reporter au manuel de sécurité du tampon de pneus sans fil TL-G4911-SIM, au manuel d'information sur la sécurité du chargeur de batterie 10567832 et au manuel d'information sur la sécurité de la batterie 10567840.

Les manuels peuvent être téléchargés sur le site ingersollrand.com

Spécifications du produit

Modèle	Vitesse de lustrage	Tr/min d'alésage	Pince de serrage à changement rapide	Max. Accessoire de lustrage Ø	Max. Ø d'accessoire d'alésage
G4911	0-3,000	0-1,000	7/16" Hexagone	3"	3/8"

Modèle	Tension	Modèles de batterie	Niveau Sonore dB(A) (EN/BS EN 60745)		Vibration (m/s^2) (EN/BS EN 60745)	
	V, DC		† Pression (L_p)	‡ Puissance (L_w)	Niveau	*K
G4911	20	BL2012 et BL2022	66.1	74.1	1.7	1.5

† K_{pA} = incertitude de mesure 3dB
‡ K_{wA} = incertitude de mesure 3dB
* K = incertitude de mesure (Vibration)

Valeurs acoustiques et vibratoires déterminées selon la norme EN/BS EN 60745-2-23:2023.

Conforme à UL STD. 62841-1.
Certifié à CSA STD. C22.2 No. 62841-1.

Intertek
5026893

⚠ AVERTISSEMENT

Les valeurs sonores et vibratoires ont été mesurées dans le respect des normes de tests reconnues au niveau international. L'exposition de l'utilisateur lors d'une application d'outil spécifique peut différer de ces résultats. Par conséquent, il faut utiliser des mesures sur site afin de déterminer le niveau de risque de cette application spécifique.

Installation des mèches d'alésoir et des disques de lustrage

Reportez-vous à la figure 3, page 7.

⚠ AVERTISSEMENT

Retirez toujours le bloc batterie avant d'installer, de déposer ou d'ajuster un accessoire sur cet outil, ou avant d'entreprendre une quelconque opération de maintenance sur le produit ou l'un de ses accessoires.

1. Déplacer la pince de serrage (B) vers l'avant et la maintenir.
2. Insérer la fixation (A) dans la pince de serrage (B).
3. Relâcher la pince de serrage (B).
4. Vérifier que la fixation (A) est bien maintenue dans la pince de serrage (B).

Réglage des mèches d'alésoir et des disques de lustrage

Reportez-vous à la figure 4, page 7.

⚠ AVERTISSEMENT

Retirez toujours le bloc batterie avant d'installer, de déposer ou d'ajuster un accessoire sur cet outil, ou avant d'entreprendre une quelconque opération de maintenance sur le produit ou l'un de ses accessoires.

1. Déplacer la pince de serrage (B) vers l'avant.
2. Déplacer la fixation (A) dans la position souhaitée.
3. Relâcher la pince de serrage (B).

Pièces Détachées et Maintenance

Seul un centre de service agréé peut effectuer la réparation et la maintenance des outils.

Transmettez toutes vos communications au bureau ou au distributeur **Ingersoll Rand** le plus proche.

Spécifications du produit: Batterie

Consignes de sécurité du produit

Utilisation prévue:

Ces piles sont utilisées comme source d'alimentation pour les produits sans fil **Ingersoll Rand**.

⚠ AVERTISSEMENT

⚠ **AVERTISSEMENT: Lisez attentivement tous les avertissements, instructions, illustrations et spécifications de sécurité fournis avec cet outil.** Ne pas suivre les avertissements et instructions peut entraîner la survenue d'un choc électrique, d'un incendie et/ou de blessures graves.

- **Conserver la totalité des avertissements et instructions fournis pour d'éventuelles consultations ultérieures.**
- **Recyclez ou éliminez les piles en respectant l'environnement.** Ne pas perforer ou brûler les piles. Une élimination incorrecte des piles peut nuire à l'environnement ou causer des blessures.

Pour plus d'informations, consultez le formulaire 10567840 du manuel Informations de sécurité des piles.

Les manuels peuvent être téléchargés sur le site ingersollrand.com

Spécifications du Produit

Modèles	Chimie	Capacité (Ah)	Poids lb (kg)
BL2012	Lithium-ion	2.5	0.94 (0.43)
BL2022		5.0	1.60 (0.73)

Plage de température de fonctionnement

Les batteries atteignent leur maximum de rendement lorsqu'elles fonctionnent à température ambiante d'intérieur comprise entre 15°C et 25°C (59°F à 77°F). Si la batterie est trop chaude ou trop froide, elle peut avoir du mal à ou arrêter de se charger ou se décharger.

Pièces détachées et maintenance

Les étiquettes sont les seules pièces que l'utilisateur peut remplacer.

Modèles	Étiquettes d'avertissement
BL2012	BL20-99-3 et BL2012-99-AP5
BL2022	BL20-99-4 et BL2022-99-AP5

Transmettez toutes vos communications au bureau ou au distributeur **Ingersoll Rand** le plus proche.

Spécifications du produit: Chargeur de batteries

Consignes de sécurité du produit

⚠ AVERTISSEMENT

Consignes de sécurité importantes – Conserver ces instructions.

⚠ DANGER

Pour réduire les risques d'incendie ou de choc électrique, respecter les instructions suivantes.

Utilisation prévue:

TCe chargeur de piles est conçu pour recharger uniquement des piles **Ingersoll Rand**.

⚠ AVERTISSEMENT

- **Utiliser uniquement un chargeur Ingersoll Rand pour recharger les piles lithium-ion série IQ^{V20} de Ingersoll Rand.** Des risques d'incendie ou d'explosion lors du chargement de la batterie peuvent survenir si vous utilisez d'autres piles ou chargeurs. Cela peut aussi provoquer des blessures ou des dommages matériels.
- **Ce chargeur n'est pas réparable par l'utilisateur. Toute réparation doit être effectuée par un centre agréé Ingersoll Rand.** Une réparation effectuée par l'utilisateur peut provoquer un choc électrique, un incendie et/ou des blessures graves.
- **Dans un environnement résidentiel, commercial ou de l'industrie légère, il risque de provoquer des interférences radio.** Ce produit n'est pas prévu pour être installé dans un environnement résidentiel ; dans un environnement commercial et de l'industrie légère avec liaison au réseau d'alimentation public, l'utilisateur devra peut être prendre des mesures pour réduire les interférences.
- **Ce produit n'est pas prévu pour être utilisé en cours de voyage.**

Pour plus d'informations, consultez le formulaire 10567840 du manuel Informations de sécurité des piles et le formulaire 10567832 du manuel Informations de sécurité des chargeurs de piles.

Les manuels peuvent être téléchargés sur le site ingersollrand.com

Spécifications du produit

Modèles	Apport	Sortie	Batterie	
			Numéro du modèle	Type
BC1121	100-240V AC ~ 50-60 Hz, 100W, 160-215VA	12.6V DC 2.0A/21V DC 4.0A USB Type A, 5V DC, 500mA, D+/D- Connexion bornes, 200Ω	BL2012 et BL2022	Li-ion
BC1221	100-240V AC ~ 50-60 Hz, 200W, 320-395VA	12.6V DC, 2.0A (x2) 21V DC, 4.0A (x2) USB Type A, 5V DC, 500mA, D+/D- Connexion bornes, 200Ω		
BC1221-EU	220-240V AC ~ 50-60 Hz, 200W, 340VA			

Instructions pour le chargement des piles

Le chargeur devra être installé à proximité d'une prise facile d'accès.

Ne chargez pas le bloc de piles lorsque la température est inférieure à 0°C (32°F) ou supérieure à 45°C (113°F). Chargez complètement les nouveaux blocs de piles avant utilisation.

La durée de chargement est d'environ 60-90 minutes.

Débrancher le chargeur et retirer le bloc-piles lorsque l'appareil n'est pas utilisé.

Le chargeur à double baie est capable de charger indépendamment et simultanément des batteries 12V et 20V.

Action	État	Affichage du chargeur		Alarme (Son)	Jauge de niveau
		Vert	Rouge		
Branchez le chargeur à une prise de courant de ca.	**Mise sous tension (Veille).**	●	❍	-	❍❍❍❍
Introduire le bloc-piles dans le chargeur.	**Chargement.** La jauge de niveau indiquera l'état de chargement.	●	❍	-	✱❍❍❍
	Erreur de communication. Erreur de lecture/identification de pile, réintroduire la pile. La pile est peut-être défectueuse.	❍	●	Bas ♪	❍❍❍❍
	Température initiale. Interruption de la charge jusqu'à ce que la température de la batterie reprenne sa valeur de sécurité.	❍	2 x ✱	Bas ♪	❍❍❍❍
	Expiration du délai. Temps de chargement dépassé. Les piles sont peut-être défectueuses.	❍	3 x ✱	Bas ♪	❍❍❍❍
	Température en cycle. Interruption de la charge jusqu'à ce que la température de la batterie reprenne sa valeur de sécurité.	❍	4 x ✱	Bas ♪	❍❍❍❍
	Surtension. Surtension détectée. Les piles sont peut-être défectueuses.	❍	5 x ✱	Bas ♪	❍❍❍❍
	Surintensité. Surintensité détectée. Les piles sont peut-être défectueuses.	❍	6 x ✱	Bas ♪	❍❍❍❍
	Chargement terminé.	●	❍	Haut ♪	●●●●
Retirez le bloc de piles.	**Pack de piles retiré.**	●	❍	Haut ♪	---

Légende: ✱ Clignotant ● Marche ❍ Arrêt

Maintenance préventive

Débrancher le chargeur avant de le nettoyer. Nettoyer les surfaces plastiques uniquement à l'aide d'un chiffon légèrement humide. Les aérations doivent toujours être exemptes de poussière et de débris. N'utilisez pas le chargeur si le câble est endommagé. Pour obtenir un cordon ou une étiquette de remplacement, s'adresser au centre de service agréé **Ingersoll Rand** le plus proche.

Transmettez toutes vos communications au bureau ou au distributeur **Ingersoll Rand** le plus proche.

Protection de l'environnement

Après expiration de la durée de vie du produit électrique **Ingersoll Rand**, ce dernier doit être recyclé conformément à toutes les normes et réglementations en vigueur (locales, nationales, fédérales, européennes etc.). Une mise au rebut incorrecte peut nuire à l'environnement.

Identification des symboles



Retourner les déchets pour recyclage.



Ne pas mettre ce produit au rebut avec les déchets ménagers.



Ce produit contient du lithium-ion. Ne pas mettre ce produit au rebut avec les déchets ménagers.

Les instructions d'origine sont en anglais. Les autres langues sont une traduction des instructions d'origine.

Informazioni sulla del Prodotto: Tampone per pneumatici senza fili

Informazioni sulla Sicurezza del Prodotto

Utilizzo:

Questo buffer per pneumatici a batteria è progettato per trapanare/alesare forature e levigare le superfici degli pneumatici per lavori di patchwork interni.

⚠ AVVERTIMENTO

⚠ **AVVERTIMENTO: Leggere tutte le avvertenze di sicurezza, le istruzioni, le illustrazioni e le specifiche fornite insieme all'utensile elettrico.** Il mancato rispetto delle istruzioni e delle avvertenze potrebbe comportare scosse elettriche, incendi e/o gravi lesioni. Conservare tutte le avvertenze e le istruzioni come riferimento futuro.

- **Riciclare o smaltire le batterie in modo responsabile.** Non forare né bruciare le batterie. Uno smaltimento inadeguato può mettere in pericolo l'ambiente o provocare lesioni fisiche**.**
- **Utilizzare gli utensili esclusivamente con le batterie del voltaggio corretto e il caricabatterie Ingersoll Rand.** L'utilizzo di altre batterie può innescare incendi, provocare lesioni fisiche o danni materiali.

Per ulteriori informazioni, fare riferimento al manuale di sicurezza del prodotto buffer per pneumatici senza fili, modulo TL-G4911-SIM, al manuale di informazioni sulla sicurezza del caricabatterie, modulo 10567832 e al manuale di informazioni sulla sicurezza della batteria, modulo 10567840.

I manuali possono essere scaricati dal sito ingersollrand.com

Specifiche del Prodotto

Modello	Numero di giri di lucidatura	RPM di alesatura	Pinza a cambio rapido	Massimo. Accessorio per lucidatura Ø	Max. Accessorio per alesatura Ø
G4911	0-3,000	0-1,000	7/16" Esagonale	3"	3/8"

Modello	Tensione	Modelli di batteria	Livello di rumorosità dB(A) (EN/BS EN 60745)		vibrazione (m/s²) (EN/BS EN 60745)	
	V, DC		† Pressione (L_p)	‡ Potenza (L_w)	Livello	*K
G4911	20	BL2012 e BL2022	66.1	74.1	1.7	1.5

† K_{pA} = imprecisione della misurazione 3dB

‡ K_{wA} = imprecisione della misurazione 3dB

* K = incertezza misurazione (Vibrazioni)

Valori di suono/vibrazione determinati secondo la norma EN/BS EN 60745-2-23:2023.

Conforme a UL STD. 62841-1.
Certificato secondo CSA STD. C22.2 No. 62841-1.

Intertek
5026893

⚠ AVVERTIMENTO

I valori relativi a suoni e vibrazioni sono stati misurati in conformità agli standard di test riconosciuti a livello internazionale. L'esposizione all'utente nell'applicazione di uno specifico strumento può variare rispetto ai presenti risultati. Pertanto, sarebbe necessario utilizzare le misurazioni in loco per determinare il livello di pericolo della specifica applicazione.

Installazione di punte dell'alesatore/mola di lucidatura

Fare riferimento alla fig. 3 a pagina 7.

⚠ AVVERTIMENTO

Prima di installare, rimuovere o regolare un accessorio su questo utensile o prima di procedere ad interventi di manutenzione su questo utensile o su qualsiasi accessorio, togliere sempre le batterie.

1. Spostare la pinza (B) in avanti e trattenerla.
2. Inserire l'attacco (A) nella pinza (B).
3. Rilasciare la pinza (B).
4. Verificare che l'attacco (A) sia tenuto saldamente nella pinza (B).

Regolazione di punte dell'alesatore/mola di lucidatura

Fare riferimento alla fig. 4 a pagina 7.

⚠ AVVERTIMENTO

Prima di installare, rimuovere o regolare un accessorio su questo utensile o prima di procedere ad interventi di manutenzione su questo utensile o su qualsiasi accessorio, togliere sempre le batterie.

1. Spostare la pinza (B) in avanti.
2. Spostare l'accessorio (A) nella posizione desiderata.
3. Rilasciare la pinza (B).

Ricambi e Manutenzione

La riparazione e la manutenzione dell'utensile devono essere eseguite soltanto da un centro di assistenza autorizzato.

Per qualsiasi comunicazione, rivolgersi all'ufficio o al distributore **Ingersoll Rand** più vicino.

Specifiche prodotto: Batteria

Informazioni sulla sicurezza del prodotto

Utilizzo:

Queste batterie sono usate come fonte di alimentazione per i prodotti portatili **Ingersoll Rand**.

⚠ AVVERTIMENTO

⚠ AVVERTIMENTO: Leggere tutte le avvertenze di sicurezza, le istruzioni, le illustrazioni e le specifiche fornite insieme all'utensile elettrico. Il mancato rispetto delle istruzioni e delle avvertenze potrebbe comportare scosse elettriche, incendi e/o gravi lesioni.

- **Conservare tutte le avvertenze e le istruzioni come riferimento futuro.**
- **Riciclare o smaltire le batterie in modo responsabile.** Non forare né bruciare le batterie. Uno smaltimento inadeguato può mettere in pericolo l'ambiente o provocare lesioni fisiche**.**

Per ulteriori informazioni, consultare il modulo 10567840 del Manuale di informazioni sulla sicurezza della batteria.

I manuali possono essere scaricati dal sito ingersollrand.com

Specifiche del Prodotto

Modelli	Chimica	Capacità (Ah)	Peso lb (kg)
BL2012	Ione di litio	2.5	0.94 (0.43)
BL2022		5.0	1.60 (0.73)

Temperature di esercizio:

Le batterie ricaricabili garantiscono le loro migliori prestazioni se utilizzate ad una normale temperatura ambiente da 15°C a 25°C (59°F a 77°F). Una batteria eccessivamente calda o fredda può impedire o interrompere la carica o scarica della batteria.

Ricambi e manutenzione

Le etichette sono le sole parti sostituibili dall'utente.

Modelli	Etichette di avvertenza
BL2012	BL20-99-3 e BL2012-99-AP5
BL2022	BL20-99-4 e BL2022-99-AP5

Per qualsiasi comunicazione, rivolgersi all'ufficio o al distributore **Ingersoll Rand** più vicino.

Specifiche prodotto: Caricabatterie

Informazioni sulla sicurezza del prodotto

⚠ AVVERTIMENTO

Importanti istruzioni per la sicurezza - Conservare queste istruzioni.

⚠ PERICOLO

Per ridurre il rischio di incendi o scosse elettriche, seguire attentamente queste istruzioni.

Utilizzo:

Questo batterie caricabatterie è progettato per caricare esclusivamente batterie **Ingersoll Rand**.

⚠ AVVERTIMENTO

- **Utilizzare il caricabatterie Ingersoll Rand solo con batterie agli ioni di litio serie IQ^{V20} Ingersoll Rand.** L'utilizzo di altre batterie o caricabatterie può provocare incendi o l'esplosione della batteria durante la ricarica, con conseguenti lesioni fisiche o danni materiali.
- **L'utente non deve eseguire la manutenzione del caricabatterie. La riparazione deve essere eseguita soltanto da un centro assistenza autorizzato Ingersoll Rand.** Le manutenzioni non autorizzate possono provocare scosse elettriche, incendi o gravi lesioni fisiche.
- **Se utilizzato in ambienti residenziali, commerciali o industriali può essere causa di interferenze radio.** Questo prodotto non è stato concepito per essere installato in un ambiente di tipo residenziale. Qualora venisse installato in ambienti commerciali e industriali con collegamento alla fornitura pubblica di energia elettrica, è possibile che all'utente venga richiesto di adottare misure idonee a ridurre il rischio di interferenza.
- **Questo prodotto non è previsto per l'utilizzo in viaggio.**

Per ulteriori informazioni, fare riferimento al modulo 10567832 del Manuale informazioni sulla sicurezza del caricabatterie e al modulo 10567840 del Manuale informazioni sulla sicurezza delle batterie.

I manuali possono essere scaricati dal sito ingersollrand.com

Specifiche del prodotto

Modelli	Ingresso	Produzione	Batteria	
			Numero del modello	Tipo
BC1121	100-240V AC ~ 50-60 Hz, 100W, 160-215VA	12.6V DC, 2.0A/21V DC, 4.0A USB Type A, 5V DC, 500mA, D+/D- Connesso, 200Ω	BL2012 e BL2022	Li-ion
BC1221	100-240V AC ~ 50-60 Hz, 200W, 320-395VA	12.6V DC, 2.0A (x2) 21V DC, 4.0A (x2) USB Type A, 5V DC, 500mA, D+/D- Connesso, 200Ω		
BC1221-EU	220-240V AC ~ 50-60 Hz, 200W, 340VA			

Istruzioni per il caricamento delle batterie

Il caricabatterie va installato in prossimità di una presa facilmente accessibile.

Non caricare il gruppo batterie quando la temperatura è inferiore a 0°C (32°F) o superiore a 45°C (113°F). Ricaricare completamente i gruppi batterie nuovi prima di utilizzarli.

La carica dura circa 60-90 minuti.

Scollegare il caricabatterie dall'alimentazione e rimuovere la batteria quando non è utilizzata.

Il caricatore a doppio alloggiamento è in grado di caricare in modo indipendente e simultaneo batterie da 12V e 20V.

Azione	Condizione	Display del caricabatterie		Allarme (sonoro)	Indicatore livello
		Verde	Rosso		
Inserire il caricabatterie in una presa di corrente da CA.	**Accensione su On (Stand-By).**	●	❍	-	❍❍❍❍
Inserire il gruppo batterie nel caricabatterie.	**Carica.** L'indicatore di livello indicherà lo stato di carica.	●	❍	-	✱❍❍❍
	Errore di comunicazione. Identificazione della batteria/Errore di lettura - Reinserire la batteria. È possibile che la batteria sia difettosa.	❍	●	Basso ♪	❍❍❍❍
	Temperatura iniziale. Carica in pausa finché la batteria non raggiunge una temperatura di sicurezza.	❍	2 x ✱	Basso ♪	❍❍❍❍
	Tempo scaduto. Tempo di carica superato. È possibile che la batteria sia difettosa.	❍	3 x ✱	Basso ♪	❍❍❍❍
	Nella temperatura del ciclo. Carica in pausa finché la batteria non raggiunge una temperatura di sicurezza.	❍	4 x ✱	Basso ♪	❍❍❍❍
	Sovratensione. Rilevata sovratensione. È possibile che la batteria sia difettosa.	❍	5 x ✱	Basso ♪	❍❍❍❍
	Sovracorrente. Rilevata sovracorrente. È possibile che la batteria sia difettosa.	❍	6 x ✱	Basso ♪	❍❍❍❍
	Carica completata.	●	❍	Alto ♪	●●●●
Rimuovere il gruppo batterie.	**Gruppo batterie rimosso.**	●	❍	Alto ♪	---

Legenda: ✱ lampeggio ● On ❍ Off

Manutenzione ordinaria

Scollegare il caricabatterie prima di eseguire la pulizia. Le superfici in plastica vanno pulite solo con un panno leggermente inumidito. Evitare l'accumulo di polveri e detriti sulle ventole. Non usare il caricabatterie nel caso in cui un cavo appaia danneggiato. Le etichette e i cavi di ricambio sono disponibili presso il più vicino Centro di assistenza autorizzato **Ingersoll Rand**.

Per qualsiasi comunicazione, rivolgersi all'ufficio o al distributore **Ingersoll Rand** più vicino.

Protezione ambientale

Raggiunto il limite di operatività del prodotto elettrico **Ingersoll Rand**, riciclarlo secondo gli standard e le normative vigenti (a livello locale, regionale, statale, ecc.). Uno smaltimento inadeguato può rappresentare un rischio per l'ambiente.

Identificazione dei simboli



Restituire il materiale di scarto per il riciclaggio.



Non smaltire questo prodotto insieme ai rifiuti domestici.



Il prodotto contiene ioni di litio. Non smaltire questo prodotto insieme ai rifiuti domestici.

Le istruzioni originali sono in lingua inglese. Le altre lingue sono una traduzione delle istruzioni originali.

DE

Technische Produktdaten: Kabelloser Reifenaufrauher

Informationen zur Produktsicherheit

Vorgesehene Verwendung:

Diese kabellose Reifenpoliermaschine ist zum Bohren/Aufbohren von Reifenlöchern und zum Schleifen von Reifenoberflächen für interne Reparaturen gedacht.

⚠ WARNUNG

⚠ **WARNUNG: Lesen Sie alle dem Werkzeug beiliegenden Sicherheitshinweise, Anweisungen, Illustrationen und Spezifikationen gründlich durch.** Eine Nichteinhaltung der Hinweise und Anweisungen kann zu Elektroschock, Bränden und/oder schweren Verletzungen führen. Heben Sie alle Hinweise und Anweisungen zur künftigen Bezugnahme auf.

- **Verantwortungsbewusstes Recycling oder Entsorgen der Akkus.** Die Akkus nicht anstechen/anbohren oder verbrennen. Eine unkorrekte Entsorgung kann die Umwelt gefährden und zu Verletzungen führen.
- **Die Werkzeuge nur mit Ingersoll Rand Akkus und -Ladegerät mit der entsprechenden Spannung verwenden.** Die Verwendung anderer Akkus kann zu einer Brandgefahr, Verletzungen oder Sachschäden führen.

Weitere Informationen finden Sie im Sicherheitshandbuch für kabellose Reifenpoliermaschinen Formular TL-G4911-SIM, im Sicherheitshandbuch für Batterieladegeräte Formular 10567832 und im Sicherheitshandbuch für Batterien Formular 10567840.

Handbücher können unter ingersollrand.com heruntergeladen werden.

Technische Produktdaten

Modell	Polierdrehzahl	U/min Reiben	Schnellwechsel-Spannzange	Max. Polierzubehör Ø	Max. Durchm. Aufrauhzubehör
G4911	0-3,000	0-1,000	7/16" Hex	3"	3/8"

Modell	Spannung	Batterie-Modelle	Geräuschpegel dB(A) (EN/BS EN 60745)		Schwingungs (m/s^2) (EN/BS EN 60745)	
	V, Gleichstrom		† Druck (L_p)	‡ Leistung (L_w)	Spegel	*K
G4911	20	BL2012 und BL2022	66.1	74.1	1.7	1.5

† K_{pA} = 3dB Messunsicherheit

‡ K_{WA} = 3dB Messunsicherheit

* K = Messunsicherheit (Schwingungs)

Schall-/Vibrationswerte gemäß EN/BS EN 60745-2-23:2023.

Entspricht dem UL STD. 62841-1.
Zertifiziert nach CSA STD. C22.2 No. 62841-1.

Intertek
5026893

⚠ WARNUNG

Schall-und Vibrationswerte wurden gemäß den international anerkannten Teststandards gemessen. Die tatsächlichen Werte, denen der Benutzer während der Anwendung eines bestimmten Werkzeugs ausgesetzt ist, können von diesen Ergebnissen abweichen. Vor Ort sollten daher Maßnahmen getroffen werden, um die Gefahrenstufe der jeweiligen Anwendung zu bestimmen.

Anbringung von Aufrauhbits/Aufrauhscheiben

Siehe Abbildung 3 auf Seite 7.

⚠ WARNUNG

Entfernen Sie immer den Akku, bevor Sie ein Zubehörteil am Werkzeug anbringen, entfernen oder einstellen oder bevor Sie eine Wartung des Werkzeugs oder eines Zubehörteils durchführen.

1. Bewegen Sie die Spannzange (B) nach vorne und halten Sie sie fest.
2. Setzen Sie den Aufsatz (A) in die Spannzange (B) ein.
3. Lösen Sie die Spannzange (B).
4. Vergewissern Sie sich, dass der Aufsatz (A) sicher in der Spannzange (B) gehalten wird.

Justierung von Aufrauhbits/Aufrauhscheiben

Siehe Abbildung 4 auf Seite 7.

⚠ WARNUNG

Entfernen Sie immer den Akku, bevor Sie ein Zubehörteil am Werkzeug anbringen, entfernen oder einstellen oder bevor Sie eine Wartung des Werkzeugs oder eines Zubehörteils durchführen.

1. Bewegen Sie die Spannzange (B) nach vorne.
2. Bringen Sie den Aufsatz (A) in die gewünschte Position.
3. Lösen Sie die Spannzange (B).

Teile und Wartung

Die Reparatur und Wartung von Werkzeugen darf nur von einem autorisierten Wartungs und Reparatur-Center durchgeführt werden.

Führen Sie jedwede Kommunikation bitte über das nächste **Ingersoll Rand** Büro oder eine entsprechende Werksvertretung.

Technische Produktdaten: Akku

Informationen zur Produktsicherheit

Vorgesehene Verwendung:

Diese Akkus werden als Stromquelle für kabellose **Ingersoll Rand** Produkte verwendet.

⚠ WARNUNG

⚠ **WARNUNG: Lesen Sie alle dem Werkzeug beiliegenden Sicherheitshinweise, Anweisungen, Illustrationen und Spezifikationen gründlich durch.** Eine Nichteinhaltung der Hinweise und Anweisungen kann zu Elektroschock, Bränden und/oder schweren Verletzungen führen.

- **Heben Sie alle Hinweise und Anweisungen zur künftigen Bezugnahme auf.**
- **Verantwortungsbewusstes Recycling oder Entsorgen der Akkus.** Die Akkus nicht anstechen/anbohren oder verbrennen. Eine unkorrekte Entsorgung kann die Umwelt gefährden und zu Verletzungen führen.

Für zusä5tzliche Informationen siehe das Formblatt 10567840 im Handbuch Sicherheitsinformationen Akkus.

Handbücher können unter ingersollrand.com heruntergeladen werden.

Technische Produktdaten

Modelle	Chemische Zusammensetzung	Elektrische Ladung (Ah)	Gewicht lb (kg)
BL2012	Lithium-ionen	2.5	0.94 (0.43)
BL2022		5.0	1.60 (0.73)

Betriebstemperaturen

Die optimale Leistung der Akkus wird dann erzielt, wenn sie bei Zimmertemperatur, d. h. bei 15°C bis 25°C (59°F bis 77°F) betrieben werden. Bei einem zu heißen oder kalten Akkus besteht die Möglichkeit, dass dieser nicht korrekt auf- oder entladen wird.

Teile und Wartung

Lediglich die Etiketten können vom Benutzer ausgetauscht werden.

Modelle	Warnplaketten
BL2012	BL20-99-3 und BL2012-99-AP5
BL2022	BL20-99-4 und BL2022-99-AP5

Führen Sie jedwede Kommunikation bitte über das nächste **Ingersoll Rand** Büro oder eine entsprechende Werksvertretung.

Technische Produktdaten: Akkuladegerät

Informationen zur Produktsicherheit

⚠ WARNUNG

Wichtige Sicherheitshinweise - Diese Hinweise aufbewahren.

⚠ GEFAHR

Halten Sie sich strikt an die vorliegenden Hinweise, um die Gefahr eines Feuers oder eines elektrischen Schlags zu reduzieren.

Vorgesehene Verwendung:

Dieses Akkuladegerät wurde ausschließlich zum Laden von **Ingersoll Rand** Akkus entwickelt.

⚠ WARNUNG

- **Das Ingersoll Rand Ladegerät nur mit Lithiumionenakkus der Modellreihe IQ^{V20} von Ingersoll Rand verwenden**. Die Verwendung anderer Akkus oder Ladegeräte kann zu einer Brandgefahr führen oder dazu, dass der Akku beim Laden platzt. Verletzungen oder Sachschäden können die Folge sein.
- **Das Ladegerät darf nicht vom Benutzer gewartet werden. Reparaturen dürfen nur von einem von Ingersoll Rand autorisierten Service-Center durchgeführt werden.** Wartungsarbeiten durch den Benutzer können zu elektrischen Schlägen, Feuer und/oder ernsthaften Verletzungen führen.
- **Es kann in Wohnbereichen sowie gewerblich oder von der Leichtindustrie genutzten Gebieten Radiostörungen verursachen.** Dieses Gerät ist nicht für die Installation in Wohnbereichen sowie gewerblich oder von der Leichtindustrie genutzten Gebieten gedacht, die an die öffentliche Stromversorgung angeschlossen sind. Der Benutzer muss möglicherweise Maßnahmen ergreifen, um die Störungen zu reduzieren.
- **Dieses Produkt ist nicht für Reisende gedacht.**

Für zusätzliche Informationen siehe das Handbuch Produktsicherheitsinformationen Akkuladegeräte, Formblatt 10567832, Handbuch Produktsicherheitsinformationen Akkus, Formblatt 10567840.

Handbücher können unter ingersollrand.com heruntergeladen werden.

Technische Produktdaten

Modelle	Eingang	Ausgang	Batterie	
			Modellnummer	Typ
BC1121	100-240V AC ~ 50-60 Hz, 100W, 160-215VA	12.6V DC, 2.0A/21V DC, 4.0A USB Type A, 5V DC, 500mA, D+/D- verbunden, 200Ω	BL2012 und BL2022	Li-ion
BC1221	100-240V AC ~ 50-60 Hz, 200W, 320-395VA	12.6V DC, 2.0A (x2) 21V DC, 4.0A (x2) USB Type A, 5V DC, 500mA, D+/D- verbunden, 200Ω		
BC1221-EU	220-240V AC ~ 50-60 Hz, 200W, 340VA			

Anweisungen zum Akkuladen

Das Ladegerät sollte bei einer gut zugänglichen Steckdose aufgestellt werden.

Das Akkupack nicht laden, wenn die Temperatur unter 0°C (32°F) oder über 45°C (113°F) liegt. Neue Akkupacks vor der Verwendung komplett aufladen.

Die Ladezeit beträgt etwa 60-90 Minuten.

Bei Nichtgebrauch Ladegerät abstecken und Akkupack entfernen.

Das Dual-Bay-Ladegerät kann 12V und 20V Batterien unabhängig und gleichzeitig laden.

Aktion	Zustand	Laderanzeige		Alarm (Ton)	Ladestandsanzeige
		Grün	Rot		
Ladegerät in eine Steckdose mit Wechselstrom einstecken.	**Power On (An) (Stand-By).**	●	❍	-	❍❍❍❍
Akkupack in das Ladegerät setzen.	**Laden.** Die Ladestandsanzeige zeigt den Status des Ladevorgangs an.	●	❍	-	✱❍❍❍
	Verbindungsfehler. Akkukennzeichnungs-/Lesefehler Akku neu einsetzen. Akku möglicherweise defekt.	❍	●	Tief ♪	❍❍❍❍
	Anfangstemperatur. Ladepause, bis der Akku wieder auf eine sichere Temperatur abgekühlt ist.	❍	2 x ✱	Tief ♪	❍❍❍❍
	Auszeit. Ladezeit abgelaufen. Akku möglicherweise defekt.	❍	3 x ✱	Tief ♪	❍❍❍❍
	Temperatur beim Zyklus. Ladepause, bis der Akku wieder auf eine sichere Temperatur abgekühlt ist.	❍	4 x ✱	Tief ♪	❍❍❍❍
	Überspannung. Hohe Spannung erfasst. Akku möglicherweise defekt.	❍	5 x ✱	Tief ♪	❍❍❍❍
	Überhöhte Stromstärke. Hohe Stromstärke erfasst. Akku möglicherweise defekt.	❍	6 x ✱	Tief ♪	❍❍❍❍
	Laden abgeschlossen.	●	❍	Hoch ♪	●●●●
Akkupack entfernen.	**Akkusatz entnommen.**	●	❍	Hoch ♪	---

Zeichenerklärung: ✱ Blinken ● On (An) ❍ Off (Aus)

Routinewartung

Ladegerät vor der Reinigung ausstecken. Kunststoffoberflächen dürfen nur mit einem leicht angefeuchteten Tuch gereinigt werden. Belüftungsöffnungen frei von Staub und Ablagerungen halten. Das Ladegerät nicht mit einem beschädigten Kabel verwenden. Ersatzkabel und Aufkleber erhalten Sie bei einem zugelassenen **Ingersoll Rand** Service Center in Ihrer Nähe.

Führen Sie jedwede Kommunikation bitte über das nächste **Ingersoll Rand** Büro oder eine entsprechende Werksvertretung.

Umweltschutz

Ist die Lebensdauer dieses Elektrogerätes von **Ingersoll Rand** beendet, muss es in Übereinstimmung mit allen anwendbaren Normen und Vorschriften (lokal, einzelstaatlich, bundesstaatlich etc.) recycelt werden. Unkorrekte Entsorgung kann zu einer Gefährdung der Umwelt führen.

Symbolkennzeichnung



Abfallmaterial zum Recycling abgeben.



Dieses Produkt nicht mit Haushaltsabfall entsorgen.



Produkt enthält Lithium. Dieses Produkt nicht mit Haushaltsabfall entsorgen.

Die Originalanleitung ist in englischer Sprache verfasst. Bei anderen Sprachen handelt es sich um ein Übersetzung der Originalanleitung.

Productspecificaties: Draadloze bandenbuffer

Productveiligheidsinformatie

Bedoeld gebruik:
Deze draadloze bandenbuffer is ontworpen voor het uitboren/slijpen van gaten in banden en het schuren van bandoppervlakken voor inwendig herstelwerk.

⚠ WAARSCHUWING

⚠ **WAARSCHUWING: Lees alle veiligheidswaarschuwingen, instructies, weergaven en specificaties die met dit elektrische gereedschap zijn meegeleverd.** Het niet naleven van de waarschuwingen en instructies kan een elektrische schok, brand en/of andere ernstige verwondigen voor gevolg hebben. Houd alle waarschuwingen en instructies bij voor later gebruik.

- **Zorg voor een verantwoorde afvoer van accu's of recycle deze.** Niet in de accu boren en deze niet verbranden. Het niet op gepaste wijze afvoeren van accu's kan gevaar opleveren voor het milieu of lichamelijk letsel veroorzaken**.**
- **Gebruik gereedschappen alleen met Ingersoll Rand accu's en acculaders van de juiste spanning.** Het gebruik van andere accu's kan risico op brand, lichamelijk letsel of materiële schade veroorzaken.

Raadpleeg voor meer informatie de productveiligheidshandleiding voor draadloze bandenbuffers formulier TL-G4911-SIM, de veiligheidshandleiding voor acculaders formulier 10567832 en de veiligheidshandleiding voor accu's formulier 10567840.
Handleidingen kunnen worden gedownload vanaf ingersollrand.com

Productspecificaties

Model	TPM bij polijsten	Ruimen RPM	Spanring met snelkoppeling	Max. diameter polijsthulpstuk	Max. ruimen toebehoren Ø
G4911	0-3,000	0-1,000	7/16" Hex	3"	3/8"

Model	Spanning	Batterij Modellen	Geluidsniveau dB(A) (EN/BS EN 60745)		Trillingsniveau (m/s^2) (EN/BS EN 60745)	
	V, DC		† Druk (L_p)	‡ Vermogen (L_w)	Niveau	*K
G4911	20	BL2012 en BL2022	66.1	74.1	1.7	1.5

† K_{pA} = 3dB meetonnauwkeurigheid
‡ K_{wA} = 3dB meetonnauwkeurigheid
* Meetonnauwkeurigheid bij K (Trillings)

Geluids- en trillingswaarden bepaald volgens EN/BS EN 60745-2-23:2023.

voldoet aan UL STD. 62841-1.
gecertificeerd conform CSA STD. C22.2 No. 62841-1.

Intertek
5026893

⚠ WAARSCHUWING

Geluids-en vibratiewaarden worden gemeten in overeenstemming met internationaal erkende testnormen. De blootstelling van een gebruiker bij een specifieke toepassing van gereedschap kan afwijken van deze resultaten. Daarom moeten er op locatie metingen worden genomen om het gevaarniveau in die specifieke toepassing te bepalen.

Installatie ruimerbits/polijstwiel

Raadpleeg Afbeelding 3 op pagina 7.

⚠ WAARSCHUWING

Verwijder altijd eerst de accu voordat u een accessoire op dit gereedschap bevestigt, verwijdert of aanpast, of onderhoud verricht aan het accessoire of het gereedschap.

1. Beweeg de spanring (B) naar voren en houd deze vast.
2. Steek de bevestiging (A) in de spanring (B).
3. Laat de spanring (B) los.
4. Controleer of de bevestiging (A) goed in de spanring (B) zit.

Aanpassing ruimerbits/polijstwiel

Raadpleeg Afbeelding 4 op pagina 7.

⚠ WAARSCHUWING

Verwijder altijd eerst de accu voordat u een accessoire op dit gereedschap bevestigt, verwijdert of aanpast, of onderhoud verricht aan het accessoire of het gereedschap.

1. Beweeg de spanring (B) naar voren.
2. Plaats de bevestiging (A) in de gewenste positie.
3. Laat de spanring (B) los.

Onderdelen en Onderhoud

Reparatie en onderhoud van dit gereedschap mogen uitsluitend door een erkend servicecentrum worden uitgevoerd.

Voor alle communicatie wendt u zich tot de dichtstbijzijnde **Ingersoll Rand** vestiging of dealer.

NL

Productspecificaties: Accu

Productveiligheidsinformatie

Bedoeld gebruik:

Deze accu's worden gebruikt als voedingsbron voor de snoerloze producten van **Ingersoll Rand**.

⚠ WAARSCHUWING

⚠ **WAARSCHUWING: Lees alle veiligheidswaarschuwingen, instructies, weergaven en specificaties die met dit elektrische gereedschap zijn meegeleverd.** Het niet naleven van de waarschuwingen en instructies kan een elektrische schok, brand en/of andere ernstige verwondigen voor gevolg hebben.

- **Houd alle waarschuwingen en instructies bij voor later gebruik.**
- **Zorg voor een verantwoorde afvoer van accu's of recycle deze.** Niet in de accu boren en deze niet verbranden. Het niet op gepaste wijze afvoeren van accu's kan gevaar opleveren voor het milieu of lichamelijk letsel veroorzaken.

Zie formulier 10567840 van de veiligheidshandleiding van de accu voor aanvullende informatie.

Handleidingen kunnen worden gedownload vanaf ingersollrand.com

Productspecificaties

Modellen	Chemische eigenschappen	Capaciteit (Ah)	Gewicht lb (kg)
BL2012	Lithium-ion	2.5	0.94 (0.43)
BL2022		5.0	1.60 (0.73)

Bedrijfstemperaturen

Oplaadbare accu's geven de beste prestaties als ze worden gebruikt bij normale kamertemperaturen van 15°C tot 25°C (59°F tot 77°F). Een overmatig warme of koude accu kan het laden of ontladen van de accu voorkomen of onderbreken.

Onderdelen en onderhoud

Etiketten zijn de enige door de gebruiker te vervangen onderdelen.

Modellen	Waarschuwingsetiketten
BL2012	BL20-99-3 en BL2012-99-AP5
BL2022	BL20-99-4 en BL2022-99-AP5

Voor alle communicatie wendt u zich tot de dichtstbijzijnde **Ingersoll Rand** vestiging of dealer.

Productspecificaties: Acculader

Productveiligheidsinformatie

⚠ WAARSCHUWING

Belangrijke veiligheidsinstructies - Bewaar deze instructies.

⚠ GEVAAR

Om het risico op brand of een elektrische schok te beperken, moet u deze instructies strikt opvolgen.

Bedoeld gebruik:

Deze acculader is uitsluitend ontworpen voor het laden van accu's van **Ingersoll Rand**.

⚠ WAARSCHUWING

- **Gebruik de acculader van Ingersoll Rand alleen in combinatie met Li-ion-accu's van de reeks IQ^{V20} van Ingersoll Rand.** Het gebruik van andere accu's of laders kan risico op brand veroorzaken of kan tijdens het opladen leiden tot ontploffing van de accu. Dit kan resulteren in lichamelijk letsel of materiële schade.
- **De gebruiker kan aan de lader geen onderhoud of reparaties uitvoeren. Reparatie mag uitsluitend door een erkend servicecentrum van Ingersoll Rand worden uitgevoerd.** Onderhoud door de gebruiker kan leiden tot elektrische schokken, brand en/of lichamelijk letsel.
- **In een woon-, commerciële of licht industriële omgeving kan dit product radiostoringen veroorzaken.** Dit product is niet bedoeld voor gebruik in een woonomgeving; in een commerciële of licht industriële omgeving met aansluiting op het openbare net kan van de gebruiker worden geëist dat hij maatregelen neemt om storing te verminderen.
- **Dit product is niet bedoeld voor reizigers.**

Raadpleeg formulier 10567832 in de veiligheidshandleiding van de acculader en formulier 10567840 in de veiligheidshandleiding van de accu voor aanvullende informatie.

Handleidingen kunnen worden gedownload vanaf ingersollrand.com

Productspecificaties

Modellen	Invoer	Uitgang	Batterij	
			Modelnummer	Type
BC1121	100-240V AC ~ 50-60 Hz, 100W, 160-215VA	12.6V DC, 2.0A/21V DC, 4.0A USB Type A, 5V DC, 500mA, D+/D- verbonden, 200Ω	BL2012 en BL2022	Li-ion
BC1221	100-240V AC ~ 50-60 Hz, 200W, 320-395VA	12.6V DC, 2.0A (x2) 21V DC, 4.0A (x2) USB Type A, 5V DC, 500mA, D+/D- verbonden, 200Ω		
BC1221-EU	220-240V AC ~ 50-60 Hz, 200W, 340VA			

Instructies voor het laden van de accu

De lader moet worden geplaatst in de buurt van een gemakkelijk bereikbare muurcontactdoos.

Laad de accu niet op wanneer de temperatuur beneden 0°C (32°F) of boven 45°C (113°F) is. Laad nieuwe accu's volledig op voordat u deze gebruikt.

De oplaadtijd is ongeveer 60-90 minuten.

Trek de stekker van de oplader uit het stopcontact en verwijder de accu wanneer het toestel niet wordt gebruikt.

De lader met dubbel compartiment kan onafhankelijk en gelijktijdig 12V-en 20V-accu's opladen.

Actie	Conditie	Laderdisplay		Alarm (geluid)	Brandstofmeter
		Groen	Rood		
Sluit de lader aan op een stopcontact van AC.	**Ingeschakeld (stand-by).**	●	❍	-	❍❍❍❍
Plaats de accu in de lader.	**Laden.** De brandstofmeter geeft de laadtoestand aan.	●	❍	-	✱❍❍❍
	Communicatiestoring. Identificatie van de accu/Bij leesfout moet de accu opnieuw worden geplaatst. De accu kan defect zijn.	❍	●	Laag ♪	❍❍❍❍
	Begintemperatuur. Laden onderbroken tot accu is afgekoeld tot veilige temperatuur.	❍	2 x ✱	Laag ♪	❍❍❍❍
	Time-out. De lading is overschreden. Accu kan defect zijn.	❍	3 x ✱	Laag ♪	❍❍❍❍
	Temperatuur tijdens cyclus. Laden onderbroken tot accu is afgekoeld tot veilige temperatuur.	❍	4 x ✱	Laag ♪	❍❍❍❍
	Te hoge spanning. Hoge spanning waargenomen. Accu kan defect zijn.	❍	5 x ✱	Laag ♪	❍❍❍❍
	Te hoge stroom. Hoge stroom waargenomen. Accu kan defect zijn.	❍	6 x ✱	Laag ♪	❍❍❍❍
	Laden voltooid.	●	❍	Hoog ♪	●●●●
Verwijder de accu.	**Accu is verwijderd.**	●	❍	Hoog ♪	---

Legenda: ✱ Knipperen ● AAN ❍ UIT

Normaal onderhoud

Haal vóór het reinigen de stekker van de lader uit het stopcontact. Oppervlakken in kunststof mogen alleen met een licht bevochtigde doek worden gereinigd. Houd ventilatieopeningen vrij van stof en vuildeeltjes. Gebruik de lader niet met een beschadigd snoer. Vervangsnoeren en labels zijn verkrijgbaar bij het **Ingersoll Rand** verkooppunt in uw buurt.

Voor alle communicatie wendt u zich tot de dichtstbijzijnde **Ingersoll Rand** vestiging of dealer.

Milieubescherming

Als het elektrische **Ingersoll Rand** product niet meer wordt gebruikt vanwege ouderdom, slijtage of defecten, moet het worden gerecycled. Houd u in dat verband aan de geldende normen en regels (overheid, bedrijf, enz.). Het niet op gepaste wijze afvoeren, kan gevaar opleveren voor het milieu.

Identificatie van symbolen



Stuur afvalmateriaal terug voor recycling.



Voeg dit product niet bij huishoudelijk afvalmateriaal.



Product bevat Lithium-ion. Voeg dit product niet bij huishoudelijk afvalmateriaal.

De originele instructies zijn opgesteld in het Engels. Andere talen zijn een vertaling van de originele instructies.

DA

Produktspecifikationer: Trådløs dækpoleremaskine

Produktsikkerhedsinformation

Anvendelsesområder:
Denne ledningsfri polermaskine til dæk er designet til at bore/rømme punkteringer og slibe dækoverflader for at foretage intern lapning.

⚠ ADVARSEL

⚠ **ADVARSEL: Læs alle sikkerhedsadvarsler, instruktioner, illustrationer og specifikationer, der følger med el-værktøjet.** Hvis ikke advarslerne og vejledningen følges, kan det føre til elektrisk stød, brand og/eller alvorlig personskade. Gem alle advarsler og vejledninger til fremtidig reference.

- **Genbrug eller bortskaf batterierne på forsvarlig vis.** Stik ikke hul i eller afbrænd batterierne. Ukorrekt bortskaffelse kan skade miljøet eller forårsage personskade.
- **Brug kun værktøjerne med Ingersoll Rand-oplader og batterier med den korrekte spænding.** Brugen af andre batterier kan skabe risiko for brand, personskade eller ejendomsbeskadigelse.

For yderligere oplysninger henvises til produktsikkerhedsmanual til ledningsfri polermaskine til dæk TL-G4911-SIM, sikkerhedsinformationsvejledning til batterioplader 10567832 og manual til batterisikkerhedsinformation 10567840.

Vejledninger kan downloades fra ingersollrand.com

Produktspecifikationer

Model	Omdrejningstal for polering	O./min. for fræsning	Spændepatron til hurtigt skift	Maks. poleringstilbehør Ø	Maks. Ø på fræsningstilbehør
G4911	0-3,000	0-1,000	7/16" Hex	3"	3/8"

Model	Spænding	Batterimodeller	Lydniveau dB(A) (EN/BS EN 60745)		Vibrationsniveau (m/s^2) (EN/BS EN 60745)	
	V, DC		† Tryk (L_p)	‡ Effekt (L_w)	Niveau	*K
G4911	20	BL2012 og BL2022	66.1	74.1	1.7	1.5

† K_{pA} = 3dB måleusikkerhed
‡ K_{wA} = 3dB måleusikkerhed
* K = måleusikkerhed (Vibrations)

Lyd/vibrationsværdier bestemt i henhold til EN/BS EN 60745-2-23:2023.

I overensstemmelse med UL STD. 62841-1.
Certificeret til CSA STD. C22.2 No. 62841-1.

Intertek
5026893

⚠ ADVARSEL

Lyd-og vibrationsværdier blev målt i overensstemmelse med internationalt anerkendte teststandarder. Brugerens eksponering under en specifik værktøjsanvendelse kan adskille sig fra disse resultater. Derfor bør der anvendes stedspecifikke målinger til at bedømme fareniveauet for denne specifikke anvendelse.

Installation af fræsningsbits/poleringsskive

Se figur 3 på side 7.

⚠ ADVARSEL

Fjern altid batteripakken fra værktøjet, før tilbehøret installeres, afmonteres eller reguleres, eller før der udføres vedligeholdelse på dette værktøj eller dets tilbehør.

1. Flyt spændepatronen (B) fremad, og hold den.
2. Indsæt tilbehøret (A) i spændepatronen (B).
3. Slip spændepatronen (B).
4. Tjek, at tilbehøret (A) sidder sikkert fast i spændepatronen (B).

Justering af fræsningsbits/poleringsskive

Se figur 4 på side 7.

⚠ ADVARSEL

Fjern altid batteripakken fra værktøjet, før tilbehøret installeres, afmonteres eller reguleres, eller før der udføres vedligeholdelse på dette værktøj eller dets tilbehør.

1. Flyt spændepatronen (B) fremad.
2. Flyt tilbehøret (A) til den ønskede position.
3. Slip spændepatronen (B).

Dele og Vedligeholdelse

Reparation og vedligeholdelse af værktøjet må kun foretages af et autoriseret servicecenter.

Al korrespondance bedes stilet til det nærmeste **Ingersoll Rand** kontor eller-distributør.

Produktspecifikationer: Batteri

Produktsikkerhedsinformation

Anvendelsesområder:

Disse batterier anvendes som strømkilde til trådløse **Ingersoll Rand**-produkter.

⚠ ADVARSEL

⚠ **ADVARSEL: Læs alle sikkerhedsadvarsler, instruktioner, illustrationer og specifikationer, der følger med el-værktøjet.** Hvis ikke advarslerne og vejledningen følges, kan det føre til elektrisk stød, brand og/eller alvorlig personskade.

- **Gem alle advarsler og vejledninger til fremtidig reference.**
- **Genbrug eller bortskaf batterierne på forsvarlig vis. Stik ikke hul i eller afbrænd batterierne.** Ukorrekt bortskaffelse kan skade miljøet eller forårsage personskade.

For yderligere oplysninger henvises der til formular 10567840 i vejledningen med batterisikkerhedsinformation.

Vejledninger kan downloades fra ingersollrand.com

Produktspecifikationer

Modeller	Kemi	Kapacitet (Ah)	Vægt pund (kg)
BL2012	Lithium-ion	2.5	0.94 (0.43)
BL2022		5.0	1.60 (0.73)

Driftstemperaturer

Genopladelige batterier giver den bedste præstation, når de bruges ved normal stuetemperatur 15°C til 25°C (59°F til 77°F). Et ekstremt varmt eller koldt batteri kan forhindre eller forstyrre batteriet i at blive opladet eller afladet.

Dele og vedligeholdelse

Etiketter er de eneste dele, der kan udskiftes af brugeren.

Modeller	Advarselsetiketter
BL2012	BL20-99-3 og BL2012-99-AP5
BL2022	BL20-99-4 og BL2022-99-AP5

Al korrespondance bedes stilet til det nærmeste **Ingersoll Rand**-kontor eller-distributør.

Produktspecifikationer: Batterioplader

Produktsikkerhedsinformation

⚠ ADVARSEL

Vigtig sikkerhedsvejledning-gem denne vejledning.

⚠ FARE

Denne vejledning skal følges nøje for at reducere brandfare eller risikoen for elektrisk stød.

Anvendelsesområder:

Denne batterioplader er udformet til opladning af **Ingersoll Rand**-batterier.

⚠ ADVARSEL

- **Brug kun Ingersoll Rand-opladeren med Ingersoll Rand Li-ion-batterier fra IQ^{V20}-serien.** Brugen af andre batterier eller opladere kan skabe risiko for brand eller kan få batteriet til at eksplodere under opladning. Det kan resultere i personskade og ejendomsbeskadigelse.
- **Opladeren må ikke serviceres af brugeren. Reparationer må kun udføres af et autoriseret Ingersoll Rand-servicecenter.** Serviceringer foretaget af brugeren kan resultere i elektrisk stød, brand og/eller alvorlig personskade.
- **I beboelses-forretnings-eller letindustriområder kan produktet forårsage radiointerferens.** Dette produkt er ikke beregnet til installation i beboelsesområder. I forretnings-og letindustriområder med tilkobling til det offentlige lysnet, kan det være påkrævet, at brugeren træffer foranstaltninger mhp. at reducere interferensen.
- **Dette produkt er ikke beregnet til rejsebrug.**

For yderligere information henvises der til formular 10567832 i vejledningen med sikkerhedsinformation til batteriopladeren samt formular 10567840 i vejledningen med sikkerhedsinformation til batteriet.

Vejledninger kan downloades fra ingersollrand.com

Produktspecifikationer

Modeller	Indgang	Udgang	Batteri	
			Modelnummer	Type
BC1121	100-240V AC ~ 50-60 Hz, 100W, 160-215VA	12.6V DC, 2.0A/21V DC, 4.0A USB Type A, 5V DC, 500mA, D+/D- forbundet, 200Ω	BL2012 og BL2022	Li-ion
BC1221	100-240V AC ~ 50-60 Hz, 200W, 320-395VA	12.6V DC, 2.0A (x2) 21V DC, 4.0A (x2) USB Type A, 5V DC, 500mA, D+/D- forbundet, 200Ω		
BC1221-EU	220-240V AC ~ 50-60 Hz, 200W, 340VA			

Instruktioner til batteriopladning

Opladeren skal installeres i nærheden af en stikkontakt, der er lettilgængelig.

Oplad ikke batteripakken når temperaturen er under 0°C (32°F) eller over 45°C (113°F). Oplad nye batteripakker fuldstændigt inden brug.

Opladningstiden er ca. 60-90 minutter.

Tag opladeren ud af stikkontakten, og fjern batteripakken, når den ikke er i brug.

Dual Bay-opladeren er i stand til uafhængig og samtidig opladning af 12V og 20V batterier.

Handling	Forhold	Opladerens display		Alarm (lyd)	Brændstofmåler
		Grøn	Rød		
Sæt opladeren i en AC-stikkontakt.	**Strøm til (stand-by).**	●	❍	-	❍❍❍❍
Sæt batteripakken i opladeren.	**Oplader.** Brændstofmåleren angiver opladningstilstanden.	●	❍	-	✱❍❍❍ ➥
	Kommunikationsfejl. Batteriidentifikation/Aflæs fejlen Genisæt batteri. Batteriet kan være defekt.	❍	●	Lav ♪	❍❍❍❍
	Starttemperatur. Opladningen er afbrudt, indtil batteriet er afkølet til en sikker temperatur.	❍	2 x ✱	Lav ♪	❍❍❍❍
	Afbrydelse. Opladningstiden er overskredet. Batteriet kan være defekt.	❍	3 x ✱	Lav ♪	❍❍❍❍
	Temperatur i cyklus. Opladningen er afbrudt, indtil batteriet er afkølet til en sikker temperatur.	❍	4 x ✱	Lav ♪	❍❍❍❍
	Overspænding. Højspænding detekteret. Batteriet kan være defekt.	❍	5 x ✱	Lav ♪	❍❍❍❍
	Overstrøm. Høj strøm detekteret. Batteriet kan være defekt.	❍	6 x ✱	Lav ♪	❍❍❍❍
	Opladning udført.	●	❍	Høj ♪	●●●●
Tag batteripakken ud.	**Batteripakken fjernet.**	●	❍	Høj ♪	---

Symboltekst: ✱ Lyn ● Tændt ❍ Slukket

Rutinemæssig vedligeholdelse

Frakobl opladeren inden rengøring. Plastikoverflader bør kun rengøres med en let fugtig klud. Hold ventilationsåbningerne fri for støv og snavs. Opladeren bør ikke anvendes med en beskadiget ledning. Udskiftningsledninger og mærkater kan fås fra det nærmeste autoriserede **Ingersoll Rand** servicecenter.

Al korrespondance bedes stilet til det nærmeste **Ingersoll Rand** kontor eller-distributør.

Miljøbeskyttelse

Når brugstiden for **Ingersoll Rand**-el-produktet er udløbet, skal det sendes til genbrug i overensstemmelse med alle gældende standarder og regler (lokale, landsdækkende, europæiske, osv.). Forkert bortskaffelse kan skade miljøet.

Symbolidentifikation



Returnér affald mhp. genbrug.



Dette produkt må ikke bortskaffes med almindeligt affald.



Produktet indeholder litiumion. Dette produkt må ikke bortskaffes med almindeligt affald.

Den originale vejledning er på engelsk. Andre sprog er en oversættelse af den originale vejledning.

Produktspecifikationer: Sladdlöst putsverktyg för däck

Produktsäkerhetsinformation

Avsedd användning:
Denna sladdlösa däckslip är utformad för borrning och utvidgning av punkteringshål samt slipning av däckytor för invändig lappning.

⚠ VARNING

⚠ **VARNING: Läs alla säkerhetsvarningar, instruktioner, illustrationer och specifikationer som levereras tillsammans med detta elverktyg.** Om du inte följer varningar och instruktioner riskerar du att utsätta dig för elstötar, brand och/eller allvarliga skador. Spara alla varningar och instruktioner för framtida referens.

- **Återvinn eller kassera batterierna på ett ansvarsfullt sätt.** Punktera eller bränn inte batterierna. Olämplig kassering kan skada miljön eller orsaka personskada.
- **Använd endast verktygen med Ingersoll Rand batterier och laddare med lämplig spänning.** Att använda några andra batterier kan skapa en brandfara, personskada eller sakskada.

Mer information finns i säkerhetsbladet för sladdlösa däckslipar TL-G4911-SIM, säkerhetsinformationsbladet för batteriladdare 10567832 och säkerhetsinformationsbladet för batterier 10567840.

Manualerna kan laddas ner från ingersollrand.com

Produktspecifikationer

Modell	Varvtal för slipning	Brotschning varv/min	Spännhylsa för snabbväxling	Maxdiameter för sliptillbehör	Max. Brotschningstillbehör Ø
G4911	0-3,000	0-1,000	7/16" Hex	3"	3/8"

Modell	Spänning	Batterimodeller	Ljudnivå dB(A) (EN/BS EN 60745)		Vibrationsnivå (m/s^2) (EN/BS EN 60745)	
	V, likström		† Tryck (L_p)	‡ Effekt (L_w)	Niva	*K
G4911	20	BL2012 och BL2022	66.1	74.1	1.7	1.5

† K_{pA} = 3dB mätosäkerhet
‡ K_{wA} = 3dB mätosäkerhet
* K = mätosäkerhet (Vibrations)

Ljud-/vibrationsvärden fastställda enligt EN/BS EN 60745-2-23:2023.

Uppfyller kraven i UL STD. 62841-1.
certifierad enligt CSA STD. C22.2 No. 62841-1.

Intertek
5026893

⚠ VARNING

Värden för ljud och vibrationer har mätts upp i enlighet med etablerade internationella teststandarder. Användarens exponering vid en viss användning av ett verktyg kan skilja sig från dessa resultat. Därför bör mätningar göras på plats för att bedöma risken vid den specifika användningen.

Installation av brotschar/poleringsskiva

Se figur 3 på sidan 7.

⚠ VARNING

Ta alltid bort batteripaketet innan installation eller innan du tar bort eller justerar tillbehör till detta verktyg, eller innan du utför underhåll på verktyget eller något av dess tillbehör.

1. För spännhylsan (B) framåt och håll fast den.
2. För in tillbehöret (A) i spännhylsan (B).
3. Lossa spännhylsan (B).
4. Kontrollera att tillbehöret (A) sitter ordentligt fast i spännhylsan (B).

Justering av brotschar/poleringsskiva

Se figur 4 på sidan 7.

⚠ VARNING

Ta alltid bort batteripaketet innan installation eller innan du tar bort eller justerar tillbehör till detta verktyg, eller innan du utför underhåll på verktyget eller något av dess tillbehör.

1. Flytta spännhylsan (B) framåt.
2. Flytta tillbehöret (A) till önskad position.
3. Lossa spännhylsan (B).

Delar och Underhåll

Reparation och underhåll på verktyg bör bara utföras av en auktoriserad reparationsverkstad.

All kommunikation hänvisas till närmaste **Ingersoll Rand** kontor eller-distributör.

Produktspecifikationer: Batteri

Produktsäkerhetsinformation

Avsedd användning:

Dessa batterier används som strömkälla för **Ingersoll Rand** sladdlösa produkter.

⚠ VARNING

⚠ **VARNING: Läs alla säkerhetsvarningar, instruktioner, illustrationer och specifikationer som levereras tillsammans med detta elverktyg.** Om du inte följer varningar och instruktioner riskerar du att utsätta dig för elstötar, brand och/eller allvarliga skador.

- **Spara alla varningar och instruktioner för framtida referens.**
- **Återvinn eller kassera batterierna på ett ansvarsfullt sätt.** Punktera eller bränn inte batterierna. Olämplig kassering kan skada miljön eller orsaka personskada**.**

För mer information, se informationen för batterisäkerhet Form 10567840.

Manualerna kan laddas ner från ingersollrand.com

Produktspecifikationer

Modeller	Kemi	Kapacitet (Ah)	Vikt pund (kg)
BL2012	Litiumjon	2.5	0.94 (0.43)
BL2022		5.0	1.60 (0.73)

Drifttemperaturer

Uppladdningsbara batterier har bäst prestanda när de används i normal rumstemperatur på 15°C till 25°C (59°F till 77°F). Om batteriet är överdrivet varmt eller kallt kan uppladdning eller urladdning förhindras eller avbrytas.

Delar och underhåll

Etiketter är de enda delarna som kan bytas av användare.

Modeller	Varningsetiketter
BL2012	BL20-99-3 och BL2012-99-AP5
BL2022	BL20-99-4 och BL2022-99-AP5

All kommunikation hänvisas till närmaste **Ingersoll Rand** kontor eller -distributör.

Produktspecifikationer: Batteriladdare

Produktsäkerhetsinformation

⚠ VARNING

Viktiga säkerhetsinstruktioner - Spara dessa instruktioner.

⚠ FARA

För att minska riskerna för brand eller elektriska stötar ska följande instruktioner följas.

Predvidena uporaba:

Den här batteriladdaren är endast ämnad för uppladdning av **Ingersoll Rand** batterier.

⚠ VARNING

- **Använd endast Ingersoll Rand laddaren med litiumjon-batterier i IQ^{V20}-serien från Ingersoll Rand.** Användning av andra batterier eller laddare kan skapa fara för brand eller orsaka att batteriet exploderar vid laddning. Detta kan leda till person- eller sakskada.
- **Användaren kan inte utföra service på laddaren. Reparation får endast utföras på en av Ingersoll Rand auktoriserad reparationsverkstad.** Service utförd av användaren kan resultera i elektrisk stöt, brand och/eller allvarlig personskada.
- **I en bostadsmiljö, kommersiell eller lätt industriell miljö kan den orsaka radiostörningar.** Den här produkten är inte avsedd att installeras i en bostadsmiljö. I en kommersiell och lätt industriell miljö med anslutning till det allmänna elnätet kan det hända att användaren måste vidta åtgärder för att reducera störningen.
- **Den här produkten är inte ämnad för användning under resa.**

För mer information, se säkerhetsinformation för batteriladdare Form 10567832 och säkerhetsinformation för batteri Form 10567840.

Manualerna kan laddas ner från ingersollrand.com

Produktspecifikationer

Modeller	Ingång	Utgång	Batteri	
			Modellnummer	Typ
BC1121	100-240V AC ~ 50-60 Hz, 100W, 160-215VA	12.6V DC, 2.0A/21V DC, 4.0A USB Type A, 5V DC, 500mA, D+/D- ansluten, 200Ω	BL2012 och BL2022	Li-ion
BC1221	100-240V AC ~ 50-60 Hz, 200W, 320-395VA	12.6V DC, 2.0A (x2) 21V DC, 4.0A (x2) USB Type A, 5V DC, 500mA, D+/D- ansluten, 200Ω		
BC1221-EU	220-240V AC ~ 50-60 Hz, 200W, 340VA			

Laddningsinstruktioner för batteri

Laddaren ska installeras i närheten av ett lättillgängligt vägguttag.

Ladda inte batteripaketet när temperaturen är lägre än 0°C (32°F) eller högre än 45°C (113°F). Ladda till fullo nya batterier före användning.

Laddningstiden är cirka 60-90 minuter.

Koppla ur laddaren och ta ut batteripaketet när enheten inte används.

Dual Bay-laddaren kan ladda 12V och 20V batterier oberoende och samtidigt.

Åtgärd	Förhållande	Laddarens display		Larm (ljud)	Batterimätare
		Grön	Röd		
Anslut laddaren till ett växelströmsuttag.	**Ström på (viloläge).**	●	❍	-	❍❍❍❍
Sätt i batteripaketet i laddaren.	**Laddning.** Batterimätaren visar laddningens status.	●	❍	-	✱❍❍❍ ➥
	Kommunikationsfel. Batteriidentifiering/Läsningsfel, sätt i batteriet igen. Batteriet kan vara defekt.	❍	●	Låg ♪	❍❍❍❍
	Starttemperatur. Laddningen avbryts tills det att batteriet har återgått till en säker temperatur.	❍	2 x ✱	Låg ♪	❍❍❍❍
	Avbrott. Laddningen överskriden. Batteriet kan vara defekt.	❍	3 x ✱	Låg ♪	❍❍❍❍
	Temperatur under cykel. Laddningen avbryts tills det att batteriet har återgått till en säker temperatur.	❍	4 x ✱	Låg ♪	❍❍❍❍
	Överspänning. Hög spänning upptäckt. Batteriet kan vara defekt.	❍	5 x ✱	Låg ♪	❍❍❍❍
	Överström. Hög ström upptäckt. Batteriet kan vara defekt.	❍	6 x ✱	Låg ♪	❍❍❍❍
	Laddning klar.	●	❍	Hög ♪	●●●●
Ta bort batteripaketet.	**Batteriet borttaget.**	●	❍	Hög ♪	---

Förklaring: ✱ Blinkar ● På ❍ Av

Rutinunderhåll

Koppla ur laddaren från vägguttaget före rengöring. Plastytorna får endast rengöras med en lätt fuktad trasa. Håll ventilationsöppningarna fria från damm och smuts. Laddaren får inte användas med en skadad kabel. Ersättningskablar och etiketter finns tillgängliga hos din närmsta, auktoriserade **Ingersoll Rand** servicecenter.

All kommunikation hänvisas till närmaste **Ingersoll Rand** kontor eller distributör.

Miljöskydd

När livslängden för **Ingersoll Rand** elektriska produkt har förflutit måste det återvinnas i enlighet med alla tillämpbara regler och lagar (lokala, kommunala, statliga etc.). Olämplig kassering kan skada miljön.

Identifiering av symboler



Returnera kasserat material för återvinning.



Kassera inte den här produkten tillsammans med hushållssopor.



Produkten innehåller litiumjon. Kassera inte den här produkten tillsammans med hushållssopor.

Originalinstruktionerna är skrivna på engelska. Andra språk utgör en översättning av originalinstruktionerna.

NO

Produktspesifikasjoner: Trådløs dekkbuffer

Sikkerhetsinformasjon for Produktet

Tiltenkt bruk:
Denne trådløse dekkbufferen er designet for boring/fresing av punkteringer og sliping av dekkoverflater for innvendig lapping.

⚠ ADVARSEL

⚠ **ADVARSEL: Les alle sikkerhetsadvarsler, instruksjoner, illustrasjoner og spesifikasjoner som følger med elektroverktøyet.** Manglende etterlevelse av advarsler og instruksjoner kan føre til elektrisk sjokk, brann og/eller alvorlig skade. Ta vare på alle advarsler og instruksjoner til senere bruk.

- **Batterier skal gjenvinnes eller avhendes på en forsvarlig måte.** Punkter eller brenn ikke batterier. Feilavhending kan utgjøre en miljøfare eller føre til personskade.
- **Bruk bare verktøy med Ingersoll Rand batterier med korrekt spenning.** Bruk av andre batterier kan utgjøre en fare for brann, personskade eller eiendomsskade.

For ytterligere informasjon, se skjema TL-G4911-SIM i produktsikkerhetshåndboken for den trådløse dekkbufferen, skjema 10567832 i sikkerhetsinformasjonshåndboken for batteriladeren og skjema 10567840 i sikkerhetsinformasjonshåndboken for batterier.
Håndbøker kan lastes ned fra ingersollrand.com

Produktspesifikasjoner

Modell	Polering RPM	RPM for opprømming	Hurtigskifteflens	Maks. Poleringstilbehør Ø	Maks. Opprømmingstilbehør Ø
G4911	0-3,000	0-1,000	7/16" Hex	3"	3/8"

Modell	Spenning	Batterimodeller	Lydnivå dB(A) (EN/BS EN 60745)		Vibrasjons (m/s^2) (EN/BS EN 60745)	
	V, DC		† Trykk (L_p)	‡ Effekt (L_w)	Nivå	*K
G4911	20	BL2012 og BL2022	66.1	74.1	1.7	1.5

† K_{pA} = 3dB måleusikkerhet
‡ K_{wA} = 3dB måleusikkerhet
* K = måleusikkerhet (Vibrasjons)

Lyd- og vibrasjonsverdier bestemt i henhold til EN/BS EN 60745-2-23:2023.

I henhold til UL STD. 62841-1.
sertifisert til CSA STD. C22.2 No. 62841-1.

Intertek
5026893

⚠ ADVARSEL

Lyd-og vibrasjonsverdiene ble målt i samsvar med internasjonalt anerkjente teststandarder. Eksponeringen for brukeren i et bestemt bruksområde for verktøyet kan variere fra disse resultatene. Derfor bør målingene på stedet benyttes for å avgjøre farenivået i det bestemte bruksområdet.

Installasjon av opprømmingsbor/bufferhjul

Se figur 3 på side 7.

⚠ ADVARSEL

Fjern alltid batteriet før installering, fjerning eller justering av tilbehør på dette verktøyet, eller før det utføres vedlikehold på verktøyet eller tilbehøret.

1. Flytt flensen (B) fremover og hold den.
2. Sett vedlegget (A) inn i flensen (B).
3. Slipp flensen (B).
4. Kontroller at tilbehøret (A) holdes sikkert i flensen (B).

Justering av opprømmingsbor/bufferhjul

Se figur 4 på side 7.

⚠ ADVARSEL

Fjern alltid batteriet før installering, fjerning eller justering av tilbehør på dette verktøyet, eller før det utføres vedlikehold på verktøyet eller tilbehøret.

1. Flytt flensen (B) fremover.
2. Flytt tilbehøret (A) til ønsket posisjon.
3. Slipp flensen (B).

Reservedeler og Vedlikehold

Reparasjon og vedlikehold av verktøyet skal bare utføres av et autorisert servicesenter.

Alle kommunikasjoner henvises til nærmeste **Ingersoll Rand** kontor eller distributør.

Produktspesifikasjoner: Batteri

Sikkerhetsinformasjon for produktet

Tiltenkt bruk:

Disse batterier utgjør strømkilden for **Ingersoll Rand** trådløse produkter.

⚠ ADVARSEL

⚠ **ADVARSEL: Les alle sikkerhetsadvarsler, instruksjoner, illustrasjoner og spesifikasjoner som følger med elektroverktøyet.** Manglende etterlevelse av advarsler og instruksjoner kan føre til elektrisk sjokk, brann og/eller alvorlig skade.

- **Ta vare på alle advarsler og instruksjoner til senere bruk.**
- **Batterier skal gjenvinnes eller avhendes på en forsvarlig måte.** Punkter eller brenn ikke batterier. Feilavhending kan utgjøre en miljøfare eller føre til personskade**.**

For ytterligere informasjon henvises det til skjema 10567840 i håndboken med batterisikkerhetsinformasjon.

Håndbøker kan lastes ned fra ingersollrand.com

Produktspesifikasjoner

Modeller	Kjemi	Kapasitet (Ah)	Vekt pund (kg)
BL2012	Litium-ion	2.5	0.94 (0.43)
BL2022		5.0	1.60 (0.73)

Driftstemperatsuområde

Oppladbare batterier yter best når de er i bruk ved omgivelsestemperatur på 15°C til 25°C (59°F til 77°F). Et batteri som er for varmt eller for kaldt kan hindres eller stanses fra å bli ladet eller utladet.

Reservedeler og vedlikehold

Klistremerker er eneste utskiftbare deler.

Modeller	Advarselsmerker
BL2012	BL20-99-3 og BL2012-99-AP5
BL2022	BL20-99-4 og BL2022-99-AP5

Alle kommunikasjoner henvises til nærmeste **Ingersoll Rand** kontor eller distributør.

Produktspesifikasjoner: Batterilader

Sikkerhetsinformasjon for produktet

⚠ ADVARSEL

Viktige sikkerhetsinstruksjoner - Ta vare på disse instruksjonene.

⚠ FARE

For å redusere risikoen for brann eller elektrisk støt, følg disse instruksjonene nøye.

Tiltenkt bruk:

Denne batteriladeren er utformet for å kun lade **Ingersoll Rand** batterier.

⚠ ADVARSEL

- **Bruk kun Ingersoll Rand laderen med Ingersoll Rand IQ^{V20} Series li-ion-batterier.** Bruk av andre batterier eller laderenheter kan utgjøre en brannfare eller få batteriet til å sprenges under opplading. Dette kan føre til personskade eller eiendomsskade.
- **Reparasjon av laderen kan ikke utføres av bruker. Reparasjoner bør bare utføres av et Ingersoll Rand autorisert servicesenter.** Service utført av bruker kan føre til elektrisk støt, brann og/eller alvorlig personskade.
- **Produktet kan forårsake radiointerferens i bolig-, kommersielle eller lettindustrielle områder.** Produktet er ikke tiltenkt installasjon i et boligområde; i kommersielle eller lettindustrielle områder med kobling til et offentlig strømverk må det eventuelt treffes foranstaltninger for å redusere interferens.
- **Dette produktet er ikke ment å brukes av reisende.**

For ytterligere informasjon henvises det til skjema 10567832 i sikkerhetshåndboken til batteriladerenheten, samt skjema 10567840 i sikkerhetshåndboken til batteriet.

Håndbøker kan lastes ned fra ingersollrand.com

Produktspesifikasjoner

Modeller	Inngang	Utgang	Batteri	
			Modellnummer	Type
BC1121	100-240V AC ~ 50-60 Hz, 100W, 160-215VA	12.6V DC, 2.0A/21V DC, 4.0A USB Type A, 5V DC, 500mA, D+/D- Tilkoblet med, 200Ω	BL2012 og BL2022	Li-ion
BC1221	100-240V AC ~ 50-60 Hz, 200W, 320-395VA	12.6V DC, 2.0A (x2) 21V DC, 4.0A (x2) USB Type A, 5V DC, 500mA, D+/D- Tilkoblet med, 200Ω		
BC1221-EU	220-240V AC ~ 50-60 Hz, 200W, 340VA			

Instruksjoner for batterioppladning

Laderen skal være i nærheten av en stikkontakt som er lett tilgjengelig.

Batteripakken skal ikke lades opp når temperaturen er under 0°C (32°F) eller over 45°C (113°F). Lad nye batteripakker helt opp før de tas i bruk.

Oppladingstiden er ca. 60-90 minutter.

Koble fra laderen og fjern batteriet når den ikke brukes.

Dual Bay Charger er i stand til uavhengig og samtidig lading av 12V og 20V batterier.

Handling	Forhold	Laderdisplay		Alarm (lyd)	Ladningsmåler
		Groen	Rød		
Sett laderen inn i et vekselstrømsuttak.	**Strøm på (standby).**	●	❍	-	❍❍❍❍
Sett batteripakken inn i laderen.	**Lader opp.** Ladningsmåleren viser fremdrift.	●	❍	-	✱❍❍❍ ➥
	Kommunikasjonssvikt. Gjenkjenning av batteri/Leserfeil - sett batteriet i på nytt. Batteriet kan være ødelagt.	❍	●	Lav ♪	❍❍❍❍
	Startstemperatur. Oppladingen stoppet inntil batteriet har returnert til en forsvarlig temperatur.	❍	2 x ✱	Lav ♪	❍❍❍❍
	Stopp. For høy oppladning. Batteriet kan være defekt.	❍	3 x ✱	Lav ♪	❍❍❍❍
	Syklustemperatur. Oppladingen stoppet inntil batteriet har returnert til en forsvarlig temperatur.	❍	4 x ✱	Lav ♪	❍❍❍❍
	Overspenning. Høy spenning registrert. Batteriet kan være defekt.	❍	5 x ✱	Lav ♪	❍❍❍❍
	Overstrøm. Høy strøm registrert. Batteriet kan være defekt.	❍	6 x ✱	Lav ♪	❍❍❍❍
	Oppladingen ferdig.	●	❍	Høy ♪	●●●●
Ta ut batteripakken.	**Batteripakke fjernet.**	●	❍	Høy ♪	---

Symbolforklaring: ✱ Blink ● På ❍ Av

Rutinemessig vedlikehold

Trekk ut laderen før rengjøring. Plastoverflater bør kun rengjøres med en fuktig klut. Sørg for at luftventilene er rene og støvfrie. Laderenheten må ikke brukes med skadd kabel. Erstatningsledninger og -kabler er tilgjengelig på nærmeste autoriserte **Ingersoll Rand** servicesenter.

Alle kommunikasjoner henvises til nærmeste **Ingersoll Rand** kontor eller distributør.

Miljøbeskyttelse

Et gammelt **Ingersoll Rand** kraftprodukt skal gjenvinnes i henhold til gjeldende standarder og regelverk (lokale og statlige). Feilavhending kan utgjøre en miljøfare.

Symbolidentifikasjon



Returner avfallsmateriale for gjenvinning.



Kast ikke produktet sammen med husholdningsavfall.



Produktet inneholder litium-ion.
Kast ikke produktet sammen med husholdningsavfall.

De originale instruksjonene er på engelsk. Andre språk er en oversettelse av de originale instruksjonene.

Tuote-erittely: Johdoton renkaankiillotin

Tietoja Tuoteturvallisuudesta

Käyttötarkoitus:

Tämä akkukäyttöinen rengashiomakone on suunniteltu reikien poraamiseen/suurentamiseen ja renkaiden pintojen hiontaan sisäistä paikkausta varten.

⚠ VAROITUS

⚠ **VAROITUS: Lue kaikki tämän voimatyökalun mukana tulevat varoitukset, ohjeet, kuvat ja tekniset tiedot.** Varoitusten ja ohjeiden laiminlyönti voi aiheuttaa sähköiskun, tulipalon ja/tai vakavan loukkaantumisen. Säilytä kaikki varoitukset ja ohjeet myöhempää käyttöä varten.

- **Kierrätä tai hävitä akut vastuullisella tavalla.** Älä lävistä tai polta akkuja. Väärä hävitystapa voi vaarantaa ympäristön tai aiheuttaa henkilövahinkoja.
- **Käytä työkaluja vain Ingersoll Rand in akuilla ja laturilla, joissa on oikea jännite.** Jonkun muun akun käyttö saattaa aiheuttaa tulipalon, henkilö- tai omaisuusvahinkojen vaaran.

Lisätietoja on akkukäyttöisen rengashiomakoneen tuoteturvallisuusoppaan lomakkeessa TL-G4911-SIM, akkulaturin turvallisuustieto-oppaan lomakkeessa 10567832 ja akun turvallisuustieto-oppaan lomakkeessa 10567840.

Ohjeet voi ladata osoitteesta ingersollrand.com

Tuotteen Tekniset Tiedot

Malli	Hionnan kierrosluku	Kalvaminen, kierr./min	Pikavaihtoholkki	Suurin hiomalisävarusteen Ø	Maks. kalvamisen lisävaruste Ø
G4911	0-3,000	0-1,000	7/16" Hex	3"	3/8"

Malli	Jännite	Akkumallit	Melutaso dB(A) (EN/BS EN 60745)		Värinä (m/s²) (EN/BS EN 60745)	
	V, DC		† Paine (L_p)	‡ Teho (L_w)	Taso	*K
G4911	20	BL2012 ja BL2022	66.1	74.1	1.7	1.5

† K_{pA} = 3dB mittauksen epävarmuus

‡ K_{wA} = 3dB mittauksen epävarmuus

* K = mittauksen epävarmuus (Värinä)

Ääni-/tärinäarvot määritetty EN/BS EN 60745-2-23:2023 mukaisesti.

Noudattaa UL-standardeja. 62841-1.
hyväksytty CSA-normin mukaiseksi. C22.2 No. 62841-1.

Intertek
5026893

⚠ VAROITUS

Äänen ja tärähtelyn arvot mitattiin käyttäen kansainvälisesti tunnustettuja testinormeja. Käyttäjän altistus tietyssä työkalusovelluksessa voi erota näistä tuloksista. Siksi pitäisi käyttää paikan päällä suoritettuja mittauksia tietyn sovelluksen vaaratason määrittelyä varten.

Kalvinterien/kiillotuslaikan asennus

Katso kuvaa 3 sivulla 7.

⚠ VAROITUS

Poista akku aina ennen varusteen asentamista, poistamista tai säätämistä tai ennen minkään huoltotoimenpiteen suorittamista tälle työkalulle tai millekään varusteelle.

1. Siirrä holkkia (B) eteenpäin ja pidä sitä paikallaan.
2. Aseta lisäosa (A) holkkiin (B).
3. Vapauta holkki (B).
4. Tarkista, että lisäosa (A) on tukevasti kiinni holkissa (B).

Kalvinterien/kiillotuslaikan säätö

Katso kuvaa 4 sivulla 7.

⚠ VAROITUS

Poista akku aina ennen varusteen asentamista, poistamista tai säätämistä tai ennen minkään huoltotoimenpiteen suorittamista tälle työkalulle tai millekään varusteelle.

1. Siirrä holkkia (B) eteenpäin.
2. Siirrä lisäosa (A) haluttuun asentoon.
3. Vapauta holkki (B).

Osat ja Huolto

Vain valtuutettu huoltokorjauskeskus saa korjata ja huoltaa tätä työkalua.

Hoida viestintä lähimmän **Ingersoll Rand** in toimiston tai jakelijan kanssa.

Tuote-erittely: Akku

Tietoja tuoteturvallisuudesta

Käyttötarkoitus:

Näitä akkuja käytetään **Ingersoll Rand** in johdottomien tuotteiden virtalähteenä.

⚠ VAROITUS

⚠ **VAROITUS: Lue kaikki tämän voimatyökalun mukana tulevat varoitukset, ohjeet, kuvat ja tekniset tiedot.** Varoitusten ja ohjeiden laiminlyönti voi aiheuttaa sähköiskun, tulipalon ja/tai vakavan loukkaantumisen.

- **Säilytä kaikki varoitukset ja ohjeet myöhempää käyttöä varten.**
- **Kierrätä tai hävitä akut vastuullisella tavalla.** Älä lävistä tai polta akkuja. Väärä hävitystapa voi vaarantaa ympäristön tai aiheuttaa henkilövahinkoja**.**

Lisätietoja on akkujen turvallisuustietojen lomakkeessa 10567840.

Ohjeet voi ladata osoitteesta ingersollrand.com

Tuotteen Erittelyt

Mallit	Kemia	Varautumiskyky (Ah)	Paino paunaa (kg)
BL2012	Litiumioni	2.5	0.94 (0.43)
BL2022		5.0	1.60 (0.73)

Toimintalämpötilat

Ladattavat akut toimivat parhaiten, kun niitä käytetään 15°C - 25°C (59°F - 77°F) asteen normaalissa huoneenlämpötilassa. Liian kuumassa tai kylmässä akun lataus tai varauksen vapautuminen saattaa keskeytyä.

Osat ja huolto

Etiketit ovat ainut osa, jonka käyttäjä voi vaihtaa itse.

Mallit	Varoitusmerkit
BL2012	BL20-99-3 ja BL2012-99-AP5
BL2022	BL20-99-4 ja BL2022-99-AP5

Hoida viestintä lähimmän **Ingersoll Rand** in toimiston tai jakelijan kanssa.

Tuote-erittely: Akkulaturi

Tietoja tuoteturvallisuudesta

⚠ VAROITUS

Tärkeitä turvallisuusohjeita - säilytä nämä ohjeet.

⚠ VAARA

Noudata näitä ohjeita huolellisesti vähentääksesi tulipalon tai sähköiskun vaaraa.

Käyttötarkoitus:

Tämä akkulaturi on tarkoitettu **Ingersoll Rand** in akkujen lataamiseen.

⚠ VAROITUS

- **Käytä Ingersoll Rand -akkulaturia ainoastaan Ingersoll Rand IQ^{V20} -sarjan Li-ion -akkujen kanssa.** Muiden akkujen käyttäminen voi aiheuttaa tulipalovaaran tai voi aiheuttaa akun halkeamisen lataamisen aikana. Tuloksena voi olla henkilö- tai omaisuusvahinkoja.
- **Laturi ei ole käyttäjän huollettavissa. Vain Ingersoll Rand in valtuuttama huoltokorjauskeskus saa korjata ja huoltaa tätä työkalua.** Käyttäjän tekemän huollon seurauksena voi olla sähköisku, tulipalo ja/tai vammautuminen.
- **Se voi aiheuttaa radiotaajuista häiriötä asuinympäristössä, kaupallisessa ympäristössä tai kevyessä teollisessa ympäristössä.** Tätä tuotetta ei ole tarkoitettu asennettavaksi asuinympäristöön. Kaupallisessa ja kevyessä teollisessa ympäristössä, jossa on kytkentä julkiseen sähköverkkoon, käyttäjän on ehkä ryhdyttävä toimiin häiriöiden vähentämiseksi.
- **Tätä tuotetta ei ole tarkoitettu matkustajien käyttöön.**

Lisätietoja on akkulaturin turvallisuustietojen lomakkeessa 10567832 ja akkujen turvallisuustietojen lomakkeessa 10567840.

Ohjeet voi ladata osoitteesta ingersollrand.com

Tuotteen tekniset tiedot

Mallit	Tulo	Lähtö	Battery	
			Mallinumero	Tyyppi
BC1121	100-240V AC ~ 50-60 Hz, 100W, 160-215VA	12.6V DC, 2.0A/21V DC, 4.0A USB Type A, 5V DC, 500mA, D+/D- liitetty, 200Ω	BL2012 ja BL2022	Li-ion
BC1221	100-240V AC ~ 50-60 Hz, 200W, 320-395VA	12.6V DC, 2.0A (x2) 21V DC, 4.0A (x2) USB Type A, 5V DC, 500mA, D+/D- liitetty, 200Ω		
BC1221-EU	220-240V AC ~ 50-60 Hz, 200W, 340VA			

Akun latausohjeet

Laturi on asennettava helposti saatavilla olevan seinärasian lähelle.

Älä lataa akkua, kun lämpötila on alle 0°C (32°F) tai yli 45°C (113°F). Lataa uudet akut täyteen ennen käyttöä.

Latausaika on noin 60-90 minuuttia.

Ota laturi pois pistorasiasta ja irrota akkuyksikkö säilytyksen ajaksi.

Kaksoislaturi pystyy lataamaan itsenäisesti ja samanaikaisesti 12V: n ja 20V: n akut.

Toimenpide	Olosuhde	Laaduri näidik		Hälytys (ääni)	Varausmittari
		Vihreä	Punainen		
Kytke laturi: n pistorasiaan.	**Virta päällä (valmiustila).**	●	❍	-	❍❍❍❍
Aseta akkuyksikkö laturiin.	**Lataaminen.** Varausmittari osoittaa lataustason.	●	❍	-	✱❍❍❍
	Tiedonsiirtovirhe. Akun tunnistus/Lukemavirhe Aseta akku uudelleen. Akku voi olla viallinen.	❍	●	Matala ♪	❍❍❍❍
	Lämpötila alussa. Lataus on taukotilassa, kunnes akku on palautunut turvalliseen lämpötilaan.	❍	2 x ✱	Matala ♪	❍❍❍❍
	Aikakatkaisu. Lataus ylitetty. Akku voi olla viallinen.	❍	3 x ✱	Matala ♪	❍❍❍❍
	Jaksonaikainen lämpötila. Lataus on taukotilassa, kunnes akku on palautunut turvalliseen lämpötilaan.	❍	4 x ✱	Matala ♪	❍❍❍❍
	Ylijännite. Suuri jännite havaittu. Akku voi olla viallinen.	❍	5 x ✱	Matala ♪	❍❍❍❍
	Ylivirta. Suuri virta havaittu. Akku voi olla viallinen.	❍	6 x ✱	Matala ♪	❍❍❍❍
	Lataus valmis.	●	❍	Suuri ♪	●●●●
Irrota akku.	**Akku poistettu.**	●	❍	Suuri ♪	---

Selite: ✱ Vilkkuu ● Päällä ❍ Pois

Säännöllinen huolto

Irrota laturi pistorasiasta ennen puhdistusta. Muovipintojen puhdistukseen saa käyttää vain hiukan kosteaa liinaa. Pidä ilmanvaihtoaukot puhtaina pölystä ja liasta. Laturia ei saa käyttää vaurioituneella virtajohdolla. Vaihtojohtoja ja -kaapeleita voi ostaa lähimmästä valtuutetusta **Ingersoll Rand** palvelupisteestä.

Hoida viestintä lähimmän **Ingersoll Rand** in toimiston tai jakelijan kanssa.

Ympäristön suojelu

Kun **Ingersoll Rand** in sähkötuotteen käyttöikä on ohi, se on kierrätettävä voimassa olevien standardien ja säädösten mukaisesti (paikalliset, osavaltikohtaiset, maakohtaiset jne.). Väärä hävitystapa voi vahingoittaa ympäristöä.

Symbolin Tunniste



Palauta jätemateriaali kierrätettäväksi.



Älä hävitä tätä tuotetta kotitalousjätteen mukana.



Tuote sisältää litiumionia. Älä hävitä tätä tuotetta kotitalousjätteen mukana.

Alkuperäiset ohjeet ovat englanninkielisiä. Muut kielet ovat alkuperäisen ohjeen käännöksiä.

PT

Especificações do Produto: Retificadora de pneus sem fio

Informações de Segurança do Produto

Utilização Prevista:

Este retificador de pneus sem fios foi concebido para perfurar/desbastar furos e limar superfícies de pneus para remendos internos.

⚠ AVISO

⚠ **AVISO: Leia todos os avisos de segurança, instruções, ilustrações e especificações fornecidos com esta ferramenta elétrica.** O não cumprimento dos avisos e das instruções pode resultar em choques eléctricos, incêndios e/ou ferimentos graves. Conserve todos os Avisos e instruções para futura referência.

- **Elimine ou recicle as baterias de forma responsável.** Não perfure nem queime as baterias. Uma eliminação incorrecta pode prejudicar o ambiente ou causar lesões pessoais.
- **Utilize exclusivamente Ferramentas com o carregador de baterias e as baterias da Ingersoll Rand com a tensão adequada.** A utilização de outras baterias pode dar azo a riscos de incêndio, lesões ou danos materiais.

Para obter informações adicionais, consulte o Formulário do Manual de Segurança do Produto do Retificador de Pneus sem Fios TL-G4911-SIM, o Formulário do Manual de Informações de Segurança do Carregador de Bateria 10567832 e o Formulário do Manual de Informações de Segurança da Bateria 10567840.

Pode transferir manuais do seguinte endereço da Internet: ingersollrand.com

Especificações do Produto

Modelo	RPM de polimento	RPM de alargamento	Mandril de troca rápida	Máx. Ø do acessório de polimento	Máx. acessório de escareador Ø
G4911	0-3,000	0-1,000	7/16" Hexadecimal	3"	3/8"

Modelo	Tensão	Modelos de baterias	Nível de Ruído dB(A) (EN/BS EN 60745)		Vibrações (m/s²) (EN/BS EN 60745)	
	V, CC		† Pressão (L_p)	‡ Potência (L_w)	Nível	*K
G4911	20	BL2012 e BL2022	66.1	74.1	1.7	1.5

† K_{pA} = Incerteza de medida 3dB
‡ K_{wA} = Incerteza de medida 3dB
* Incerteza de medida K (Vibrações)

Valores de som/vibração determinados de acordo com a norma EN/BS EN 60745-2-23:2023.

Em conformidade com UL STD. 62841-1.
certificado para CSA STD. C22.2 No. 62841-1.

Intertek
5026893

⚠ AVISO

Os valores de vibração e ruído foram medidos de acordo com normas de teste reconhecidas a nível internacional. A exposição relativamente ao utilizador numa aplicação de ferramenta específica pode divergir destes resultados. Por conseguinte, deve proceder-se a medições no local, a fim de determinar o nível de risco nessa aplicação específica.

Instalação de brocas de escareador/roda de calafetagem

Consulte a figura 3 na página 7.

⚠ AVISO

Remova sempre a bateria antes de instalar, remover ou ajustar qualquer acessório nesta ferramenta ou antes de realizar qualquer trabalho de manutenção na mesma ou em qualquer acessório.

1. Desloque o mandril (B) para a frente e segure-o.
2. Introduza o acessório (A) no mandril (B).
3. Solte o mandril (B).
4. Verifique se o acessório (A) está bem fixo no mandril (B).

Ajuste das brocas do escareador/roda de calafetagem

Consulte a figura 4 na página 7.

⚠ AVISO

Remova sempre a bateria antes de instalar, remover ou ajustar qualquer acessório nesta ferramenta ou antes de realizar qualquer trabalho de manutenção na mesma ou em qualquer acessório.

1. Desloque o mandril (B) para a frente.
2. Desloque o acessório (A) para a posição pretendida.
3. Solte o mandril (B).

Peças e Manutenção

A reparação e a manutenção da ferramenta só devem ser levadas a cabo por um Centro de Assistência Técnica Autorizado.

Para qualquer assunto, contacte o escritório ou o distribuidor da **Ingersoll Rand** mais próximo.

Especificações do Produto: Bateria

Informações de Segurança do Produto

Utilização Prevista:
Estas baterias são utilizadas como fonte de alimentação para os Produtos Sem Fios **Ingersoll Rand.**

⚠ AVISO

⚠ **AVISO: Leia todos os avisos de segurança, instruções, ilustrações e especificações fornecidos com esta ferramenta elétrica.** O não cumprimento dos avisos e das instruções.

- **Conserve todos os Avisos e instruções para futura referência.**
- **Elimine ou recicle as baterias de forma responsável.** Não perfure nem queime as baterias. Uma eliminação incorrecta pode prejudicar o ambiente ou causar lesões pessoais.

Para obter informações mais detalhadas, consulte o manual de informações de segurança da bateria, com a referência 10567840.
Pode transferir manuais do seguinte endereço da Internet: ingersollrand.com

Especificações do Produto

Modelos	Química	Capacidade (Ah)	Peso lb (kg)
BL2012	Ião-Lítio	2.5	0.94 (0.43)
BL2022		5.0	1.60 (0.73)

Temperaturas de Funcionamento
Pilhas recarregáveis têm um melhor desempenho quando são operadas a uma temperatura ambiente normal de 15°C a 25°C (59°F a 77°F). Uma bateria excessivamente quente ou fria pode impedir ou interromper o carregamento da bateria ou descarregá-la.

Peças e Manutenção

As etiquetas são as únicas Peças Substituíveis pelo utilizador.

Modelos	Etiqueta de Advertência
BL2012	BL20-99-3 e BL2012-99-AP5
BL2022	BL20-99-4 e BL2022-99-AP5

Para qualquer assunto, contacte o escritório ou o distribuidor da **Ingersoll Rand** mais próximo.

Especificações do Produto: Carregador de baterias

Informações de Segurança do Produto

⚠ AVISO

Instruções de segurança importantes - Guarde estas instruções.

⚠ PERIGO

Para reduzir os riscos de incêndio ou de choque eléctrico, cumpra estas instruções com cuidado.

Utilização Prevista:
Este Carregador de Baterias foi concebido para o carregamento de baterias da **Ingersoll Rand**.

⚠ AVISO

- **Use apenas carregadores Ingersoll Rand com baterias Ingersoll Rand da Série Li-ion IQ^{V20}.** A utilização de outras baterias ou de outros carregadores pode dar azo a risco de incêndio ou pode provocar o rebentamento da bateria quando está a ser carregada. Podem ocorrer lesões pessoais ou danos materiais.
- **O carregador de baterias não pode ser reparado pelo utilizador. A sua reparação só deve ser levada a cabo por um Centro de Assistência Técnica Autorizado da Ingersoll Rand.** Uma reparação efectuada pelo utilizador pode dar origem a choques eléctricos, incêndios e/ou lesões pessoais graves.
- **Num ambiente residencial, comercial ou pouco industrial poderá provocar interferências de rádio.** Este produto não se destina a ser instalado num ambiente residencial; num ambiente comercial e pouco industrial com ligação eléctrica pública, o utilizador poderá ter de tomar medidas para reduzir a interferência.
- **Este produto não está destinado para ser usado por viajantes.**

Para obter informações mais detalhadas, consulte o manual com as informações de segurança do Carregador de Baterias, com a referência 10567832 e o manual com as informações de segurança da Bateria, com a referência 10567840.
Pode transferir manuais do seguinte endereço da Internet: ingersollrand.com

Especificações do Produto

Modelos	Entrada	saída	Bateria	
			Número do Modelo	Type
BC1121	100-240V AC ~ 50-60 Hz, 100W, 160-215VA	12.6V DC 2.0A/21V DC 4.0A USB Type A, 5V DC, 500mA, D+/D- Ligado, 200Ω	BL2012 e BL2022	Li-ion
BC1221	100-240V AC ~ 50-60 Hz, 200W, 320-395VA	12.6V DC, 2.0A (x2) 21V DC, 4.0A (x2) USB Type A, 5V DC, 500mA, D+/D- Ligado, 200Ω		
BC1221-EU	220-240V AC ~ 50-60 Hz, 200W, 340VA			

Instruções de Carregamento da Bateria

O carregador deve ser instalado próximo de uma tomada que seja facilmente acessível.

Nunca carregue o conjunto de baterias quando a temperatura for inferior a 0°C (32°F) ou superior a 45°C (113°F). Carregue completamente os conjuntos de baterias novos antes de os utilizar pela primeira vez.

A bateria demora cerca de 60-90 minutos a ficar carregada.

Desligue o carregador e retire a bateria quando não estiverem em uso.

O carregador de compartimento duplo é capaz de carregar de forma independente e simultânea baterias de 12V e 20V.

Acção	Condição	Visor do Carregador		Alarme (Som)	Indicador de Carga
		Verde	Vermelho		
Ligue o carregador a uma tomada de CA.	**Ligado (em stand-by)**	●	❍	-	❍❍❍❍
Inserir o conjunto de bateria no carregador.	**A carregar.** O indicador de carga indica o estado da carga.	●	❍	-	✱❍❍❍
	Falha de comunicação. Identificação Bateria/Ler a Falha Reinserir a Bateria. A bateria pode estar com defeito.	❍	●	Baixo ♪	❍❍❍❍
	Temperatura inicial. Carregamento interrompido até a bateria ter atingido uma temperatura segura.	❍	2 x ✱	Baixo ♪	❍❍❍❍
	Tempo de carregamento esgotado. O tempo definido para o carregamento esgotou-se. A bateria pode estar defeituosa.	❍	3 x ✱	Baixo ♪	❍❍❍❍
	Temperatura durante o ciclo. Carregamento interrompido até a bateria ter atingido uma temperatura segura.	❍	4 x ✱	Baixo ♪	❍❍❍❍
	Sobretensão. Foi detectada uma tensão alta. A bateria pode estar defeituosa.	❍	5 x ✱	Baixo ♪	❍❍❍❍
	Sobrecorrente. Foi detectada uma corrente alta. A bateria pode estar defeituosa.	❍	6 x ✱	Baixo ♪	❍❍❍❍
	Carregamento concluído.	●	❍	Elevado ♪	●●●●
Remover o conjunto de baterias.	**Bateria de pilhas removida.**	●	❍	Elevado ♪	---

Legenda: ✱ A piscar ● Aceso ❍ Apagado

Manutenção de Rotina

Desligue o carregador antes de limpar. As superfícies plásticas devem ser limpas apenas com um pano ligeiramente húmido. Mantenha as aberturas de ventilação limpas, sem pó nem resíduos. Se o cabo de alimentação do carregador estiver danificado, o carregador não pode ser utilizado. Cabos e etiquetas de substituição estão disponíveis no Centro de Serviço da **Ingersoll Rand** autorizado, mais próximo.

Para qualquer assunto, contacte o escritório ou o distribuidor da **Ingersoll Rand** mais próximo.

Protecção do Ambiente

Quando a vida útil de um produto eléctrico da **Ingersoll Rand** chega ao fim, ele tem de ser reciclado de acordo com todas as normas e os regulamentos aplicáveis (locais, estaduais, nacionais, federais, etc.). Se a bateria for deitada fora de modo incorrecto pode prejudicar o ambiente.

Identificação dos Símbolos



Devolver para reciclagem.



Não juntar este produto ao lixo doméstico.



Este produto contém iões de lítio.
Não juntar este produto ao lixo doméstico.

As instruções originais estão redigidas na língua inglesa. e encontram-se traduzidas noutros idiomas.

Προδιαγραφές προϊόντος: Τροχός λείανσης ελαστικών χωρίς καλώδιο

Πληροφορίες Ασφάλειας Προϊόντος

Προοριζόμενη χρήση:

Αυτό το εργαλείο επισκευής ελαστικών χωρίς καλώδιο έχει σχεδιαστεί για τη διάνοιξη/διεύρυνση τρυπημάτων και τη λείανση των επιφανειών των ελαστικών για εσωτερική επιδιόρθωση.

⚠ ΠΡΟΕΙΔΟΠΟΊΗΣΗ

⚠ **ΠΡΟΕΙΔΟΠΟΊΗΣΗ: Διαβάστε όλες τις προειδοποιήσεις ασφαλείας, οδηγίες, εικόνες και προδιαγραφές που παρέχονται με το συγκεκριμένο ηλεκτρικό εργαλείο.** Η μη τήρηση των προειδοποιήσεων και των οδηγιών μπορεί να οδηγήσει σε ηλεκτροπληξία, πυρκαγιά και / ή σοβαρό τραυματισμό. Αποθηκεύστε όλες τις Προειδοποιήσεις και τις οδηγίες για μελλοντική αναφορά.

- **Φροντίστε για την κατάλληλη ανακύκλωση ή διάθεση των μπαταριών.** Μην τρυπάτε και μην καίτε τις μπαταρίες. Η εσφαλμένη διάθεση ενδέχεται να θέσει σε κίνδυνο το περιβάλλον ή να προκαλέσει τραυματισμό.
- **Χρησιμοποιείτε τα εργαλεία μόνο με μπαταρίες και φορτιστές κατάλληλης τάσης της Ingersoll Rand.** Η χρήση οποιουδήποτε άλλου τύπου μπαταριών μπορεί να προκαλέσει κίνδυνο φωτιάς, τραυματισμού ή υλικές ζημιές.

Για πρόσθετες πληροφορίες, ανατρέξτε στο Εγχειρίδιο Ασφαλείας Προϊόντος για το Εργαλείο Επισκευής Ελαστικών Χωρίς Καλώδιο Έντυπο TL-G4911-SIM, στο Εγχειρίδιο Πληροφοριών Ασφαλείας Φορτιστή Μπαταρίας Έντυπο 10567832 και στο Εγχειρίδιο Πληροφοριών Ασφαλείας Μπαταρίας Έντυπο 10567840.

Λήψη εγχειριδίων μπορεί να γίνει από την ηλεκτρονική διεύθυνση ingersollrand.com

Προδιαγραφές Προϊόντος

Μοντέλο	Στροφές ανά λεπτό λείανσης	Στροφές ανά λεπτό, φρεζαρίσματος	Δακτύλιος σύσφιξης γρήγορης αλλαγής	Μέγ. Ø εξαρτήματος λείανσης	Μέγ. Ø εξαρτήματος φρεζαρίσματος
G4911	0-3,000	0-1,000	7/16" Εξάγωνο	3"	3/8"

Μοντέλο	Τάση	Μοντέλα μπαταρίας	Ηχητική Στάθμη dB(A) (EN/BS EN 60745)		Κραδασμών (m/s^2) (EN/BS EN 60745)	
	V, DC		† Πίεση (L_p)	‡ Ισχύς (L_w)	Στάθμη	*K
G4911	20	BL2012 και BL2022	66.1	74.1	1.7	1.5

† K_{pA} = 3dB αβεβαιότητα μέτρησης
‡ K_{wA} = 3dB αβεβαιότητα μέτρησης
* K = αβεβαιότητα μέτρησης (κραδασμών)

Οι τιμές ήχου/δονήσεων προσδιορίζονται σύμφωνα με το πρότυπο EN/BS EN 60745-2-23:2023.

Συμμόρφωση με UL STD. 62841-1.
πιστοποίηση με το CSA STD. C22.2 No. 62841-1.

Intertek
5026893

⚠ ΠΡΟΕΙΔΟΠΟΊΗΣΗ

Οι τιμές ήχου και δονήσεων μετρήθηκαν σε συμμόρφωση με διεθνώς αναγνωρισμένα πρότυπα δοκιμών. Η έκθεση για το χρήστη σε μια συγκεκριμένη εφαρμογή εργαλείων μπορεί να διαφέρει από αυτά τα αποτελέσματα. Συνεπώς, πρέπει να χρησιμοποιούνται επί τόπου μετρήσεις για τον καθορισμό του επιπέδου κινδύνου στην εν λόγω εφαρμογή.

Εγκατάσταση μυτών αλεζουάρ/τροχού λείανσης ελαστικών

Ανατρέξτε στην Εικόνα 3 στη σελίδα 7.

⚠ ΠΡΟΕΙΔΟΠΟΊΗΣΗ

Πριν από την τοποθέτηση, την αφαίρεση ή την προσαρμογή οποιουδήποτε εξαρτήματος σε αυτό το εργαλείο ή πριν από την εκτέλεση οποιασδήποτε εργασίας συντήρησης σε αυτό το εργαλείο ή σε οποιοδήποτε εξάρτημα, αφαιρείτε πάντα την μπαταρία.

1. Μετακινήστε τον δακτύλιο σύσφιξης (B) προς τα εμπρός και κρατήστε τον.
2. Τοποθετήστε το προσάρτημα (A) μέσα στον δακτύλιο σύσφιξης (B).
3. Απελευθερώστε τον δακτύλιο σύσφιξης (B).
4. Βεβαιωθείτε ότι το προσάρτημα (A) συγκρατείται με ασφάλεια στον δακτύλιο σύσφιξης (B).

Ρύθμιση μυτών αλεζουάρ/τροχού λείανσης ελαστικών

Ανατρέξτε στην Εικόνα 4 στη σελίδα 7.

⚠ ΠΡΟΕΙΔΟΠΟΊΗΣΗ

Πριν από την τοποθέτηση, την αφαίρεση ή την προσαρμογή οποιουδήποτε εξαρτήματος σε αυτό το εργαλείο ή πριν από την εκτέλεση οποιασδήποτε εργασίας συντήρησης σε αυτό το εργαλείο ή σε οποιοδήποτε εξάρτημα, αφαιρείτε πάντα την μπαταρία.

1. Μετακινήστε τον δακτύλιο σύσφιξης (B) προς τα εμπρός.
2. Μετακινήστε το προσάρτημα (A) στην επιθυμητή θέση.
3. Απελευθερώστε τον δακτύλιο σύσφιξης (B).

Εξαρτήματα και Συντήρηση

Η επισκευή και συντήρηση των εργαλείων πρέπει να διενεργείται από εξουσιοδοτημένο Κέντρο Σέρβις.

Για επικοινωνία, απευθυνθείτε στο πλησιέστερο γραφείο ή διανομέα της **Ingersoll Rand**.

Προδιαγραφές προϊόντος: Μπαταρία

Πληροφορίες ασφάλειας προϊόντος

Προοριζόμενη χρήση:

Οι μπαταρίες αυτές χρησιμοποιούνται ως πηγή ισχύος για τα προϊόντα μπαταρίας της **Ingersoll Rand**.

⚠ ΠΡΟΕΙΔΟΠΟΙΗΣΗ

⚠ **ΠΡΟΕΙΔΟΠΟΙΗΣΗ: Διαβάστε όλες τις προειδοποιήσεις ασφαλείας, οδηγίες, εικόνες και προδιαγραφές που παρέχονται με το συγκεκριμένο ηλεκτρικό εργαλείο.** Η μη τήρηση των προειδοποιήσεων και των οδηγιών μπορεί να οδηγήσει σε ηλεκτροπληξία, πυρκαγιά και/ή σοβαρό τραυματισμό.

- **Αποθηκεύστε όλες τις Προειδοποιήσεις και τις οδηγίες για μελλοντική αναφορά.**
- **Φροντίστε για την κατάλληλη ανακύκλωση ή διάθεση των μπαταριών.** Μην τρυπάτε και μην καίτε τις μπαταρίες. Η εσφαλμένη διάθεση ενδέχεται να θέσει σε κίνδυνο το περιβάλλον ή να προκαλέσει τραυματισμό.

Για περισσότερες πληροφορίες, ανατρέξτε στο Έντυπο 10567840 του Εγχειριδίου Πληροφοριών Ασφάλειας Μπαταριών.

Λήψη εγχειριδίων μπορεί να γίνει από την ηλεκτρονική διεύθυνση ingersollrand.com

Προδιαγραφές Προϊόντος

Μοντέλα	Χημεία	Χωρητικότητα (Ah)	Βάρος lb (kg)
BL2012	Μπαταρία ιόντων λιθίου	2.5	0.94 (0.43)
BL2022		5.0	1.60 (0.73)

Θερμοκρασία λειτουργίας

Οι επαναφορτιζόμενες μπαταρίες έχουν τη μέγιστη απόδοση όταν λειτουργούν σε κανονική θερμοκρασία δωματίου 15°C έως 25°C (59°F έως 77°F). Μια υπερβολικά ζεστή ή κρύα μπαταρία μπορεί να αποτρέψει ή να διακόψει τη φόρτιση ή την εκφόρτιση της μπαταρίας.

Εξαρτήματα και συντήρηση

Οι ετικέτες συνιστούν τα μόνα μέρη που επιδέχονται αντικατάστασης από το χρήστη.

Μοντέλα	Προειδοποιητικές ετικέτες
BL2012	BL20-99-3 και BL2012-99-AP5
BL2022	BL20-99-4 και BL2022-99-AP5

Για επικοινωνία, απευθυνθείτε στο πλησιέστερο γραφείο ή διανομέα της **Ingersoll Rand**.

Προδιαγραφές προϊόντος: Φορτιστής μπαταρίας

Πληροφορίες ασφάλειας προϊόντος

⚠ ΠΡΟΕΙΔΟΠΟΙΗΣΗ

Σημαντικές οδηγίες ασφαλείας - Αποθηκεύστε αυτές τις οδηγίες.

⚠ ΚΙΝΔΥΝΟΣ

Για να μειώσετε τον κίνδυνο πυρκαγιάς ή ηλεκτροπληξίας, ακολουθήστε προσεκτικά αυτές τις οδηγίες.

Προοριζόμενη χρήση:

Αυτός ο Φορτιστής Μπαταριών έχει σχεδιαστεί για τη φόρτιση **Ingersoll Rand** μπαταριών μόνο.

⚠ ΠΡΟΕΙΔΟΠΟΙΗΣΗ

- **Να χρησιμοποιείτε μόνο Ingersoll Rand φορτιστή με μπαταρίες Li-ion της. Ingersoll Rand Σειράς IQ^{V20}.** Η χρήση άλλου τύπου μπαταριών ή φορτιστών μπορεί να προκαλέσει κίνδυνο φωτιάς, τραυματισμού ή την έκρηξη της μπαταρίας κατά τη διάρκεια της φόρτισης. Ενδέχεται να προκληθεί τραυματισμός ή υλικές ζημιές.
- **Ο φορτιστής δεν επιδέχεται συντήρηση από το χρήστη. Η επισκευή θα πρέπει να πραγματοποιείται μόνο από εξουσιοδοτημένο κέντρο σέρβις της Ingersoll Rand.** Αν γίνει σέρβις από το χρήστη ενδέχεται προκληθεί ηλεκτροπληξία, φωτιά ή/και σοβαρός τραυματισμός.
- **Σε κατοικημένες ή εμπορικές περιοχές και σε περιοχές ελαφράς βιομηχανίας ενδέχεται να προκαλέσει ραδιοπαρεμβολές.** Το προϊόν αυτό δεν προορίζεται για εγκατάσταση σε κατοικημένες περιοχές. Σε εμπορικές περιοχές ή περιοχές ελαφράς βιομηχανίας που συνδέονται με το δημόσιο δίκτυο παροχής ρεύματος, ο χρήστης ενδέχεται να χρειαστεί να λάβει μέτρα για τη μείωση των παρεμβολών.
- **Αυτό το προϊόν δεν προορίζεται για χρήση από ταξιδιώτες.**

Για περισσότερες πληροφορίες, ανατρέξτε στο έντυπο 10567832 του εγχειριδίου πληροφοριών ασφαλείας για φορτιστές μπαταρίας και στο έντυπο 10567840 του εγχειριδίου πληροφοριών ασφαλείας για μπαταρίες.

Λήψη εγχειριδίων μπορεί να γίνει από την ηλεκτρονική διεύθυνση ingersollrand.com

Προδιαγραφές προϊόντος

Μοντέλα	Είσοδος	Έξοδος	Μπαταρία	
			Αριθμός Μοντέλου	συμπλέκτη
BC1121	100-240V AC ~ 50-60 Hz, 100W, 160-215VA	12.6V DC, 2.0A/21V DC, 4.0A USB Type A, 5V DC, 500mA, D+/D- Σύνδεση, 200Ω	BL2012 και BL2022	Li-ion
BC1221	100-240V AC ~ 50-60 Hz, 200W, 320-395VA	12.6V DC, 2.0A (x2) 21V DC, 4.0A (x2) USB Type A, 5V DC, 500mA, D+/D- Σύνδεση, 200Ω		
BC1221-EU	220-240V AC ~ 50-60 Hz, 200W, 340VA			

Οδηγίες για τη φόρτιση της μπαταρίας

Ο φορτιστής πρέπει να εγκατασταθεί κοντά σε πρίζα που είναι εύκολα προσβάσιμη.

Μη φορτίζετε το πακέτο μπαταριών αν η θερμοκρασία είναι κάτω από 0°C (32°F) ή πάνω από 45°C (113°F). Φορτίστε πλήρως τα νέα πακέτα μπαταριών πριν τα χρησιμοποιήσετε.

Ο χρόνος φόρτισης είναι περίπου 60-90 λεπτά.

Αποσυνδέστε το φορτιστή και αφαιρέστε τη συσκευασία της μπαταρίας όταν δεν χρησιμοποιείται.

Ο φορτιστής διπλής όψης είναι ικανός για ανεξάρτητη και ταυτόχρονη φόρτιση μπαταριών 12V και 20V.

Ενέργεια	Κατάσταση	Ένδειξη φορτιστή		Συναγερμός (ήχος)	Δείκτης φόρτισης
		Πράσινη	Κόκκινη		
Συνδέστε το φορτιστή σε πρίζα AC.	**Ενεργοποίηση (αναμονή).**	●	❍	-	❍❍❍❍
Τοποθετήστε το πακέτο μπαταριών στο φορτιστή.	**Φόρτιση.** Ο δείκτης φόρτισης υποδεικνύει κατάσταση φόρτισης.	●	❍	-	✱❍❍❍ ➥
	Αποτυχία επικοινωνίας. Αναγνώριση Μπαταρίας/Ανάγνωση Σφάλματος Επανατοποθετήστε μπαταρία. Η μπαταρία μπορεί να είναι ελαττωματική.	❍	●	Χαμηλός ♪	❍❍❍❍
	Αρχική θερμοκρασία. Παύση φόρτισης μέχρι η θερμοκρασία της μπαταρίας να φτάσει σε ασφαλή επίπεδα.	❍	2 x ✱	Χαμηλός ♪	❍❍❍❍
	Λήξη χρόνου αναμονής. Υπέρβαση χρόνου φόρτισης. Η μπαταρία μπορεί να είναι ελαττωματική.	❍	3 x ✱	Χαμηλός ♪	❍❍❍❍
	Θερμοκρασία κατά τη διάρκεια του κύκλου. Παύση φόρτισης μέχρι η θερμοκρασία της μπαταρίας να φτάσει σε ασφαλή επίπεδα.	❍	4 x ✱	Χαμηλός ♪	❍❍❍❍
	Υπέρταση. Ανίχνευση υψηλής τάσης. Η μπαταρία μπορεί να είναι ελαττωματική.	❍	5 x ✱	Χαμηλός ♪	❍❍❍❍
	Υπερένταση ρεύματος. Ανίχνευση υψηλής έντασης ρεύματος. Η μπαταρία μπορεί να είναι ελαττωματική.	❍	6 x ✱	Χαμηλός ♪	❍❍❍❍
	Η φόρτιση ολοκληρώθηκε.	●	❍	Υψηλός ♪	●●●●
Αφαιρέστε το πακέτο μπαταριών.	**Πακέτο μπαταριών που έχει αφαιρεθεί.**	●	❍	Υψηλός ♪	---

Υπόμνημα: ✱ Αναβόσμησμα ● Ενεργοποίηση ❍ Απενεργοποίηση

Συντήρηση ρουτίνας

Αποσυνδέσετε το φορτιστή πριν από τον καθαρισμό. Οι πλαστικές επιφάνειες πρέπει να καθαρίζονται μόνο με ένα ελαφρώς βρεγμένο πανί. Διατηρείτε τις θυρίδες εξαερισμού καθαρές, χωρίς σκόνη και ακαθαρσίες.

Ο φορτιστής δεν θα πρέπει να χρησιμοποιείτε αν το καλώδιο έχει υποστεί φθορά. Καλώδια αντικατάστασης και ετικέτες είναι διαθέσιμες στο πλησιέστερο εξουσιοδοτημένο Κέντρο Εξυπηρέτησης της **Ingersoll Rand**.

Για επικοινωνία, απευθυνθείτε στο πλησιέστερο γραφείο ή διανομέα της **Ingersoll Rand**.

Περιβαλλοντολογική προστασία

Όταν λήξει η διάρκεια ζωής του, το ηλεκτρικό προϊόν της **Ingersoll Rand** πρέπει να ανακυκλώνεται σύμφωνα με τα ισχύοντα πρότυπα και κανονισμούς (τοπικούς, κρατικούς, ομοσπονδιακούς, κλπ.). Η ακατάλληλη διάθεση του προϊόντος ενδέχεται να θέσει σε κίνδυνο το περιβάλλον.

Αναγνώριση συμβόλων



Επιστρέψτε τα απόβλητα για ανακύκλωση.



Μην απορρίπτετε το παρόν προϊόν μαζί με οικιακά απόβλητα.



Li-ion

Το προϊόν περιέχει ιόντα λιθίου.
Μην απορρίπτετε το παρόν προϊόν μαζί με οικιακά απόβλητα.

Οι πρωτότυπες οδηγίες είναι στα αγγλικά. Οι άλλες γλώσσες είναι μετάφραση των πρωτότυπων οδηγιών.

SL

Specifikacije izdelka: Akumulatorsko orodje za popravilo pnevmatik

Priročnik za Varno Uporabo Izdelka

Predvidena Uporaba:

To akumulatorsko orodje za popravilo pnevmatik je zasnovano za vrtanje/povrtanje lukenj in brušenje površin pnevmatik za notranje krpanje.

⚠ OPOZORILO

⚠ **OPOZORILO: Preberite vsa varnostna opozorila, navodila, slike in specifikacije, priložene temu električnemu orodju.** V kolikor opozoril in navodil ne upoštevate, lahko pride do električnega udara, požara in/ali resnih poškodb. Vsa opozorila in navodila shranite. Morda jih boste potrebovali v prihodnosti.

- **Baterije odlagajte ali reciklirajte odgovorno.** Baterij ne poskušajte preluknjati ali zažgati. Nepravilno odlaganje je lahko nevarno okolju ali povzroči telesne poškodbe.
- **Orodja uporabljajte samo z baterijami primerne napetosti in polnilniki Ingersoll Rand.** Uporaba drugih tipov baterij lahko povzroči požar, telesne poškodbe ali poškodbe lastnine.

Za dodatne informacije glejte Varnostni priročnik za akumulatorsko orodje za popravilo pnevmatik, obrazec TL-G4911-SIM, obrazec priročnika z varnostnimi informacijami o polnilniku baterij 10567832 in obrazec priročnika z varnostnimi informacijami o baterijah 10567840.

Priročnike lahko prenesete s spletne strani ingersollrand.com

Specifikacije Izdelka

Model	Vrt./min za brušenje	Vrt/min za povrtavanje	Vpenjalo za hitro menjavo	Najv. Ø pribora za poliranje	Maks. Dodatek za povrtavanje Ø
G4911	0-3,000	0-1,000	7/16" Šesterokolesnik	3"	3/8"

Model	Napetost	Modeli baterij	Raven Hrupa dB(A) (EN/BS EN 60745)		Vibracije (m/s^2) (EN/BS EN 60745)	
	V, enosmerni tok		† Tlak (L_p)	‡ Moč (L_w)	Raven	*K
G4911	20	BL2012 in BL2022	66.1	74.1	1.7	1.5

† K_{pA} = 3dB merski približek

‡ K_{wA} = 3dB merski približek

* K = merilna negotovost (Vibracije)

Vrednosti zvoka/vibracij, določene v skladu s standardom EN/BS EN 60745-2-23:2023.

Izpolnjuje standard UL STD. 62841-1.
potrjeno skladno s CSA STD. C22.2 No. 62841-1.

Intertek
5026893

⚠ OPOZORILO

Vrednosti zvoka in tresljajev so bile izmerjene skladno z mednarodno priznanimi standardi preskušanja. Izpostavljenost uporabnika pri uporabi specifičnih orodij se lahko razlikuje od teh rezultatov. Zato se morajo uporabljati meritve na lokaciji za določanje ravni tveganja pri specifični uporabi.

Namestitev povrtalnih nastavkov/brusnega koluta

Glejte sliko 3 na strani 7.

⚠ OPOZORILO

Pred namestitvijo, odstranjevanjem ali nastavitvijo katerega koli dodatka za to orodje ali pred kakršnim koli vzdrževanjem tega orodja oziroma dodatka vedno odstranite baterijski sklop.

1. Premaknite vpenjalo (B) naprej in ga držite.
2. Vstavite nastavek (A) v vpenjalo (B).
3. Sprostite vpenjalo (B).
4. Preverite, ali je nastavek (A) trdno vpet v vpenjalo (B).

Prilagoditev povrtalnih nastavkov/brusnega koluta

Glejte sliko 4 na strani 7.

⚠ OPOZORILO

Pred namestitvijo, odstranjevanjem ali nastavitvijo katerega koli dodatka za to orodje ali pred kakršnim koli vzdrževanjem tega orodja oziroma dodatka vedno odstranite baterijski sklop.

1. Premaknite vpenjalo (B) naprej.
2. Nastavek (A) premaknite v želeni položaj.
3. Sprostite vpenjalo (B).

Sestavni deli in Vzdrževanje

Popravila in vzdrževanje tega orodja lahko izvajajo samo na pooblaščenem servisnem centru.

Morebitne pripombe in vprašanja sporočite najbližjemu predstavništvu ali zastopniku podjetja **Ingersoll Rand**.

Specifikacije izdelka: Baterija

Priročnik za varno uporabo izdelka

Predvidena uporaba:

Baterije se uporabljajo kot vir napajanja za brezžične izdelke **Ingersoll Rand**.

⚠ OPOZORILO

⚠ **OPOZORILO: Preberite vsa varnostna opozorila, navodila, slike in specifikacije, priložene temu električnemu orodju.** V kolikor opozoril in navodil ne upoštevate, lahko pride do električnega udara, požara in/ali resnih poškodb.

- **Vsa opozorila in navodila shranite. Morda jih boste potrebovali v prihodnosti.**
- **Baterije odlagajte ali reciklirajte odgovorno.** Baterij ne poskušajte preluknjati ali zažgati. Nepravilno odlaganje je lahko nevarno okolju ali povzroči telesne poškodbe.

Za dodatne informacije glejte obrazec 10567840 priročnika za varno delo z baterijami.

Priročnike lahko prenesete s spletne strani ingersollrand.com

Specifikacije Izdelka

Modeli	Kemične lastnosti	Kapaciteta (Ah)	Teža funti (kg)
BL2012	Litij-ionske	2.5	0.94 (0.43)
BL2022		5.0	1.60 (0.73)

Temperature, primerne za delovanje

Baterije za ponovno polnjenje delujejo najbolje pri običajni sobni temperaturi od 15°C do 25°C (59°F do 77°F). Če je baterija prevroča ali preveč hladna, se morda ne bo mogla polniti ali prazniti.

Sestavni deli in vzdrževanje

Oznake so edini deli, ki jih lahko zamenja uporabnik.

Modeli	Opozorilne oznake
BL2012	BL20-99-3 in BL2012-99-AP5
BL2022	BL20-99-4 in BL2022-99-AP5

Morebitne pripombe in vprašanja sporočite najbližjemu predstavništvu ali zastopniku podjetja **Ingersoll Rand**.

Specifikacije izdelkat: Polnilnik baterij

Priročnik za varno uporabo izdelka

⚠ OPOZORILO

Pomembna navodila za varnost - shranite ta navodila.

⚠ NEVARNO

Da bi zmanjšali tveganje za požar ali električni šok, se popolnoma držite teh navodil.

Predvidena uporaba:

Polnilnik baterij je namenjen polnjenju baterij **Ingersoll Rand**.

⚠ OPOZORILO

- **Polnilnik Ingersoll Rand uporabljajte samo z Li-ionskimi baterijami Ingersoll Rand serije IQ^{V20}.** Uporaba drugih tipov baterij ali polnilnikov lahko povzroči požar ali eksplozijo baterije pri polnjenju. Neupoštevanje teh priporočil lahko povzroči telesne poškodbe ali poškodbe lastnine.
- **Polnilnika uporabnik ne more popravljati sam. Popravila lahko opravi le pooblaščeni servisni center Ingersoll Rand.** Posledica lastnega servisiranja so lahko udar električnega toka, požar ali telesne poškodbe.
- **V stanovanjskih, poslovnih in lahko-industrijskih okoljih lahko povzroča radijsko interferenco.** Ta izdelek ni namenjen namestitvi v stanovanjsko okolje; v poslovnih in lahko-industrijskih okoljih, ki so povezana z vodi javne oskrbe, je lahko uporaba pogojena s tem, da uporabnik izvede potrebne ukrepe za omejevanje interference.
- **Ta izdelek ni namenjen za uporabo na potovanjih.**

Za več informacij si oglejte Priročnik za varno uporabo polnilnika baterij 10567832 in Priročnik za varno uporabo baterij 10567840.

Priročnike lahko prenesete s spletne strani ingersollrand.com

Specifikacije izdelka

Modeli	Vhod	Izhod	Baterija	
			Številka modela	Tip
BC1121	100-240V AC ~ 50-60 Hz, 100W, 160-215VA	12.6V DC, 2.0A/21V DC, 4.0A USB Type A, 5V DC, 500mA, D+/D- povezan, 200Ω	BL2012 in BL2022	Li-ion
BC1221	100-240V AC ~ 50-60 Hz, 200W, 320-395VA	12.6V DC, 2.0A (x2) 21V DC, 4.0A (x2) USB Type A, 5V DC, 500mA, D+/D- povezan, 200Ω		
BC1221-EU	220-240V AC ~ 50-60 Hz, 200W, 340VA			

Navodila za polnjenje baterije

Polnilnik inštalirajte blizu vtičnice, ki je zlahka dostopna.

Baterije ne polnite pri temperaturi pod 0°C (32°F) ali nad 45°C (113°F). Nove baterijske vložke pred uporabo popolnoma napolnite.

Polnjenje traja približno 60-90 minut.

Odklopite polnilec in odstranite baterije iz njega, kadar ga ne uporabljate.

Dvojni polnilnik je sposoben samostojnega in hkratnega polnjenja 12V in 20V baterij.

Ukrep	Stanje	Prikaz na polnilniku		Alarm (zvok)	Merilnik goriva
		Zelen	Rdeč		
Polnilnik vključite v vtičnico napetosti AC.	**Vklop (V pripravljenosti).**	●	❍	-	❍❍❍❍
Vstavite paket baterij v polnilnik.	**Polnjenje.** Merilnik goriva označuje polnjenje.	●	❍	-	✱❍❍❍
	Komunikacijska napaka. Identifikacija baterij/pri napačnih piše napaka pri vstavljanju baterij. Baterija je mogoče okvarjena.	❍	●	Šibak ♪	❍❍❍❍
	Začetna temperatura. Polnjenje prekinjeno, dokler se baterija ne ohladi na varno temperaturo.	❍	2 x ✱	Šibak ♪	❍❍❍❍
	Prekinitev. Čas polnjenja je presežen. Baterija je mogoče okvarjena.	❍	3 x ✱	Šibak ♪	❍❍❍❍
	Temperatura med ciklom. Polnjenje prekinjeno, dokler se baterija ne ohladi na varno temperaturo.	❍	4 x ✱	Šibak ♪	❍❍❍❍
	Previsoka napetost. Zaznana je bila visoka napetost. Baterija je mogoče okvarjena.	❍	5 x ✱	Šibak ♪	❍❍❍❍
	Premočan tok. Zaznan je bil močan tok. Baterija je mogoče okvarjena.	❍	6 x ✱	Šibak ♪	❍❍❍❍
	Polnjenje končano.	●	❍	Visok ♪	●●●●
Odstranite baterijski vložek.	**Baterija odstranjena.**	●	❍	Visok ♪	---

Legenda: ✱ utripa ● sveti ❍ ne sveti

Rutinsko vzdrževanje

Polnilnik pred čiščenjem izključite. Plastične površine lahko čistite samo z rahlo vlažno krpo. Oddušniki ne smejo biti blokirani s prašnimi delci ali umazanijo. Polnilnika ne uporabljajte s poškodovanim kablom. Priključni kabel in etikete lahko zamenjate v najbližjem Servisnem centru **Ingersoll Rand**.

Morebitne pripombe in vprašanja sporočite najbližjemu predstavništvu ali zastopniku podjetja **Ingersoll Rand**.

Zaščita okolja

Električno orodje **Ingersoll Rand** po izteku življenjske dobe reciklirate v skladu z vsemi veljavnimi standardi in predpisi (lokalnimi, zveznimi, državnimi, itd.). Nepravilno odlaganje ogroža naravo.

Legenda simbolov



Odpadni material vrnite v recikliranje.



Izdelka ne odlagajte z gospodinjskimi odpadki.



Izdelek vsebuje litij-ion. Izdelka ne odlagajte z gospodinjskimi odpadki.

Izvirni jezik navodil je angleški. Navodila v drugih jezikih so prevodi izvirnih navodil.

Špecifikácie produktu: Akumulátorová brúska na pneumatiky

Bezpečnostné Informácie o Výrobku

Plánované Použitie:

Táto akumulátorová brúska na pneumatiky je určená na vŕtanie a vystružovanie defektov a brúsenie povrchu pneumatík pri ich vnútorných opravách.

⚠ VAROVANIE

⚠ **VAROVANIE: Prečítajte si všetky bezpečnostné výstrahy, pokyny, ilustrácie a technické údaje priložené k tomuto elektrickému náradiu.** Opomenutie dodržiavať výstrahy a pokyny môže mať za následok zasiahnutie elektrickým prúdom, požiar a/alebo vážne poranenie. Všetky výstrahy a pokyny uschovajte pre možnú potrebu v budúcnosti.

- **Batérie zodpovedne zrecyklujte alebo zlikvidujte.** Batérie neprepichujte ani nespaľujte. Nesprávna likvidácia batérií môže ohroziť životné prostredie alebo spôsobiť úraz.
- **Používajte výlučne náradie s batériami a nabíjačkou značky Ingersoll Rand príslušným napätím.** Použitie akýchkoľvek iných batérií môže spôsobiť riziko vzniku požiaru, úrazu alebo poškodenia majetku.

Ďalšie informácie nájdete v bezpečnostnej príručke k akumulátorovej brúske pneumatík dokument TL-G4911-SIM, v bezpečnostnej príručke k nabíjačke batérií dokument 10567832 a v bezpečnostnej príručke k batériám dokument 10567840.

Návody si môžete stiahnuť z webovej adresy ingersollrand.com

Technické Údaje Produktu

Model	Otáčky pri brúsení	Otáčky pri vystružovaní	Rýchlo vymeniteľná klieština	Max. priemer brúsneho príslušenstva	Max. priemer vystružovacieho príslušenstva
G4911	0-3,000	0-1,000	7/16" Hex	3"	3/8"

Model	Napätie	Modely batérií	Hladina Hluku v dB(A) (EN/BS EN 60745)		Vibrácií (m/s^2) (EN/BS EN 60745)	
	V, DC		† Akustický tlak (L_p)	‡ Výkon (L_w)	Hladina	*K
G4911	20	BL2012 a BL2022	66.1	74.1	1.7	1.5

† K_{pA} = neurčitosť merania 3dB

‡ K_{wA} = neurčitosť merania 3dB

* K = neistota merania (Vibrácií)

Hodnoty hluku/vibrácií stanovené podľa normy EN/BS EN 60745-2-23:2023.

Vyhovuje norme UL STD. 62841-1.
je certifikované podľa NORMY CSA STD. C22.2 No. 62841-1.

Intertek
5026893

⚠ VAROVANIE

Hodnoty hluku a vibrácií sú určené meraniami, ktoré sú v súlade s medzinárodne uznávanými testovacími normami. Skutočný vplyv na používateľa pri špecifickom použití nástroja sa môže líšiť od týchto výsledkov. Preto je potrebné vykonať merania na mieste použitia, aby sa určila úroveň rizika pri konkrétnom použití.

Montáž výstružníkov/brúsneho kotúča

Pozrite si obrázok 3 na strane 7.

⚠ VAROVANIE

Pred začiatkom montáže, odstraňovania alebo úpravy akéhokoľvek príslušenstva, alebo pred začatím údržby tohto náradia, alebo jeho ľubovoľného príslušenstva z neho vždy najskôr odstráňte akumulátor.

1. Posuňte klieštinu (B) dopredu a podržte ju.
2. Vložte nadstavec (A) do klieštiny (B).
3. Uvoľnite klieštinu (B).
4. Skontrolujte, či je nadstavec (A) pevne upnutý v klieštine (B).

Nastavenie výstružníkov/brúsneho kotúča

Pozrite si obrázok 4 na strane 7.

⚠ VAROVANIE

Pred začiatkom montáže, odstraňovania alebo úpravy akéhokoľvek príslušenstva, alebo pred začatím údržby tohto náradia, alebo jeho ľubovoľného príslušenstva z neho vždy najskôr odstráňte akumulátor.

1. Posuňte klieštinu (B) dopredu.
2. Presuňte nadstavec (A) do požadovanej polohy.
3. Uvoľnite klieštinu (B).

Časti a Údržba

Opravy a údržba výrobku by sa mala vykonávať iba v autorizovanom servisnom stredisku.

Všetku komunikáciu a všetky otázky adresujte na najbližšiu kanceláriu spoločnosti **Ingersoll Rand** alebo na distribútora.

SK

Špecifikácie produktu: akumulátor

Bezpečnostné informácie o výrobku

Plánované použitie:

Tieto batérie sú používané ako zdroj energie pre bezdrôtové produkty **Ingersoll Rand**.

⚠ VAROVANIE

⚠ **VAROVANIE: Prečítajte si všetky bezpečnostné výstrahy, pokyny, ilustrácie a technické údaje priložené k tomuto elektrickému náradiu.** Opomenutie dodržiavať výstrahy a pokyny môže mať za následok zasiahnutie elektrickým prúdom, požiar a/alebo vážne poranenie.

- **Všetky výstrahy a pokyny uschovajte pre možnú potrebu v budúcnosti.**
- **Batérie zodpovedne zrecyklujte alebo zlikvidujte.** Batérie neprepichujte ani nespaľujte. Nesprávna likvidácia batérií môže ohroziť životné prostredie alebo spôsobiť úraz.

Ďalšie informácie nájdete v Informačnej príručke o bezpečnosti batérií - formulár 10567840.

Návody si môžete stiahnuť z webovej adresy ingersollrand.com

Technické Údaje Produktu

Modely	Chemické zloženie	Kapacita (Ah)	Hmotnosť libry (kg)
BL2012	Lítiovo-iónový	2.5	0.94 (0.43)
BL2022		5.0	1.60 (0.73)

Prevádzkové teploty

Nabíjateľné akumulátory sú najvýkonnejšie pri prevádzke v bežnej izbovej teplote 15°C až 25°C (59°F až 77°F). Nadmerne horúci alebo studený akumulátor môže znemožniť alebo prerušiť nabíjanie alebo vybíjanie.

Časti a údržba

Štítky predstavujú jediné súčasti, ktoré môže vymeniť používateľ.

Modely	Výstražné štítky
BL2012	BL20-99-3 a BL2012-99-AP5
BL2022	BL20-99-4 a BL2022-99-AP5

Všetku komunikáciu a všetky otázky adresujte na najbližšiu kanceláriu spoločnosti **Ingersoll Rand** alebo na distribútora.

Špecifikácie produktu: Nabíjačka akumulátora

Bezpečnostné informácie o výrobku

⚠ VAROVANIE

Dôležité bezpečnostné pokyny - tieto pokyny uschovajte.

⚠ NEBEZPEČENSTVO

Aby ste predišli riziku zasiahnutia elektrickým prúdom, tieto pokyny dôkladne dodržiavajte.

Plánované použitie:

Táto nabíjačka akumulátorov je určená len na nabíjanie akumulátorov **Ingersoll Rand**.

⚠ VAROVANIE

- **Nabíjačku Ingersoll Rand používajte len na nabíjanie lítium iónových akumulátorov série Ingersoll Rand IQ^{V20}.** Použitie iných batérií alebo nabíjačiek môže spôsobiť riziko požiaru alebo môže spôsobiť výbuch batérie pri nabíjaní. Môžete sa poraniť alebo poškodiť majetok.
- **Nabíjačku nemôže opraviť používateľ. Opravu by malo byť vykonávať iba autorizované servisné stredisko spoločnosti Ingersoll Rand.** Servis vykonaný užívateľom môže spôsobiť zásah el. prúdom, požiar alebo zranenie.
- **V obytnom, komerčnom alebo mierne komerčnom prostredí môže spôsobiť rušenie rádiových vĺn.** Tento výrobok nie je určený pre inštaláciu do obytného prostredia; v komerčnom a mierne priemyselnom prostredí s pripojením do prívodu z verejnej siete je potrebné, aby používateľ vykonal opatrenia na zníženie rušenia.
- **Tento výrobok nie je určený na cestovné použitie.**

Podrobnejšie informácie nájdete v Informačnom bezpečnostnom návode nabíjačky akumulátora 10567832 a v Informačnom bezpečnostnom návode akumulátora 10567840.

Návody si môžete stiahnuť z webovej adresy ingersollrand.com

Technické údaje produktu

Modely	Vstup	Výstup	Akumulátor	
			Číslo modelu Typ	Typ
BC1121	100-240V AC ~ 50-60 Hz, 100W, 160-215VA	12.6V DC, 2.0A/21V DC, 4.0A USB typ A, 5V DC, 500mA, Pripojenie D+/D-, 200 Ω	BL2012 a BL2022	Li-ion
BC1221	100-240V AC ~ 50-60 Hz, 200W, 320-395VA	12.6V DC, 2.0A (x2) 21V DC, 4.0A (x2)		
BC1221-EU	220-240V AC ~ 50-60 Hz, 200W, 340VA	USB typ A, 5V DC, 500mA, Pripojenie D+/D-, 200 Ω		

Pokyny pre nabíjanie akumulátora

Nabíjačku nainštalujte do blízkosti jednoducho dostupnej zásuvky.

Akumulátor nenabíjajte, keď je teplota nižšia ako 0°C (32°F) alebo vyššia ako 45°C (113°F). Pred použitím nové akumulátory úplne nabite.

Čas nabíjania je približne 60-90 minút.

Ak nebudete používať, odpojte nabíjačku a vyberte batériu.

Dvojitá nabíjačka je schopná nezávislého a súčasného nabíjania batérií 12V a 20V.

Úkon	Stav	Displej nabíjačky		Alarm (zvukový)	Indikátor nabíjania
		zelený	červený		
Zapojte nabíjačku do el. zásuvky so stried. napätím.	**Zapnutá (Pohotovostný režim).**	●	❍	-	❍❍❍❍
Do nabíjačky zasuňte akumulátor.	**Nabíja sa.** Indikátor nabíjania zobrazuje stav nabíjania.	●	❍	-	✱❍❍❍
	Chyba v komunikácii. Identifikácia akumulátora/Chyba načítania s potrebou opätovného zasunutia akumulátora. Akumulátor môže byť chybný.	❍	●	Nízky ♪	❍❍❍❍
	Počiatočná teplota. Nabíjanie pozastavené, kým akumulátor neochladne na bezpečnú teplotu.	❍	2 x ✱	Nízky ♪	❍❍❍❍
	Čas vypršal. Čas nabíjania prekročený. Akumulátor môže byť chybný.	❍	3 x ✱	Nízky ♪	❍❍❍❍
	Teplota počas cyklu. Nabíjanie pozastavené, kým akumulátor neochladne na bezpečnú teplotu.	❍	4 x ✱	Nízky ♪	❍❍❍❍
	Prepätie. Zistené vysoké napätie. Akumulátor môže byť chybný.	❍	5 x ✱	Nízky ♪	❍❍❍❍
	Vysoký prúd. Zistený vysoký prúd. Akumulátor môže byť chybný.	❍	6 x ✱	Nízky ♪	❍❍❍❍
	Nabíjanie dokončené.	●	❍	Vysoký ♪	●●●●
Vyberte akumulátor.	**Akumulátor odstránený.**	●	❍	Vysoký ♪	---

Legenda: ✱ Bliká ● Svieti ❍ Nesvieti

Bežná údržba

Pred čistením nabíjačku odpojte od napájania. Plastové povrchy možno čistiť len slabo navlhčenou tkaninou. Ubezpečte sa, že vo vetracích otvoroch nie je prach a nečistoty. Nabíjačku by ste nemali používať, ak je kábel poškodený. Náhradné káble a štítky získate v najbližšom autorizovanom servisnom centre spoločnosti **Ingersoll Rand**.

Všetku komunikáciu a všetky otázky adresujte na najbližšiu kanceláriu spoločnosti **Ingersoll Rand** alebo na distribútora.

Ochrana životného prostredia

Po skončení životnosti elektrického výrobku spoločnosti **Ingersoll Rand** musí byť tento výrobok recyklovaný v súlade so všetkými platnými normami a predpismi (miestnymi, štátnymi, regionálnymi, federálnymi, atď.). Nesprávne likvidovanie akumulátorov môže ohroziť životné prostredie.

Identifikácia symbolov



Vráťte odpadový materiál na recykláciu.



Nevyhadzujte tento výrobok do domáceho odpadu.



Li-ion

Výrobok obsahuje lítium-ión. Nevyhadzujte tento výrobok spolu s domácim odpadom.

Originál pokynov je v angličtine. Texty v ostatných jazykoch sú prekladom originálu pokynov.

CS

Specifikace výrobku: Akumulátorová bruska na hrubování pneumatik

Bezpečnostní Informace o Produktu

Účel Použití:

Tato akumulátorová přímá bruska na pneumatiky je určena k vrtání/vypichování průrazů a hrubování povrchu pneumatik za účelem vnitřního záplatování.

⚠ VAROVÁNÍ

⚠ **VAROVÁNÍ: Prostudujte si všechna bezpečnostní upozornění, pokyny, vyobrazení a technické údaje přiložené k tomuto elektrickému nářadí.** Nedodržení upozornění a pokynů může způsobit zásah elektrickým proudem, vznik požáru nebo vážné poranění. Veškerá upozornění a pokyny uchovejte pro budoucí použití.

- **Akumulátory zodpovědně likvidujte nebo recyklujte.** Nepropichujte je ani nepalte. Při nesprávné likvidaci může dojít k ohrožení životního prostředí nebo k osobnímu zranění.
- **Nástroje používejte pouze s akumulátory a nabíječkou příslušného napětí od společnosti Ingersoll Rand.** Použití jiných akumulátorů může způsobit nebezpečí požáru, osobního zranění nebo poškození majetku.

Další informace naleznete v Bezpečnostní příručce k akumulátorové přímé brusce na pneumatiky, formulář TL-G4911-SIM, v Informační a bezpečnostní příručce nabíječky akumulátorů, formulář 10567832 a v Informační a bezpečnostní příručce akumulátorů, formulář 10567840.

Příručky si můžete stáhnout z webové stránky ingersollrand.com

Specifikace Výrobku

Model	Otáčky hrubování	Otáčky pro leštění	Rychloupínací kleština	Max. Ø příslušenství k hrubování	Max. Ø příslušenství pro leštění
G4911	0-3,000	0-1,000	7/16" Hex	3"	3/8"

Model	Napětí	Modely baterií	Hladina Hluku dB(A) (EN/BS EN 60745)		Vibrací (m/s^2) (EN/BS EN 60745)	
	V, DC		† Akustický tlak (L_p)	‡ Výkon (L_w)	Hladina	*K
G4911	20	BL2012 a BL2022	66.1	74.1	1.7	1.5

† K_{pA} = nepřesnost měření 3dB

‡ K_{wA} = nepřesnost měření 3dB

* K = nejistota měření (Vibrací)

Hodnoty hluku/vibrací stanovené podle normy EN/BS EN 60745-2-23:2023.

Odpovídá směrnici UL STD. 62841-1.
je certifikováno podle směrnice CSA STD. C22.2 No. 62841-1.

Intertek
5026893

⚠ VAROVÁNÍ

Hodnoty hluku a vibrací byly změřeny v souladu s mezinárodně uznávanými zkušebními normami. Skutečný vliv na uživatele při konkrétním použití nástroje se může od těchto výsledků lišit. Proto je třeba pro určení úrovně nebezpečí při konkrétním použití provést měření na místě použití.

Instalace lešticích bitů/hrubovacího kotouče

Viz obrázek 3 na straně 7.

⚠ VAROVÁNÍ

Než začnete instalovat, odstraňovat nebo upravovat jakékoli příslušenství na nářadí nebo než zahájíte údržbu tohoto nářadí nebo jeho libovolného příslušenství, vždy nejprve vyjměte modul akumulátoru.

1. Posuňte kleštinu (B) dopředu a podržte ji.
2. Vložte nástavec (A) do kleštiny (B).
3. Uvolněte kleštinu (B).
4. Zkontrolujte, zda je nástavec (A) pevně uchycen v kleštině (B).

Nastavení lešticích bitů/hrubovacího kotouče

Viz obrázek 4 na straně 7.

⚠ VAROVÁNÍ

Než začnete instalovat, odstraňovat nebo upravovat jakékoli příslušenství na nářadí nebo než zahájíte údržbu tohoto nářadí nebo jeho libovolného příslušenství, vždy nejprve vyjměte modul akumulátoru.

1. Posuňte kleštinu (B) dopředu.
2. Přesuňte nástavec (A) do požadované polohy.
3. Uvolněte kleštinu (B).

Díly a Údržba

Oprava a údržba výrobku by měla být prováděna pouze v autorizovaném servisním středisku.

Veškerou komunikaci adresujte na nejbližší kancelář **Ingersoll Rand** nebo na distributora.

Specifikace výrobku: Baterie

Bezpečnostní informace o produktu

Účel použití:

Tyto baterie se používají jako napájecí zdroj pro bezdrátové produkty společnosti **Ingersoll Rand**.

⚠ VAROVÁNÍ

⚠ **VAROVÁNÍ: Prostudujte si všechna bezpečnostní upozornění, pokyny, vyobrazení a technické údaje přiložené k tomuto elektrickému nářadí.** Nedodržení upozornění a pokynů může způsobit zásah elektrickým proudem, vznik požáru nebo vážné poranění.

- **Veškerá upozornění a pokyny uchovejte pro budoucí použití.**
- **Akumulátory zodpovědně likvidujte nebo recyklujte.** Nepropichujte je ani nepalte. Při nesprávné likvidaci může dojít k ohrožení životního prostředí nebo k osobnímu zranění.

Další informace najdete ve formuláři 10567840 příručky Bezpečnostní informace k bateriím.

Příručky si můžete stáhnout z webové stránky ingersollrand.com

Specifikace Výrobku

Modely	Chemické vlastnosti	Kapacita (Ah)	Hmotnost librách (kilogramech)
BL2012	Lithium-iontová	2.5	0.94 (0.43)
BL2022		5.0	1.60 (0.73)

Provozní teploty

Dobíjecí baterie dosahují nejvyššího výkonu při běžné pokojové teplotě 15°C až 25°C (59°F až 77°F). Pokud je teplota baterie příliš vysoká nebo nízká, výrazně se zhoršuje její schopnost nabíjení a vybíjení.

Díly a údržba

Uživatel může sám měnit pouze štítky.

Modely	Výstražné štítky
BL2012	BL20-99-3 a BL2012-99-AP5
BL2022	BL20-99-4 a BL2022-99-AP5

Veškerou komunikaci adresujte na nejbližší kancelář **Ingersoll Rand** nebo na distributora.

Specifikace výrobku: Nabíječka baterií

Bezpečnostní informace o produktu

⚠ VAROVÁNÍ

Důležité bezpečnostní pokyny - tyto pokyny si uchovejte.

⚠ NEBEZPEČÍ

Abyste snížili riziko vzniku požáru nebo zásahu elektrickým proudem, důsledně dodržujte tyto pokyny.

Účel použití:

Tato nabíječka baterií je určena pouze pro nabíjení baterií společnosti **Ingersoll Rand**.

⚠ VAROVÁNÍ

- **Nabíječku společnosti Ingersoll Rand používejte pouze s lithium-iontovými bateriemi řady IQ^{V20} od společnosti Ingersoll Rand. Použití jiných baterií nebo nabíječek může vytvářet riziko požáru, nebo můžou baterie při dobíjení explodovat. Následkem může být poranění osob nebo poškození majetku.**
- **Nabíječku nemůže opravovat uživatel. Oprava by měla být prováděna pouze v autorizovaném servisním středisku Ingersoll Rand.** Opravy uživatelem mohou způsobit úraz elektřinou, požár a/nebo vážné zranění osob.
- **V domácím, komerčním nebo lehkém průmyslovém prostředí může způsobit rádiové rušení.** Tento výrobek není určen k instalaci v domácím prostředí; v komerčním a lehkém průmyslovém prostředí s připojením na veřejnou elektrickou síť může být uživatel požádán o přijetí opatření ke snížení rušení.
- **Tento produkt není určen pro použití na cestách.**

Pro další informace nahlédněte do Formuláře příručky s bezpečnostními informacemi k nabíječce baterií 10567832 a Formuláře příručky s bezpečnostními informacemi k bateriím 10567840.

Příručky si můžete stáhnout z webové stránky ingersollrand.com

Specifikace výrobku

Modely	Vstup	Výstup	Baterie	
			Číslo modelu Typ	Typ
BC1121	100-240V AC ~ 50-60 Hz, 100W, 160-215VA	12.6V DC, 2.0A/21V DC, 4.0A USB, typ A, 5V DC, 500mA, Připojení D+/D-, 200 Ω	BL2012 a BL2022	Li-ion
BC1221	100-240V AC ~ 50-60 Hz, 200W, 320-395VA	12.6V DC, 2.0A (x2) 21V DC, 4.0A (x2) USB, typ A, 5V DC, 500mA, Připojení D+/D-, 200 Ω		
BC1221-EU	220-240V AC ~ 50-60 Hz, 200W, 340VA			

Pokyny pro dobíjení baterie

Nabíječku je třeba umístit v blízkosti snadno dostupné síťové zásuvky.

Nedobíjejte baterie, pokud se teplota nachází pod 0°C (32°F) nebo nad 45°C (113°F). Nové baterie před použitím naplno dobijte.

Doba nabíjení je přibližně 60-90 minut.

Pokud nabíječku nepoužíváte, odpojte ji a vyjměte baterii.

Nabíječka s dvojitou pozicí je schopna nezávisle a současně nabíjet baterie 12V a 20V.

Akce	Stav	Displej nabíječky		Alarm (Zvuk)	Měřič stavu
		zelený	červený		
Zastrčte nabíječku do zásuvky AC.	**Zapnuto (pohotovostní režim).**	●	❍	-	❍❍❍❍
Do nabíječky vložte baterii.	**Nabíjení.** Měřič stavu bude ukazovat stav nabití.	●	❍	-	✱❍❍❍ ➥
	Chyba komunikace. Chyba rozpoznání baterie/načtení, baterii znovu vložte. Baterie může být vadná.	❍	●	Nízký ♪	❍❍❍❍
	Počáteční teplota. Dobíjení pozastaveno, dokud baterie nevychladne na bezpečnou teplotu.	❍	2 x ✱	Nízký ♪	❍❍❍❍
	Čas vypršel. Doba nabíjení překročena. Baterie může být vadná.	❍	3 x ✱	Nízký ♪	❍❍❍❍
	Teplota vnitřního cyklu. Dobíjení pozastaveno, dokud baterie nevychladne na bezpečnou teplotu.	❍	4 x ✱	Nízký ♪	❍❍❍❍
	Přepětí. Zjištěno vysoké napětí. Baterie může být vadná.	❍	5 x ✱	Nízký ♪	❍❍❍❍
	Nadproud. Zjištěn vysoký proud. Baterie může být vadná.	❍	6 x ✱	Nízký ♪	❍❍❍❍
	Nabíjeni skončeno.	●	❍	Vysoký ♪	●●●●
Vyjměte baterii.	**Vyjmutá sada baterií.**	●	❍	Vysoký ♪	---

Legenda: ✱ Bliká ● Svítí ❍ Nesvítí

Pravidelná údržba

Před zahájením čištění nabíječku odpojte. Plastové povrchy očistěte navlhčenou látkou. Zajistěte, aby větrací otvory byly bez prachu a nečistot. Nabíječka by se neměla používat s poškozenou napájecí šňůrou. Náhradní kabely a štítky vám poskytne nejbližší autorizované servisní středisko společnosti **Ingersoll Rand**.

Veškerou komunikaci adresujte na nejbližší kancelář **Ingersoll Rand** nebo na distributora.

Ochrana životního prostředí

Po skončení životnosti musí být elektrický výrobek firmy **Ingersoll Rand** recyklován v souladu se všemi platnými normami a předpisy (místními, státními, federálními atd.). Nesprávnou likvidací může dojít k ohrožení životního prostředí.

Identifikace symbolů



Vraťte odpadový materiál k recyklaci.



Tento výrobek nelikvidujte s domovním odpadem.



Výrobek obsahuje lithium-ion.
Tento výrobek nelikvidujte s domovním odpadem.

Originální návod je v angličtině. Další jazyky jsou překladem originálního návodu.

Toote spetsifikatsioon: Juhtmeta rehvilihvija

Toote Ohutusteave

Ettenähtud kasutamine:

See juhtmeta rehvilihvija on mõeldud rehvide aukude puurimiseks/hõõritsemiseks ja rehvipindade karestamiseks rehvi sisepindade parandustööde jaoks.

⚠ HOIATUS

⚠ **HOIATUS: Lugege läbi kõik elektrilise tööriistaga kaasas olevad hoiatused, juhised, tehnilised andmed ning tutvuge joonistega.** Hoiatustest ja juhtnööridest mittepidamine võib põhjustada elektrilöögi, süttimise ja/või tõsise vigastuse. Hoidke kõik hoiatused ja juhtnöörid hiljem uuesti läbivaatamiseks alles.

- **Utiliseerige või andke akud vastutustundlikult korduvkasutusse.** Ärge lõhkuge ega põletage akut. Väär utiliseerimine võib kahjustada keskkonda või põhjustada kehavigastusi.
- **Kasutage vaid neid tööriistu, mis on varustatud nõuetekohase toitepingega Ingersoll Rand aku ja laaduriga.** Teistsuguste akude kasutamine loob ohu tulekahju, kehavigastuste või varalise kahju tekkeks.

Lisateabe saamiseks vaadake juhtmeta rehvilihvija ohutusjuhendi dokumenti TL-G4911-SIM, akulaadija ohutusjuhendi dokumenti 10567832 ja aku ohutusjuhendi dokumenti 10567840.

Juhendeid saab alla laadida aadressilt ingersollrand.com

Toote Tehnilised Andmed

Mudel	Karestamise p/min	Hõõritsemise p/min	Kiirvahetuspadrun	Max karestamistarviku Ø	Max hõõritsemistarviku Ø
G4911	0-3,000	0-1,000	7/16" Hex	3"	3/8"

Mudel	Pinge	Akumudelid	Müratase dB(A) (EN/BS EN 60745)		Vibratsioon (m/s²) (EN/BS EN 60745)	
	V (alalispinge)		† Rõhk (L_p)	‡ Võimsus (L_w)	Tase	*K
G4911	20	BL2012 ja BL2022	66.1	74.1	1.7	1.5

† K_{pA} = 3dB mõõtemääramatus

‡ K_{wA} = 3dB mõõtemääramatus

* K = mõõtmise määramatust (Vibratsioon)

Vastavalt standardile EN/BS EN 60745-2-23:2023 määratud heli-/värinaväärtused.

Vastab standardile UL STD. 62841-1.
serditud ettevõttele CSA STD. C22.2 No. 62841-1.

Intertek
5026893

⚠ HOIATUS

Heli ja vibratsiooni väärtusi mõõdeti kooskõlas rahvusvaheliselt tunnustatud standarditega. Kasutaja kokkupuude konkreetse tööriistaga võib erineda nendest tulemustest. Seetõttu on vaja teha kohapealseid mõõtmisi, et välja selgitada ohutase kindla kasutusolukorra puhul.

Hõõritsa otsakute/lihvimisketta paigaldamine

Vt joonist 3 lk 7.

⚠ HOIATUS

Enne tööriistale tarviku kinnitamist, selle eemaldamist või reguleerimist, samuti enne tööriista või tarviku juures hooldustööde tegemist eemaldage kindlasti aku.

1. Liigutage kiirvahetuspadrunit (B) ettepoole ja hoidke kinni.
2. Sisestage kinnitus (A) kiirvahetuspadrunisse (B).
3. Vabastage kiirvahetuspadrun (B).
4. Veenduge, et kinnitus (A) oleks kindlalt kiirvahetuspadrunis (B).

Hõõritsa otsakute/lihvimisketta seadistamine

Vt joonist 4 lk 7.

⚠ HOIATUS

Enne tööriistale tarviku kinnitamist, selle eemaldamist või reguleerimist, samuti enne tööriista või tarviku juures hooldustööde tegemist eemaldage kindlasti aku.

1. Liigutage kiirvahetuspadrunit (B) ettepoole.
2. Seadke kinnitus (A) soovitud asendisse.
3. Vabastage kiirvahetuspadrun (B).

Osad ja Hooldus

Tööriista remont ja hooldus tuleb teostada üksnes volitatud teeninduskeskuses.

Lisateabe saamiseks pöörduge firma **Ingersoll Rand** lähima büroo või edasimüüja poole.

Toote spetsifikatsioon: Aku

Toote ohutusteave

Ettenähtud kasutamine:

Neid akusid kasutatakse toiteallikana **Ingersoll Rand** juhtmeta toodete juures.

⚠ HOIATUS

⚠ **HOIATUS: Lugege läbi kõik elektrilise tööriistaga kaasas olevad hoiatused, juhised, tehnilised andmed ning tutvuge joonistega.** Hoiatustest ja juhtnööridest mittepidamine võib põhjustada elektrilöögi, süttimise ja/või tõsise vigastuse.

- **Hoidke kõik hoiatused ja juhtnöörid hiljem uuesti läbivaatamiseks alles.**
- **Utiliseerige või andke akud vastutustundlikult korduvkasutusse.** Ärge lõhkuge ega põletage akut. Väär utiliseerimine võib kahjustada keskkonda või põhjustada kehavigastusi.

Lisateavet leiate aku ohutusjuhendist vorm 10567840.

Juhendeid saab alla laadida aadressilt ingersollrand.com

Toote Tehnilised Andmed

Mudelid	Keemia	Mahutavus (Ah)	Kaal naela (kg)
BL2012	Liitium-ioon	2.5	0.94 (0.43)
BL2022		5.0	1.60 (0.73)

Töötemperatuurid

Laetavad akud toimivad kõige paremini, kui neid kasutatakse tavalisel toatemperatuuril 15°C kuni 25°C (59°F kuni 77°F). Liiga kuum või külm aku võib takistada või katkestada aku laadimise või tühjendamise.

Osad ja hooldus

Silte saab ainult kasutaja välja vahetada.

Mudelid	Hoiatussildid
BL2012	BL20-99-3 ja BL2012-99-AP5
BL2022	BL20-99-4 ja BL2022-99-AP5

Lisateabe saamiseks pöörduge firma **Ingersoll Rand** lähima büroo või edasimüüja poole.

Toote spetsifikatsioon: Akulaadur

Toote ohutusteave

⚠ HOIATUS

Olulised ohutusalased juhised - hoidke käesolevad juhised alles.

⚠ HÄDAOHT

Järgige tulekahju või elektrilöögi ohu vähendamiseks hoolikalt käesolevaid juhised.

Ettenähtud kasutamine:

See akulaadija on mõeldud ainult ettevõtte **Ingersoll Rand** akude laadimiseks.

⚠ HOIATUS

- **Kasutage ettevõtte Ingersoll Rand laadijat ainult koos ettevõtte Ingersoll Rand seeria IQ^{V20} liitium-ioonakudega.** Teiste akude või laadurite kasutamine on tuleohtlik ja võib laadimisel põhjustada aku plahvatamise. Tagajärjeks võib olla kehavigastus või materiaalne kahju.
- **Kasutaja ise ei tohi laaduri hooldustöid teha. Selle hooldus ja remont toimub üksnes Ingersoll Rand i volitatud teeninduskeskuses.** Kasutaja tehtav hooldus võib lõppeda elektrilöögi, tulekahju ja/või kehavigastusega.
- **Elu-, kaubandus- või kergetööstuse keskkonnas võib see põhjustada raadiohäireid.** See toode ei ole ette nähtud paigaldamiseks elukeskkon da; kaubandus- ja kergetööstuse keskkonna puhul võidakse avaliku elektrivõrguga ühendamisel nõuda kasutajalt häireid vähendavate meetmete rakendamist.
- **Antud toode ei ole mõeldud kasutamiseks reisijatele.**

Lisateavet leiate akulaaduri ohutusjuhendist 10567832 ja aku ohutusjuhendist 10567840.

Juhendeid saab alla laadida aadressilt ingersollrand.com

Toote tehnilised andmed

Mudelid	Sisend	Väljund	Aku	
			Mudelinumber	Tüüp
BC1121	100-240V AC ~ 50-60 Hz, 100W, 160-215VA	12.6V DC, 2.0A/21V DC, 4.0A A-tüüpi USB, 5V DC, 500mA, Ühendusega D+/D-, 200 Ω	BL2012 ja BL2022	Li-ion
BC1221	100-240V AC ~ 50-60 Hz, 200W, 320-395VA	12.6V DC, 2.0A (x2) 21V DC, 4.0A (x2)		
BC1221-EU	220-240V AC ~ 50-60 Hz, 200W, 340VA	A-tüüpi USB, 5V DC, 500mA, Ühendusega D+/D-, 200 Ω		

Aku laadimise juhised

Laadija tuleb paigutada hõlpsalt ligipääsetava pistikupesa lähedale.

Ärge laadige akut temperatuuril alla 0°C (32°F) või üle 45°C (113°F). Uus aku tuleb enne kasutuselevõttu täielikult laadida.

Aku laadimisaeg on ligikaudu 60-90 minutit.

Ühendage laadija lahti ja eemaldage akupakk, kui need ei ole kasutusel.

Kahe pesaga laadija on võimeline iseseisvalt ja samaaegselt laadima 12V ja 20V akusid.

Toiming	Tingimused	Laaduri näidik		Alarm (heli)	Tasemenäidik
		Roheline	Punane		
Ühendage laadur vahelduvvoolupessa.	**Toide sees (ootel).**	●	❍	-	❍❍❍❍
Sisestage akupakk laadijasse.	**Laadimine.** Tasemenäidik näitab laadimise edenemist.	●	❍	-	✱❍❍❍ ➥
	Suhtlustõrge. Aku identifitseerimise/lugemise viga - sisestage aku uuesti. Aku võib olla defektne.	❍	●	Madal ♪	❍❍❍❍
	Algtemperatuur. Laadimine peatatud, kuni aku jahtub ohutu temperatuurini.	❍	2 x ✱	Madal ♪	❍❍❍❍
	Aeg läbi. Laadimisaeg ületatud. Aku võib olla vigane.	❍	3 x ✱	Madal ♪	❍❍❍❍
	Tsükli temperatuur. Laadimine peatatud, kuni aku jahtub ohutu temperatuurini.	❍	4 x ✱	Madal ♪	❍❍❍❍
	Liigpinge. Tuvastatud liigpinge. Aku võib olla vigane.	❍	5 x ✱	Madal ♪	❍❍❍❍
	Liigvool. Tuvastatud liigvool. Aku võib olla vigane.	❍	6 x ✱	Madal ♪	❍❍❍❍
	Laadimine lõpetatud.	●	❍	Kõrge ♪	●●●●
Eemaldage aku.	**Akupakett eemaldatud.**	●	❍	Kõrge ♪	---

Seletus: ✱ Vilgub ● Sees ❍ Väljas

Tavahooldus

Ühendage enne puhastamist laadija lahti. Plastikpindasid tohib puhastada ainult veidi niiske riidelapiga. Hoidke ventilatsiooniavad vabad tolmust ja prahist. Ärge kasutage laadurit kahjustatud toitejuhtmega. Varujuhtmed ja sildid on saadaval ettevõtte **Ingersoll Rand** lähimas volitatud teeninduskeskuses.

Lisateabe saamiseks pöörduge firma **Ingersoll Rand** lähima büroo või edasimüüja poole.

Keskkonnakaitse

Pärast kasutusea lõppu tuleb **Ingersoll Rand** i elektritööriist utiliseerida kooskõlas kõigi kehtivate normide ja eeskirjadega (kohalikud, maakondlikud, riiklikud, föderaalsed jne). Ebaõige utiliseerimine võib põhjustada keskkonnakahju.

Tingmärkide selgitus



Tagastage jäätmed taaskasutuseks.



Ärge kõrvaldage seda toodet koos olmejäätmetega.



Toode sisaldab liitium-ioonmaterjale. Ärge kõrvaldage seda toodet koos olmejäätmetega.

Originaaljuhend on inglise keeles. Juhendid teistes keeltes on tõlgitud originaaljuhendist.

HU

A termék jellemzői: Akkus gumiabroncs-csiszoló

A Termékre Vonatkozó Biztonsági Információk

Felhasználási Terület:

Ez az akkumulátoros gumiabroncs-csiszoló lyukak fúrására/mélyítésére és a gumiabroncs felszínének csiszolására szolgál a belső foltozáshoz.

⚠ VIGYÁZAT

⚠ **VIGYÁZAT: Tanulmányozza az ehhez a gépi szerszámhoz mellékelt összes biztonsági figyelmeztetést, utasítást, képet és műszaki leírást.** A figyelmeztetések és utasítások be nem tartása, áramütést, tüzet és/vagy komolyabb sérülést eredményezhet. Tegyen el minden Figyelmeztetést és utasítást, hogy később is megtekinthesse.

- **Az akkumulátorokat felelősséggel hasznosítsa újra, illetve ártalmatlanítsa.** Ne lyukassza ki vagy égesse el az akkumulátorokat. A nem megfelelő ártalmatlanítás veszélyeztetheti a környezetet vagy személyi sérüléseket okozhat.
- **A szerszámokat csak megfelelő feszültségű Ingersoll Rand akkumulátorokkal és töltővel használja.** Más típusú akkumulátorok használata tűzveszélyt, személyi sérüléseket, vagy anyagi károkat okozhat.

További információkért tekintse meg az akkumulátoros gumiabroncs-csiszoló termékbiztonsági kézikönyvét TL-G4911-SIM, az akkumulátortöltő biztonsági kézikönyvét 10567832 és az akkumulátor biztonsági kézikönyvét 10567840.

A kézikönyvek letöltési címe: ingersollrand.com

A Termék Jellemzői

Model	Csiszolási fordulatszám	Dörzsárazási fordulatszám	Gyorsan cserélhető tokmány	Max. csiszolási tartozék Ø	Max. Ø dörzsárazó tartozéknek
G4911	0-3,000	0-1,000	7/16" Hex	3"	3/8"

Model	Feszültség	Akkumulátor modellek	Zajszint dB(A) (EN/BS EN 60745)		Vibrációs (m/s^2) (EN/BS EN 60745)	
	V, DC		† Nyomás (L_p)	‡ Teljesítmény (L_w)	Szint	*K
G4911	20	BL2012 és BL2022	66.1	74.1	1.7	1.5

† K_{pA} = 3dB mérési bizonytalanság
‡ K_{wA} = 3dB mérési bizonytalanság
* K = mérési bizonytalanság (Vibrációs)

Az EN/BS EN 60745-2-23:2023 szabvány szerint meghatározott hang/rezgésértékek.

Kielégíti az alábbi szabványok követelményeit: UL STD. 62841-1.
CSA szabvány szerint tanúsítva. C22.2 No. 62841-1.

Intertek
5026893

⚠ VIGYÁZAT

A hang-és rezgésértékek mérése nemzetközileg elfogadott vizsgálati szabványoknak megfelelően történt. Az eszköz bizonyos felhasználási területein a felhasználót érő hatások ezektől az értékektől eltérhetnek. Ezért az adott alkalmazásra vonatkozó veszélyességi szintet helyszíni méréssel kell meghatározni.

Dörzsárazó fejek/csiszoló kerék felszerelése

Lásd az 3. ábrát a 7 oldalon.

⚠ VIGYÁZAT

A szerszám bármilyen tartozékának felszerelése, eltávolítása, beállítása, vagy karbantartása előtt mindig távolítsa el az akkumulátort.

1. Tolja előre a tokmányt (B), és tartsa meg.
2. Helyezze be a tartozékot (A) a tokmányba (B).
3. Engedje el a tokmányt (B).
4. Ellenőrizze, hogy a tartozék (A) biztonságosan rögzül-e a tokmányban (B).

Dörzsárazó fejek/csiszoló kerék beállítása

Lásd a 4. ábrát a 7 oldalon.

⚠ VIGYÁZAT

A szerszám bármilyen tartozékának felszerelése, eltávolítása, beállítása, vagy karbantartása előtt mindig távolítsa el az akkumulátort.

1. Tolja előre a tokmányt (B).
2. Állítsa be a tartozékot (A) a kívánt pozícióba.
3. Engedje el a tokmányt (B).

Alkatrészek és Karbantartás

A szerszám javítását és karbantartását csak arra feljogosított szervizközpont végezheti.

Közölnivalóit juttassa el a legközelebbi **Ingersoll Rand** irodához vagy forgalmazóhoz.

A termék jellemzői: Akkumulátor

A termékre vonatkozó biztonsági információk

Felhasználási terület:

Ezek az akkumulátorok az **Ingersoll Rand** vezeték nélküli termékeinek áramforrásául szolgálnak.

⚠ VIGYÁZAT

⚠ VIGYÁZAT: Tanulmányozza az ehhez a gépi szerszámhoz mellékelt összes biztonsági figyelmeztetést, utasítást, képet és műszaki leírást. A figyelmeztetések és utasítások be nem tartása, áramütést, tüzet és/vagy komolyabb sérülést eredményezhet.

- **Tegyen el minden Figyelmeztetést és utasítást, hogy később is megtekinthesse.**
- **Az akkumulátorokat felelősséggel hasznosítsa újra, illetve ártalmatlanítsa.** Ne lyukassza ki vagy égesse el az akkumulátorokat. A nem megfelelő ártalmatlanítás veszélyeztetheti a környezetet vagy személyi sérüléseket okozhat.

További információt a 10567840 jelű, az akkumulátorra vonatkozó biztonsági információkat tartalmazó kézikönyvben talál.

A kézikönyvek letöltési címe: ingersollrand.com

A Termék Jellemzői

Modellek	Kémia	Kapacitás (Ah)	Tömeg lb (kg)
BL2012	Lítium-ion	2.5	0.94 (0.43)
BL2022		5.0	1.60 (0.73)

Üzemi hőmérséklet

Az újratölthető akkumulátorok működési teljesítménye normál szobahőmérsékleten a legjobb 15°C - 25°C (59°F - 77°F). Extrém magas vagy alacsony hőmérsékleten az akkumulátor töltöttsége változhat.

Alkatrészek és karbantartás

A felhasználó kizárólag a feliratokat cserélheti.

Modellek	Figyelmeztető feliratok
BL2012	BL20-99-3 és BL2012-99-AP5
BL2022	BL20-99-4 és BL2022-99-AP5

Közölnivalóit juttassa el a legközelebbi **Ingersoll Rand** irodához vagy forgalmazóhoz.

A termék jellemzői: Akkumulátortöltő

A termékre vonatkozó biztonsági információk

⚠ VIGYÁZAT

Fontos biztonságtechnikai utasítások - Mentse el ezeket.

⚠ VESZÉLY

Esetleges tűz, vagy áramütés kockázatának csökkentése érdekében gondosan tartsa be ezeket az utasításokat.

Felhasználási terület:

Ez az akkumulátortöltő kizárólag **Ingersoll Rand** akkumulátorok töltéséhez készült.

⚠ VIGYÁZAT

- **Kizárólag Ingersoll Rand töltőt használjon, Ingersoll Rand IQ^{V20} sorozatú Li-ion akkumulátorokkal.** Más típusú akkumulátorok vagy töltők használata tűzveszélyt okozhat, illetve az akkumulátor töltés közben felrobbanhat. Ez személyi sérülésekhez vagy anyagi károkhoz vezethet.
- **A töltő házilag nem javítható. A javítást csak arra feljogosított Ingersoll Rand szervizközpont végezheti.** A házi javítás villamos áramütést, tüzet és/vagy súlyos személyi sérülést okozhat.
- **Lakossági, kereskedelmi vagy könnyűipari környezetben rádiófrekvenciás zavart okozhat.** A terméket sem lakossági célú felhasználásra, sem az elektromos közműhálózatra csatlakoztatott kereskedelmi vagy könnyűipari alkalmazásokhoz nem ajánljuk. Előfordulhat, hogy a felhasználónak lépéseket kell tennie az interferencia csökkentése érdekében.
- **Utazók által nem használható rendeltetés-szerűen ez a termék.**

További információk az Akkumulátortöltőre vonatkozó biztonsági információk című 10567832 számú útmutatóban, illetve az Akkumulátorra vonatkozó biztonsági információk című 10567840 számú útmutatóban találhatók.

A kézikönyvek letöltési címe: ingersollrand.com

A termék jellemzői

Modellek	Bemenet	Kimenet	akkumulátor	
			Modellszám típus	típus
BC1121	100-240V AC ~ 50-60 Hz, 100W, 160-215VA	12.6V DC, 2.0A/21V DC, 4.0A A típusú USB, 5V DC, 500mA, D+/D- Csatlakoztatva, 200 Ω	BL2012 és BL2022	Li-ion
BC1221	100-240V AC ~ 50-60 Hz, 200W, 320-395VA	12.6V DC, 2.0A (x2) 21V DC, 4.0A (x2) A típusú USB, 5V DC, 500mA, D+/D- Csatlakoztatva, 200 Ω		
BC1221-EU	220-240V AC ~ 50-60 Hz, 200W, 340VA			

Útmutatások az akkumulátor töltéséhez

A töltőt könnyen elérhető hálózati dugaszoló aljzathoz közel kell telepíteni.

Ne töltse az akkumulátort 0°C (32°F) alatti vagy 45°C (113°F) feletti hőmérsékleten. Az új akkumulátorokat használat előtt teljesen töltse fel.

A töltéshez kb. 60-90 perc szükséges.

Használaton kívül húzza ki a töltőt, és vegye ki az akkumulátort.

A kettős rekeszes töltő képes független és egyidejűleg tölteni a 12V és 20V akkumulátorokat.

Teendő	Körülmény	Töltőkijelző		Riasztás (hangos)	Tölté szint-jelző
		Zöld	Piros		
Csatlakoztassa a töltőt AC hálózati csatlakozóaljzatba.	**Bekapcsolva (készenlét).**	●	❍	-	❍❍❍❍
Helyezze a töltőbe az akkumulátort.	**Töltés .** A töltésszint-jelző jelzi a töltöttség állapotát.	●	❍	-	✱❍❍❍
	Kommunikációs hiba. Akkumulátor azonosítása/Mérési hiba Helyezze be újra az akkumulátort. Esetleg hibás az akkumulátor.	❍	●	Alacsony ♪	❍❍❍❍
	Kezdeti hőmérséklet. A töltés szünetel, amíg az akkumulátor vissza nem áll biztonságos hőmérsékletre.	❍	2 x ✱	Alacsony ♪	❍❍❍❍
	Időtúllépés. A töltési idő túllépésre került. Az akkumulátor esetleg hibás.	❍	3 x ✱	Alacsony ♪	❍❍❍❍
	Ciklus közbeni hőmérséklet. A töltés szünetel, amíg az akkumulátor vissza nem áll biztonságos hőmérsékletre.	❍	4 x ✱	Alacsony ♪	❍❍❍❍
	Túlfeszültség. Magas feszültség lépett fel. Az akkumulátor esetleg hibás.	❍	5 x ✱	Alacsony ♪	❍❍❍❍
	Túláram. Magas áram lépett fel. Az akkumulátor esetleg hibás.	❍	6 x ✱	Alacsony ♪	❍❍❍❍
	Töltés kész.	●	❍	Magas ♪	●●●●
Távolítsa el az akkumulátort.	**Akkumulátorcsomag eltávolítva.**	●	❍	Magas ♪	---

Jelmagyarázat: ✱ Villog ● Be ❍ Ki

Napi karbantartás

Tisztítás előtt áramtalanítsa a töltőt. A műanyag felületeket csak enyhén nedves ronggyal szabad tisztítani. Védje a szellőzőnyílásokat a portól és a szeméttől. A töltőt sérült vezetékkel használni tilos. Cserélendő csatlakozókábelek, és címkék a legközelebbi hivatalos **Ingersoll Rand** Szervizközpontban kaphatók.

Közölnivalóit juttassa el a legközelebbi **Ingersoll Rand** irodához vagy forgalmazóhoz.

Környezetvédelem

Ha az **Ingersoll Rand** elektromos termék élettartama lejárt, újrahasznosítását az összes vonatkozó (helyi, állami, országos, szövetségi stb.) szabvánnyal és előírással összhangban kell elvégezni. A nem megfelelő ártalmatlanítás veszélyeztetheti a környezetet.

A szimbólumok azonosítása



Juttassa vissza a hulladékanyagot újrahasznosításra.



Ezt a terméket ne tegye a háztartási hulladékanyag közé.



A termék lítium-ion akkumulátort tartalmaz. Ezt a terméket ne tegye a háztartási hulladékanyag közé.

Az eredeti utasítások angolul elérhetőek. A más nyelveken olvasható utasítások az eredeti utasítás fordításai.

Gaminio techniniai duomenys: Akumuliatorinis padangų šlifuoklis

Gaminio Saugos Informacija

Paskirtis:

Šis belaidis padangų buferis skirtas gręžti/perkalti pradurtus ir šlifuoti padangų paviršius, kad būtų galima sumaišyti vidų.

⚠ ĮSPĖJIMAS

⚠ **ĮSPĖJIMAS: Perskaitykite visus šiam įrankiui taikomus saugos perspėjimus, instrukcijas, iliustracijas ir specifikacijas.** Jei nesilaikysite nurodymų ir įspėjimų, galite gauti elektros smūgį, sukelti gaisrą ir (arba) sunkiai susižeisti. Saugokite visus įspėjimus ir nurodymus kaip informaciją ateičiai.

- **Naudotus akumuliatorius tinkamai perdirbkite arba utilizuokite.** Akumuliatorių neprakiurdykite ir nedeginkite. Netinkamas utilizavimo būdas gali sukelti pavojų aplinkai arba sužaloti žmogų.
- **Árankius naudokite tik su tinkamos átampos Ingersoll Rand akumuliatoriais ir krovikliu.** Naudojant kitokius akumuliatorius galima sukelti gaisrą, susižaloti arba sugadinti turtą.

Daugiau informacijos rasite belaidžio padangų buferio gaminio saugos vadovo TL-G4911-SIM formoje, akumuliatoriaus įkroviklio saugos informacijos vadovo 10567832 formoje ir akumuliatoriaus saugos informacijos vadovo 10567840 formoje.

Instrukcijas galima parsisiųsti iš interneto svetainės ingersollrand.com

Gaminio Techniniai Duomenys

Modelis	Šlifavimo RPM	Šlifavimo sūkių dažnis	Greito keitimo įvorė	Maks. Poliravimo priedas Ø	Daugiausia Plėtimo priedas Ø
G4911	0-3,000	0-1,000	7/16" Šešiaženklis	3"	3/8"

Modelis	Įtampa	Akumuliatorių modeliai	Garso Lygis dB(A) (EN/BS EN 60745)		Vibracijos (m/s^2) (EN/BS EN 60745)	
	V, nuolat. srovė		† Slėgis (L_p)	‡ Galia (L_w)	Lygis	*K
G4911	20	BL2012 ir BL2022	66.1	74.1	1.7	1.5

† K_{pA} = 3dB matavimo paklaida
‡ K_{wA} = 3dB matavimo paklaida
* K = matavimo paklaida (Vibracijos)

Garso ir (arba) vibracijos vertės nustatytos pagal standartą EN/BS EN 60745-2-23:2023.

Atitinka UL STD. 62841-1.
Jis sertifikuotas pagal CSA standartą C22.2 No. 62841-1.

Intertek
5026893

⚠ ĮSPĖJIMAS

Garso ir vibracijos reikšmės buvo išmatuotos laikantis tarptautinių pripažintų testavimo standartų. Poveikis naudotojui naudojant konkretų įrankį gali skirtis nuo šių rezultatų. Todėl turi būti atlikti matavimai naudojimo vietoje, siekiant nustatyti pavojingumo lygį konkretaus naudojimo sąlygomis.

Plėtimo antgalio/šlifavimo rato montavimas

Žr. 3 pav. 7 puslapyje.

⚠ ĮSPĖJIMAS

Prieš pritvirtindami, nuimdami arba reguliuodami šio įrankio priedus arba prieš atlikdami bet kokio pobūdžio šio įrankio arba priedų priežiūros darbus visada nuimkite akumuliatoriaus bloką.

1. Pastumkite įvorę (B) į priekį ir laikykite.
2. Įstatykite priedą (A) į įvorę (B).
3. Atlaisvinkite įvorę (B).
4. Patikrinkite, ar priedas (A) tvirtai laikomas įvorėje (B).

Plėtimo antgalio/šlifavimo rato reguliavimas

Žr. 4 pav. 7 puslapyje.

⚠ ĮSPĖJIMAS

Prieš pritvirtindami, nuimdami arba reguliuodami šio įrankio priedus arba prieš atlikdami bet kokio pobūdžio šio įrankio arba priedų priežiūros darbus visada nuimkite akumuliatoriaus bloką.

1. Perkelkite įvorę (B) į priekį.
2. Perkelkite priedą (A) į norimą padėtį.
3. Atlaisvinkite įvorę (B).

Dalys ir Techninė Priežiūra

Árankio remontí ir priežiūros darbus gali atlikti tik ágaliotojo priežiūros centro darbuotojai.

Visais klausimais kreipkitės á artimiausią **Ingersoll Rand** atstovybć arba platintojá.

Gaminio techniniai duomenys: Akumuliatorius

Gaminio saugos informacija

Paskirtis:

Šos akumulatorus lieto kā **Ingersoll Rand** cordless produktu barošanas avotu.

⚠ ĮSPĖJIMAS

⚠ **ĮSPĖJIMAS: Perskaitykite visus šiam įrankiui taikomus saugos perspėjimus, instrukcijas, iliustracijas ir specifikacijas.** Jei nesilaikysite nurodymų ir įspėjimų, galite gauti elektros smūgį, sukelti gaisrą ir (arba) sunkiai susižeisti.

- **Saugokite visus įspėjimus ir nurodymus kaip informaciją ateičiai.**
- **Naudotus akumuliatorius tinkamai perdirbkite arba utilizuokite.** Akumuliatorį, neprakiurdykite ir nedeginkite. Netinkamas utilizavimo būdas gali sukelti pavojř aplinkai arba sužaloti žmogř.

Daugiau informacijos žr. Akumuliatoriaus saugos informacijos instrukcijoje, 10567840 formoje.

Instrukcijas galima parsisiřsti iš interneto svetainės ingersollrand.com

Gaminio Techniniai Duomenys

Modeliai	Cheminės savybės	Talpa (Ah)	Svoris svarai (kg)
BL2012	Ličio jonų	2.5	0.94 (0.43)
BL2022		5.0	1.60 (0.73)

Veikimo temperatūra

Įkraunami akumuliatoriai veikia geriausiai eksploatuojami įprastoje kambario temperatūroje nuo 15°C iki 25°C (nuo 59°F iki 77°F). Gali nepavykti įkrauti arba iškrauti per daug įkaitusio arba atvėsusio akumuliatoriaus arba krovimas ar iškrovimas gali nutrūkti.

Dalys ir techninė priežiūra

Naudotojas gali keisti tik etiketes.

Modeliai	Įspėjamosios etiketės
BL2012	BL20-99-3 ir BL2012-99-AP5
BL2022	BL20-99-4 ir BL2022-99-AP5

Visais klausimais kreipkitės á artimiausiř **Ingersoll Rand** atstovybć arba platintojř.

Gaminio techniniai duomenys: Akumuliatorių kroviklis

Gaminio saugos informacija

⚠ ĮSPĖJIMAS

Svarbi gaminio saugos informacija - išsaugokite šiuos nurodymus.

⚠ PAVOJUS

Jeigu nesilaikysite visų toliau pateiktų nurodymų, galite gauti elektros smūgį, sukelti gaisrą ir (arba) sunkiai susižaloti.

Paskirtis:

Šis akumuliatorių kroviklis skirtas tik **Ingersoll Rand** akumuliatoriams įkrauti.

⚠ ĮSPĖJIMAS

- **Ingersoll Rand kroviklį naudokite tik su Ingersoll Rand IQ^{V20} serijos ličio jonų akumuliatoriais.** Naudojant kitokius akumuliatorius arba kroviklius gali kilti gaisras arba sprogti įkraunamas akumuliatorius. Dėl to gali būti sužaloti žmonės arba sugadintas turtas.
- **Naudotojui kroviklį draudžiama taisyti. Jį taisyti leidžiama tik įgaliotam Ingersoll Rand remonto centrui.** Jei taiso pats naudotojas, gali ištikti elektros smūgis, kilti gaisras ir (arba) galima sunkiai susižeisti.
- **Gyvenamosiose, komercinėse ar lengvosios pramonės patalpose gali sukelti radijo trukdžių.** Šis produktas nepritaikytas naudoti gyvenamosiose, komercinėse ar lengvosios pramonės patalpose. Jei produktas naudojamas gyvenamosiose, komercinėse ar lengvosios pramonės patalpose, kurios prijungtos prie viešųjų tinklų, naudotojas turi imtis priemonių trukdžiams sumažinti.
- **Šis gaminys neskirtas naudoti keliaujant.**

Daugiau informacijos žr. Akumuliatorių kroviklio saugos informacijos vadovą forma 10567832, Akumuliatoriaus saugos informacijos vadovą forma 10567840.

Instrukcijas galima parsisiųsti iš interneto svetainės ingersollrand.com

Gaminio techniniai duomenys

Modeliai	Įvadas	Išvadas	Baterija	
			Modelio numeris	Tipas
BC1121	100-240V AC ~ 50-60 Hz, 100W, 160-215VA	12.6V DC, 2.0A/21V DC, 4.0A A tipo USB, 5V DC, 500mA, D+/D- prijungta, 200 Ω	BL2012 ir BL2022	Li-ion
BC1221	100-240V AC ~ 50-60 Hz, 200W, 320-395VA	12.6V DC, 2.0A (x2) 21V DC, 4.0A (x2) A tipo USB, 5V DC, 500mA, D+/D- prijungta, 200 Ω		
BC1221-EU	220-240V AC ~ 50-60 Hz, 200W, 340VA			

Nurodymai dėl akumuliatoriaus įkrovimo

Įkroviklį reikia sumontuoti šalia lengvai pasiekiamo lizdo išvado.

Akumuliatoriaus nekraukite esant žemesnei kaip 0°C (32°F) arba aukštesnei kaip 45°C (113°F) temperatūrai. Prieš naudodami naujus akumuliatorius visiškai įkraukite.

Įkrovimo trukmė - apie 60-90 minučių.

Išjunkite įkroviklį iš tinklo ir išimkite baterijos pakuotę, kai nenaudojama.

Divviru lādētājs spēj neatkarīgi un vienlaicīgi uzlādēt 12V ir 20V akumulatorus.

Veiksmas	Būklė	Kroviklio rodmuo		Įspėjamasis signalas (garsinis)	Degalų matuoklis
		Žalias	Raudonas		
Kroviklio kištuką įkiškite į kintamosios srovės išvado lizdą.	**Elektros maitinimas įjungtas (parengties būsena).**	●	❍	-	❍❍❍❍
Akumuliatorių įstatykite į kroviklį.	**Įkrovimas.** Degalų matuoklis rodys įkrovos būklę.	●	❍	-	✱❍❍❍
	Ryšio triktis. Akumuliatoriaus identifikavimas/Perkaitykite gedimą ir iš naujo įstatykite akumuliatorių. Gali būti sugedęs akumuliatorius.	❍	●	Mažas ♪	❍❍❍❍
	Pradinė temperatūra. Įkrovimas pertrauktas, kol akumuliatorius atvės iki saugios temperatūros.	❍	2 x ✱	Mažas ♪	❍❍❍❍
	Laiko viršijimas. Viršytas įkrovimo laikas. Gali būti sugedęs akumuliatorius.	❍	3 x ✱	Mažas ♪	❍❍❍❍
	Temperatūra ciklo metu. Įkrovimas pertrauktas, kol akumuliatorius atvės iki saugios temperatūros.	❍	4 x ✱	Mažas ♪	❍❍❍❍
	Viršįtampis. Nustatyta aukšta įtampa. Gali būti sugedęs akumuliatorius.	❍	5 x ✱	Mažas ♪	❍❍❍❍
	Viršsrovis. Nustatyta aukštos įtampos srovė. Gali būti sugedęs akumuliatorius.	❍	6 x ✱	Mažas ♪	❍❍❍❍
	Įkrovimas baigtas.	●	❍	Didelis ♪	●●●●
Išimkite akumuliatoriaus kasetę.	**Akumuliatorių paketas išimtas.**	●	❍	Didelis ♪	---

Sutartiniai ženklai: ✱ Bliksi ● Dega ❍ Nedega

Įprastinė techninė priežiūra

Prieš valydami, atjunkite jį nuo elektros tinklo. Plastikinius paviršius reikia valyti tik truputį sudrėkintu skudurėliu. Iš ventiliacijos angų pašalinkite dulkes ir šiukšles. Kroviklio negalima naudoti, jei pažeistas laidas. Atsarginių laidų ir etikečių galite įsigyti iš artimiausio įgalioto **Ingersoll Rand** remonto centro.

Visais klausimais kreipkitės į artimiausią **Ingersoll Rand** atstovybę arba platintoją.

Aplinkosauga

Nebetinkamą naudoti **Ingersoll Rand** elektrinį įrankį būtina perdirbti pagal visus galiojančius standartus ir taisykles (vietinius, valstijos, šalies, federalinius ir kt.). Netinkamas utilizavimas kelia grėsmę aplinkai.

Simboliai ir jų reikšmės



Atliekas grąžinkite perdirbti.



Neišmeskite šio gaminio su buitinėmis atliekomis.



Gaminio sudėtyje yra ličio jonėr.
Neišmeskite šio gaminio su buitinėmis atliekomis.

Originalios instrukcijos yra anglų kalba. Kitomis kalbomis yra originalių instrukcijų vertimas.

Ierices Specifikacijas: Bezvadu riepu pulēšanas iekārta

Izstrādājuma Drošības Informācija

Paredzētais Lietojums:
Šis riepu bezvadu pulētājs ir paredzēts, dūrumu urbšanai/izrīvēšanai un riepu virsmas slīpēšanai iekšējiem ielāpiem.

⚠ BRĪDINĀJUMS

⚠ **BRĪDINĀJUMS: Izlasiet visus drošības brīdinājumus, norādījumus, ilustrācijas un specifikācijas, kas ir nodrošinātas kopā ar šo elektroinstrumentu.** Drošības brīdinājumu un norādījumu neievērošanas rezultātā var rasties elektriskās strāvas trieciens, nopietna trauma un/vai izcelties ugunsgrēks. Turiet visus brīdinājumus un norādījumus pieejamā vietā kā uzziņu materiālus turpmākai lietošanai.

- **Nododot akumulatorus otrreizējai pārstrādei vai tos likvidējot, rīkojieties atbildīgi.** Neduriet akumulatoros caurumus un tos nededziniet. Nepareiza utilizācija var radīt kaitējumu videi vai traumas.
- **Instrumentus lietojiet tikai ar atbilstoša sprieguma Ingersoll Rand akumulatoriem un lādētāju.** Jebkuru citu akumulatoru lietošana var radīt aizdegšanās risku, traumas vai īpašuma bojājumus.

Lai iegūtu papildu informāciju, skatiet Riepu bezvadu pulētāja produkta drošības rokasgrāmatas veidlapu TL-G4911-SIM, Akumulatora lādētāja drošības informācijas rokasgrāmatas veidlapu 10567832 un Akumulatora drošības informācijas rokasgrāmatas veidlapu 10567840.
Rokasgrāmatas var lejupielādēt no ingersollrand.com

Izstrādājuma Specifikācijas

Modelis	Pulēšanas apgr./min	Paplašināšanas apgr./min.	Ātrās nomaiņas spīļpatrona	Maks. pulēšanas piederuma Ø	Maks. Paplašināšanas piederuma Ø
G4911	0-3,000	0-1,000	7/16" Hex	3"	3/8"

Modelis	Spriegums	Akumulatoru modeļi	Skaņas Līmenis dB(A) (EN/BS EN 60745)		Vibrāciju (m/s²) (EN/BS EN 60745)	
	V, DC		† Spiediens (L_p)	‡ Jauda (L_w)	Līmenis	*K
G4911	20	BL2012 un BL2022	66.1	74.1	1.7	1.5

† K_{pA} = 3dB mērījuma nenoteiktība
‡ K_{wA} = 3dB mērījuma nenoteiktība
* K = mērījuma neprecizitāte (Vibrāciju)

Skaņas/vibrācijas vērtības noteiktas saskaņā ar EN/BS EN 60745-2-23:2023.

Atbilstība UL standartam 62841-1.
sertificēts atbilstoši CSA STD. C22.2 No. 62841-1.

Intertek
5026893

⚠ BRĪDINĀJUMS

Skaņas un vibrāciju vērtības tika noteiktas atbilstoši starptautiski atzītiem pārbaužu standartiem. Konkrētas rīka lietošanas izraisīta iedarbība uz lietotāju var atšķirties no šiem rezultātiem. Šī iemesla dēļ, lai noteiktu bīstamības līmeni konkrētajā lietošanas gadījumā, mērījumi jāveic uz vietas.

Paplašināšanas uzgaļu/pulēšanas ripas uzstādīšana

Skatīt 3 attēlu 7 lappusē.

⚠ BRĪDINĀJUMS

Obligāti noņemiet akumulatoru pirms jebkāda šī rīka piederuma uzstādīšanas, noņemšanas vai regulēšanas, kā arī pirms šī rīka vai jebkura tā piederuma tehniskās apkopes.

1. Pārvietojiet spīļpatronu (B) uz priekšu un turiet to.
2. Ievietojiet piederumu (A) spīļpatronā (B).
3. Atlaidiet spīļpatronu (B).
4. Pārbaudiet, vai piederums (A) ir droši nostiprināts spīļpatronā (B).

Paplašināšanas uzgaļu/pulēšanas ripas regulēšana

Skatīt 4 attēlu 7 lappusē.

⚠ BRĪDINĀJUMS

Obligāti noņemiet akumulatoru pirms jebkāda šī rīka piederuma uzstādīšanas, noņemšanas vai regulēšanas, kā arī pirms šī rīka vai jebkura tā piederuma tehniskās apkopes.

1. Pārvietojiet spīļpatronu (B) uz priekšu.
2. Pārvietojiet piederumu (A) vēlamajā pozīcijā.
3. Atlaidiet spīļpatronu (B).

Detaļas un Tehniskā Apkope

Iekārtas remontu un tehnisko apkopi drīkst veikt tikai pilnvarots servisa centrs.

Ar visiem jautājumiem vērsieties tuvākajā **Ingersoll Rand** birojā vai pie izplatītāja.

Ierices specifikacijas: Akumulators

Izstrādājuma drošības informācija

Paredzētais lietojums:

Šos akumulatorus lieto kā **Ingersoll Rand** Cordless produktu barošanas avotu.

⚠ BRĪDINĀJUMS

⚠ **BRĪDINĀJUMS: Izlasiet visus drošības brīdinājumus, norādījumus, ilustrācijas un specifikācijas, kas ir nodrošinātas kopā ar šo elektroinstrumentu.** Drošības brīdinājumu un norādījumu neievērošanas rezultātā var rasties elektriskās strāvas trieciens, nopietna trauma un/vai izcelties ugunsgrēks.

- **Turiet visus brīdinājumus un norādījumus pieejamā vietā kā uzziņu materiālus turpmākai lietošanai.**
- **Nododot akumulatorus otrreizējai pārstrādei vai tos likvidējot, rīkojieties atbildīgi.** Neduriet akumulatoros caurumus un tos nededziniet. Nepareiza utilizācija var radīt kaitējumu videi vai traumas.

Papildus informāciju meklējiet Akumulatoru drošības informācijas rokasgrāmatā 10567840.

Rokasgrāmatas var lejupielādēt no ingersollrand.com

Izstrādājuma Specifikācijas

Modeļi	Ķīmiskais sastāvs	Jauda (Ah)	Svars mārciņas (kg)
BL2012	Litija jonu	2.5	0.94 (0.43)
BL2022		5.0	1.60 (0.73)

Darba temperatūra

Atkārtoti uzlādējamo akumulatoru labāko veiktspēju var nodrošināt, ja tie darbojas normālā telpas temperatūrā - no 15°C līdz 25°C (59°F līdz 77°F). Pārāk augstas vai zemas akumulatora temperatūras dēļ akumulatoru, iespējams, nevarēs optimāli uzlādēt vai izlādēt.

Detaļas un tehniskā apkope

Uzlīmes ir vienīgie komponenti, kuri jānomaina lietotājam.

Modeļi	Brīdinājuma uzlīmes
BL2012	BL20-99-3 un BL2012-99-AP5
BL2022	BL20-99-4 un BL2022-99-AP5

Ar visiem jautājumiem vērsieties tuvākajā **Ingersoll Rand** birojā vai pie izplatītāja.

Ierices specifikacijas: Akumulatora lādētājs

Izstrādājuma drošības informācija

⚠ BRĪDINĀJUMS

Svarīgi drošības noteikumi - saglabājiet šos norādījumus.

⚠ BĪSTAMI

Lai samazinātu ugunsgrēka vai elektriskās strāvas trieciena risku, uzmanīgi ievērojiet šos norādījumus.

Paredzētais lietojums:

Šis akumulatora lādētājs ir paredzēts tikai **Ingersoll Rand** akumulatoru lādēšanai.

⚠ BRĪDINĀJUMS

- **Izmantojiet tikai Ingersoll Rand lādētāju Ingersoll Rand IQ^{V20} sērijas litija jonu akumulatoriem.** Citu akumulatoru vai lādētāju lietošana var radīt aizdegšanās risku vai akumulatora eksploziju tā lādēšanas laikā. Var rasties traumas vai īpašuma bojājumi.
- **Lādētāja apkopi nevar veikt lietotājs Remontu drīkst veikt tikai Ingersoll Rand pilnvarots servisa centrs.** Lietotāja veikta apkope var radīt strāvas triecienu, ugunsgrēku un/vai nopietnas traumas.
- **Tas var radīt radiotraucējumus mājokļos, tirdzniecības un vieglās rūpniecības telpās.** Šo izstrādājumu nav paredzēts uzstādīt mājokļu tuvumā; ja to uzstāda tirdzniecības vai vieglās rūpniecības ēkās, kuras ir pievienotas vispārējam strāvas tīklam, tad uz lietotāju var attiekties prasības par traucējumu ierobežošanu.
- **Šis izstrādājums nav paredzēts ceļotājiem.**

Papildu informāciju meklējiet Akumulatoru lādētāja drošības informācijas rokasgrāmatā 10567832 un Akumulatoru drošības informācijas rokasgrāmatā 10567840.

Rokasgrāmatas var lejupielādēt no ingersollrand.com

Izstrādājuma specifikācijas

Modeļi	Ieeja	Izeja	Akumulators	
			Modeļa numurs	Tips
BC1121	100-240V AC ~ 50-60 Hz, 100W, 160-215VA	12.6V DC, 2.0A/21V DC, 4.0A USB A tips, 5V DC, 500mA, D+/D- pievienots, 200 Ω	BL2012 un BL2022	Li-ion
BC1221	100-240V AC ~ 50-60 Hz, 200W, 320-395VA	12.6V DC, 2.0A (x2) 21V DC, 4.0A (x2) USB A tips, 5V DC, 500mA, D+/D- pievienots, 200 Ω		
BC1221-EU	220-240V AC ~ 50-60 Hz, 200W, 340VA			

kumulatora lādēšanas instrukcijas

Lādētāju jāuzstāda netālu no kādas viegli pieejamas kontaktligzdas.

Nelādējiet akumulatoru, kad temperatūra ir zem 0°C (32°F) vai virs 45°C (113°F). Jaunus akumulatorus pirms lietošanas uzlādējiet pilnībā.

Uzlādēšanas laiks ir aptuveni 60-90 minūtes.

Atvienojiet lādētāju un izņemiet akumulatora bloku, kad tas netiek lietots.

Dvigubas įkroviklis gali savarankiškai ir vienu metu įkrauti 12V un 20V baterijas.

Darbība	Stāvoklis	Lādētāja displejs		Trauksme (skaņas)	Degvielas līmeņa rādītājs
		Zaļš	Sarkans		
Pieslēdziet lādētāju AC barošanas kontaktligzdai.	**Barošana ieslēgta (dīkstāve).**	●	❍	-	❍❍❍❍
Ievietojiet akumulatoru bloku lādētājā.	**Uzlāde.** Degvielas līmeņa rādītājā tiks parādīts lādēšanas statuss.	●	❍	-	✱❍❍❍ ⮑
	Sakaru kļūme. Akumulatoru identifikācija/Nolases kļūda. Atkārtoti ievietojiet akumulatoru. Akumulators var būt bojāts.	❍	●	Zems ♪	❍❍❍❍
	Sākuma temperatūra. Uzlāde pārtraukta, kamēr akumulators atdziest līdz drošai temperatūrai.	❍	2 x ✱	Zems ♪	❍❍❍❍
	Pārtraukums. Lādēšanas laiks pārsniegts. Akumulators var būt bojāts.	❍	3 x ✱	Zems ♪	❍❍❍❍
	Darba temperatūra. Uzlāde pārtraukta, kamēr akumulators atdziest līdz drošai temperatūrai.	❍	4 x ✱	Zems ♪	❍❍❍❍
	Pārspriegums. Konstatēts pārāk augsts spriegums. Akumulators var būt bojāts.	❍	5 x ✱	Zems ♪	❍❍❍❍
	Pārāk stipra strāva. Konstatēta pārāk stipra strāva. Akumulators var būt bojāts.	❍	6 x ✱	Zems ♪	❍❍❍❍
	Lādēšana pabeigta.	●	❍	Augsts ♪	●●●●
Paņemiet akumulatoru.	**Akumulatora nodalījums ir atvērts.**	●	❍	Augsts ♪	---

Apzīmējumi: ✱ Dzirksteļošana ● Ieslēgts ❍ Izslēgts

Regulāra tehniskā apkope

Pirms tīrīšanas atvienojiet lādētāju no kontaktligzdas. Plastmasas virsmas ir jātīra tikai ar viegli mitru drāniņu. Nodrošiniet, lai ventilācijas atverēs nebūtu putekļi un gruži. Lādētāju ar bojātu kabeli nedrīkst lietot. Vadi un uzlīmes nomaiņai ir pieejami tuvākajā pilnvarotajā **Ingersoll Rand** apkalpošanas centrā.

Ar visiem jautājumiem vērsieties tuvākajā **Ingersoll Rand** birojā vai pie izplatītāja.

Vides aizsardzība

Kad **Ingersoll Rand** elektroizstrādājuma darbmūžs ir beidzies, to jālikvidē atbilstoši visiem spēkā esošajiem standartiem un noteikumiem (vietējiem, valsts mēroga utt.). Nepareiza utilizācija var radīt kaitējumu videi.

Apzīmējumu skaidrojums



Nododiet atkritumus otrreizējai pārstrādei.



Neutilizējiet šo izstrādājumu kopā ar mājsaimniecības atkritumiem.



Izstrādājums satur litija jonusNeutilizējiet šo izstrādājumu kopā ar mājsaimniecības atkritumiem.

Oriģinālās instrukcijas ir angļu valodā. Instrukcijas citās valodās ir oriģinālo instrukciju tulkojums.

Informacje o produkcie: Bezprzewodowa polerka do opon

Informacja Dotycząca Bezpieczeństwa Produktu

Przeznaczenie:

Ta akumulatorowa szlifierka do opon jest przeznaczona do wiercenia/rozwiercania przebić i szlifowania powierzchni opon w celu ich wewnętrznego łatania.

⚠ OSTRZEŻENIE

⚠ **OSTRZEŻENIE: Należy zapoznać się ze wszystkimi informacjami dotyczącymi bezpieczeństwa, instrukcjami, ilustracjami oraz danymi technicznymi dołączonymi do narzędzia.** Nieprzestrzeganie ostrzeżeń i instrukcji może doprowadzić do porażenia prądem elektrycznym, pożaru i/lub poważnego uszkodzenia ciała. Należy zachować wszystkie ostrzeżenia i instrukcje na przyszłość.

- **W przypadku zużycia akumulatora, konieczności przekazania do recyklingu lub utylizacji należy postępować w sposób odpowiedzialny.** Nie przebijać ani nie palić akumulatorów. Pozbycie się akumulatora w niewłaściwy sposób może mieć niekorzystny wpływ na środowisko naturalne oraz może doprowadzić do wypadków.
- **Należy używać narzędzi wyłącznie z akumulatorami i ładowarkami firmy Ingersoll Rand o właściwym napięciu.** Używanie innych akumulatorów może powodować ryzyko pożaru, prowadzić do wypadków lub uszkodzenia mienia.

Dodatkowe informacje można znaleźć w Instrukcji bezpieczeństwa szlifierki akumulatorowej TL-G4911-SIM, Instrukcji bezpieczeństwa ładowarki 10567832 oraz Instrukcji bezpieczeństwa akumulatora 10567840.

Instrukcje obsługi można pobrać z witryny ingersollrand.com

Specyfikacje Produktu

Model	Obroty szlifowania	Obr/min rozwiercania	Tulejazaciskowa szybkiej wymiany	Maks. średnica akcesoriów do szlifowania	Maks. Akcesoria do rozwiercania Ø
G4911	0-3,000	0-1,000	7/16" Hex	3"	3/8"

Model	Napięcie	Modele akumulatorów	Poziom Hałasu dB(A) (EN/BS EN 60745)		Wibracji (m/s^2) (EN/BS EN 60745)	
	V, DC		† Ciśnienie (L_p)	‡ Moc (L_w)	Poziom	*K
G4911	20	BL2012 i BL2022	66.1	74.1	1.7	1.5

† K_{pA} = 3dB, niepewność pomiarowa

‡ K_{wA} = 3dB, niepewność pomiarowa

* K = niepewność pomiarowa (Wibracji)

Wartości dźwięku/wibracji określone zgodnie z normą EN/BS EN 60745-2-23:2023.

Jest zgodne ze standardem UL STD. 62841-1.
certyfikat: CSA STD. C22.2 No. 62841-1.

Intertek
5026893

⚠ OSTRZEŻENIE

Poziomy hałasu i drgań zmierzono zgodnie z uznawanymi na całym świecie normami badań. Narażenie użytkownika przy poszczególnych zastosowaniach narzędzia może się różnić od tych wyników. Stąd też do określenia poziomu zagrożenia przy danym zastosowaniu należy użyć pomiarów dokonanych na miejscu.

Instalacja bitów rozwiertaka/koła polerskiego

Zob. ilustracja 3 na stronie 7.

⚠ OSTRZEŻENIE

Przed rozpoczęciem zakładania, zdejmowania lub regulacji jakichkolwiek akcesoriów na tym narzędziu albo konserwacji tego narzędzia lub akcesoriów należy zawsze wyjąć akumulator.

1. Przesuń tuleję zaciskową (B) do przodu i przytrzymaj ją.
2. Włóż nasadkę (A) do tulei zaciskowej (B).
3. Zwolnij tuleję zaciskową (B).
4. Sprawdź, czy nasadka (A) jest dobrze osadzona w tulei zaciskowej (B).

Regulacja bitów rozwiertaka/koła polerskiego

Zob. ilustracja 4 na stronie 7.

⚠ OSTRZEŻENIE

Przed rozpoczęciem zakładania, zdejmowania lub regulacji jakichkolwiek akcesoriów na tym narzędziu albo konserwacji tego narzędzia lub akcesoriów należy zawsze wyjąć akumulator.

1. Przesuń tuleję zaciskową (B) do przodu.
2. Przesuń nasadkę (A) do żądanej pozycji.
3. Zwolnij tuleję zaciskową (B).

Części i ich Konserwacja

Naprawa i konserwacja narzędzia powinna być przeprowadzana tylko przez Autoryzowane Centrum Serwisowe.

Wszelkie uwagi należy kierować do najbliższego biura lub dystrybutora firmy **Ingersoll Rand**.

PL

Informacje o produkcie: Akumulator

Informacja dotycząca bezpieczeństwa produktu

Przeznaczenie:

Te akumulatory są używane jako źródło zasilania produktów bezprzewodowych **Ingersoll Rand**.

⚠ OSTRZEŻENIE

⚠ **OSTRZEŻENIE: Należy zapoznać się ze wszystkimi informacjami dotyczącymi bezpieczeństwa, instrukcjami, ilustracjami oraz danymi technicznymi dołączonymi do narzędzia.** Nieprzestrzeganie ostrzeżeń i instrukcji może doprowadzić do porażenia prądem elektrycznym, pożaru i/lub poważnego uszkodzenia ciała.

- **Należy zachować wszystkie ostrzeżenia i instrukcje na przyszłość.**
- **W przypadku zużycia akumulatora, konieczności przekazania do recyklingu lub utylizacji należy postępować w sposób odpowiedzialny.** Nie przebijać ani nie palić akumulatorów. Pozbycie się akumulatora w niewłaściwy sposób może mieć niekorzystny wpływ na środowisko naturalne oraz może doprowadzić do wypadków.

Dodatkowe informacje na ten temat znajdują się w formularzu zawierającym dane bezpieczeństwa akumulatora 10567840.

Instrukcje obsługi można pobrać z witryny ingersollrand.com

Specyfikacje Produktu

Modele	Chemia	Pojemność (Ah)	Masa funty (kg)
BL2012	Litowo-jonowy	2.5	0.94 (0.43)
BL2022		5.0	1.60 (0.73)

Temperatura robocza

Wydajność akumulatorów jest największa podczas ich eksploatacji w normalnej temperaturze pokojowej: od 15°C do 25°C (od 59°F do 77°F). Zbyt wysoka lub zbyt niska temperatura akumulatora może uniemożliwić jego naładowanie lub rozładowanie.

Części i ich konserwacja

Etykiety są jedynymi elementami przeznaczonymi do wymiany przez użytkownika.

Modele	Etykiety ostrzegawcze
BL2012	BL20-99-3 i BL2012-99-AP5
BL2022	BL20-99-4 i BL2022-99-AP5

Wszelkie uwagi należy kierować do najbliższego biura lub dystrybutora firmy **Ingersoll Rand**.

Informacje o produkcie: Ładowarka akumulatorowa

Informacja dotycząca bezpieczeństwa produktu

⚠ OSTRZEŻENIE

Ważne zalecenia dotyczące bezpieczeństwa - Należy je zachować.

⚠ NIEBEZPIECZEŃSTWO

Aby zmniejszyć ryzyko porażenia prądem, należy dokładnie stosować się do niniejszych zaleceń.

Przeznaczenie:

Opisywana ładowarka akumulatorowa jest przeznaczona do ładowania akumulatorów firmy **Ingersoll Rand**.

⚠ OSTRZEŻENIE

- **Ładowarkę akumulatorową Ingersoll Rand należy używać wyłącznie z akumulatorami litowo jonowymi serii IQ^{V20} firmy Ingersoll Rand.** Korzystanie z innych akumulatorów lub ładowarek może stwarzać ryzyko pożaru lub może doprowadzić do wybuchu akumulatora podczas ładowania. Może to doprowadzić do wypadku lub uszkodzenia mienia.
- **Ładowarka nie jest przeznaczona do samodzielnej naprawy przez użytkownika. Naprawy mogą być przeprowadzane wyłącznie przez Autoryzowane Centrum Obsługi firmy Ingersoll Rand.** Dokonywanie naprawy przez użytkownika może spowodować porażenie prądem, pożar i/lub doprowadzić do poważnych wypadków.
- **Może on powodować zakłócenia radiowe w budynkach mieszkalnych i przeznaczonych do prowadzenia nieuciążliwej działalności gospodarczej.** Produkt nie nadaje się do instalacji w budynkach mieszkalnych i przeznaczonych do prowadzenia nieuciążliwej działalności gospodarczej; ze względu na sieć zasilającą może być konieczne podjęcie przez użytkownika dodatkowych działań zmierzających do obniżenia poziomu zakłóceń.
- **Niniejszy produkt nie jest przeznaczony do użycia w podróży.**

Więcej informacji można znaleźć w dokumencie zawierającym informacje dotyczące bezpieczeństwa ładowarki, 10567832 oraz akumulatora, 10567840.

Instrukcje obsługi można pobrać z witryny ingersollrand.com

Specyfikacje produktu

Modele	Wejście	Wyjście	Akumulator	
			Numer modelu	Typ
BC1121	100-240V AC ~ 50-60 Hz, 100W, 160-215VA	12.6V DC, 2.0A/21V DC, 4.0A USB Typ A, 5V DC, 500mA, Podłączony do D+/D-, 200 Ω	BL2012 i BL2022	Li-ion
BC1221	100-240V AC ~ 50-60 Hz, 200W, 320-395VA	12.6V DC, 2.0A (x2) 21V DC, 4.0A (x2) USB Typ A, 5V DC, 500mA, Podłączony do D+/D-, 200 Ω		
BC1221-EU	220-240V AC ~ 50-60 Hz, 200W, 340VA			

Instrukcje ładowania akumulatora

Ładowarkę należy zainstalować w pobliżu łatwo dostępnego gniazda.

Nie należy ładować zestawu akumulatorowego przy temperaturze poniżej 0°C (32°F) lub powyżej 45°C (113°F). Przed przystąpieniem do eksploatacji nowy zestaw akumulatorowy należy całkowicie naładować.

Czas ładowania wynosi około 60-90 minut.

Nieużywaną ładowarkę należy odłączyć od sieci zasilającej i wyjąć akumulator.

Ładowarka z podwójną zatoką umożliwia niezależne i jednoczesne ładowanie akumulatorów 12V i 20V.

Czynność	Stan	Wyświetlacz ładowarki		Alarm (dźwiękowy)	Wskaźnik paliwa
		Zielony	Czerwony		
Podłączyć ładowarkę do gniazda sieci zasilającej AC.	**Włączone zasilanie (tryb gotowości).**	●	❍	-	❍❍❍❍
Włóż akumulator do ładowarki.	**Ładowanie.** Wskaźnik paliwa wskaże status ładowania.	●	❍	-	✱❍❍❍
	Usterka komunikacji. Identyfikacja akumulatora/Błąd odczytu Włóż akumulator ponownie. Akumulator może być uszkodzony.	❍	●	Niski ♪	❍❍❍❍
	Temperatura początkowa. Ładowanie wstrzymane do czasu schłodzenia się akumulatora do bezpiecznej temperatury.	❍	2 x ✱	Niski ♪	❍❍❍❍
	Czas minął. Przekroczony czas ładowania. Akumulator może być uszkodzony.	❍	3 x ✱	Niski ♪	❍❍❍❍
	Temperatura w czasie cyklu. Ładowanie wstrzymane do czasu schłodzenia się akumulatora do bezpiecznej temperatury.	❍	4 x ✱	Niski ♪	❍❍❍❍
	Zbyt wysokie napięcie. Wykryto zbyt wysokie napięcie. Akumulator może być uszkodzony.	❍	5 x ✱	Niski ♪	❍❍❍❍
	Zbyt duże natężenie. Wykryto zbyt wysokie natężenie. Akumulator może być uszkodzony.	❍	6 x ✱	Niski ♪	❍❍❍❍
	Ukończono ładowanie.	●	❍	Wysoki ♪	●●●●
Wyjąć akumulator.	**Po wyjęciu zestawu akumulatorów.**	●	❍	Wysoki ♪	---

Opis: ✱ miga ● włączone ❍ wyłączone

Rutynowa konserwacja

Przed rozpoczęciem czyszczenia odłączyć ładowarkę. Powierzchnie plastikowe należy czyścić wyłącznie lekko zwilżoną ściereczką. Na odpowietrznikach nie powinno być kurzu ani zanieczyszczeń. Nie należy używać ładowarki z uszkodzonym przewodem. Przewody zamienne i etykiety dostępne są w najbliższym Autoryzowanym Centrum Obsługi firmy **Ingersoll Rand**.

Wszelkie uwagi należy kierować do najbliższego biura lub dystrybutora firmy **Ingersoll Rand**.

Ochrona środowiska

Po upływie okresu eksploatacji przewidzianego dla narzędzia elektrycznego firmy **Ingersoll Rand** należy oddać je do recyklingu zgodnie ze wszystkimi obowiązującymi normami i przepisami (lokalnymi, regionalnymi, krajowymi itd.). Niewłaściwe utylizowanie akumulatora ma zły wpływ na środowisko naturalne.

Identyfikacja symboli



Odpady przekazać do recyklingu.



Nie wyrzucać tego produktu wraz z odpadami komunalnymi.



Produkt zawiera jony litu. Nie wyrzucać tego produktu wraz z odpadami komunalnymi.

Oryginalne instrukcje są opracowywane w języku angielskim. Instrukcje publikowane w innych językach są tłumaczeniami oryginalnych instrukcji.

BG

Информация за Продукта: Безжичен шлайф за гуми

Информация за безопасността на Продукта

Използване по предназначение:

Този безжичен шлайф за гуми е предназначен за пробиване/разширяване на спукани места и шлайфане на повърхността на гумата за поставяне на вътрешна кръпка.

⚠ ВНИМАНИЕ

⚠ **ВНИМАНИЕ: Прочетете всички предупреждения за безопасност, инструкции, илюстрации и спецификации, предоставени за този електрически инструмент.** Неспазването на предупрежденията и инструкциите може да доведе до токов удар, пожар и/или тежки травми. Запазете всички предупреждения и инструкции за бъдещи справки.

- **Изхвърляйте или рециклирайте батериите надлежно. Не пробивайте и не изгаряйте батериите.** Неправилното изхвърляне може да застраши околната среда или да предизвика телесни повреди.
- **Използвайте инструментите само с батерии и зарядно устройство на Ingersoll Rand с подходящ волтаж.** Използването на друг вид батерии може да създаде опасност от пожар, телесна травма или материална щета.

За допълнителна информация вижте Ръководство за безопасност на безжичен шлайф за гуми - документ TL-G4911-SIM, Ръководство за безопасност на зарядно устройство за батерии - документ 10567832 и Ръководство за безопасност на батерии - документ 10567840.

Ръководствата могат да бъдат изтеглени от ingersollrand.com

Спецификации на Продукта

Модел	Обороти на шлайфане	Обороти на зенкероване	Патронник за бърза смяна	Макс. Приставка за полиране Ø	Макс. Аксесоар за зенкероване Ø
G4911	0-3,000	0-1,000	7/16" Hex	3"	3/8"

Модел	Волтаж	Модели батерии	Ниво на звук dB(A) (EN/BS EN 60745)		Вибрация (m/s^2) (EN/BS EN 60745)	
	V, постоянен ток		† Налягане (L_p)	‡ Мощност (L_w)	Ниво	*K
G4911	20	BL2012 и BL2022	66.1	74.1	1.7	1.5

† K_{pA} = 3dB несигурност в измерването
‡ K_{wA} = 3dB несигурност в измерването
* K = измерване на несигурни вибрации

Стойности на звука/вибрациите, определени в съответствие с EN/BS EN 60745-2-23:2023.

съответства на UL STD. 62841-1.
сертификация по CSA STD. C22.2 No. 62841-1.

Intertek
5026893

⚠ ВНИМАНИЕ

Стойностите за шум и вибрации са измерени в съответствие с международно признати тестови стандарти. Експозицията на потребителя при специфични приложения на инструмента може да се различава от тези резултати. Затова е необходимо да се използват измервания на място, за да се определи нивото на опасност за конкретното приложение.

Инсталиране на зенкерни битове/полиращ диск

Вижте фиг. 3 на стр. 7.

⚠ ВНИМАНИЕ

Винаги изваждайте батерията, преди да монтирате, отстранявате или регулирате дадена приставка към инструмента или преди да извършвате каквато и да било поддръжка по този инструмент или някоя приставка.

1. Придвижете патронника (B) напред и го задръжте.
2. Поставете приставката (A) в патронника (B).
3. Освободете патронника (B).
4. Проверете дали приставката (A) е фиксирана стабилно в патронника (B).

Регулиране на зенкерни битове/полиращ диск

Вижте фиг. 4 на стр. 7.

⚠ ВНИМАНИЕ

Винаги изваждайте батерията, преди да монтирате, отстранявате или регулирате дадена приставка към инструмента или преди да извършвате каквато и да било поддръжка по този инструмент или някоя приставка.

1. Придвижете патронника (B) напред.
2. Преместете приставката (A) до желаната позиция.
3. Освободете патронника (B).

Резервни Части и Подръжка

Ремонт и подръжка на инструмента трябва да се извършват единствено от упълномощен сервизен център.

За всички комуникации се обръщайте към най-близкия офис или дистрибутор на **Ingersoll Rand.**

Информация за Продукта: батерия

Информация за безопасността на продукта

Използване по предназначение:

Тези батерии се използват като източник на енергия за **Ingersoll Rand** безжични продукти

⚠ ВНИМАНИЕ

⚠ ВНИМАНИЕ: Прочетете всички предупреждения за безопасност, инструкции, илюстрации и спецификации, предоставени за този електрически инструмент. Неспазването на предупрежденията и инструкциите може да доведе до токов удар, пожар и/или тежки травми.

- **Запазете всички предупреждения и инструкции за бъдещи справки.**
- **Изхвърляйте или рециклирайте батериите надлежно.** Не пробивайте и не изгаряйте батериите. Неправилното изхвърляне може да застраши околната среда или да предизвика телесни повреди.

За допълнителна информация, направете справка с ръководството с информация за с информация за безопасност за батериите 10567840.

Ръководствата могат да бъдат изтеглени от ingersollrand.com

Спецификации на Продукта

Модели	Химия	Капацитет (Ah)	Тегло lb (kg)
BL2012	Литиево-йонен	2.5	0.94 (0.43)
BL2022		5.0	1.60 (0.73)

Работни температури

Акумулаторите осигуряват оптимална производителност, когато работят при нормална стайна температура от 15°C до 25°C от (59°F до 77°F). Когато акумулаторът е твърде горещ или твърде студен, той може да не се зареди или разреди.

Резервни части и подръжка

Табелките са единствените компоненти, които могат да бъдат сменени от потребителя.

Модели	Табелки за предупреждение
BL2012	BL20-99-3 и BL2012-99-AP5
BL2022	BL20-99-4 и BL2022-99-AP5

Всички запитвания отправяйте към най-близкия офис или дистрибутор на **Ingersoll Rand**.

Информация за Продукта: Зарядно устройство за батерия

Информация за безопасността на продукта

⚠ ВНИМАНИЕ

Важни инструкции за безопасност - запазете тези инструкции.

⚠ ОПАСНОСТ

За да намалите риска от пожар или токов удар, следвайте внимателно тези инструкции.

Използване по предназначение:

Това зарядно устройство за батерии е предназначено за зареждане само на батерии **Ingersoll Rand**.

⚠ ВНИМАНИЕ

- **Използвайте само зарядно Ingersoll Rand с литиево-йонни батерии Ingersoll Rand серия IQ^{V20}.** Употребата на други батерии или зарядни устройства може да създаде риск от пожар или възпламеняване на батерията при зареждане. Може да последва телесна повреда или повреда на имуществото.
- **Зарядното устройство не трябва да се поправя от потребителя. Ремонтът трябва да се извършва единствено от упълномощен сервизен център на Ingersoll Rand.** Обслужване от потребителя може да доведе до електрически удар, пожар и/или сериозно телесно нараняване.
- **Той може да причини радиосмущения в жилищни, търговски или промишлени сгради.** Този продукт не е предназначен за инсталиране в жилищни сгради; в търговски или промишлени сгради, свързани към мрежа за обществено електрозахранване - може да се наложи потребителят да вземе мерки за ограничаване на смущенията.
- **Този продукт не е предназначен за използване при пътуване.**

За допълнителна информация, направете справка с ръководството с информация за безопасност за зарядното устройство 10567832 и ръководството с информация за безопасност за батериите 10567840.

Ръководствата могат да бъдат изтеглени от ingersollrand.com

Спецификации на продукта

Модели	Вход	Изход	Батерия	
			Номер на модел	Вид
BC1121	100-240V AC ~ 50-60 Hz, 100W, 160-215VA	12.6V DC, 2.0A/21V DC, 4.0A USB тип A, 5V DC, 500mA, D+/D- свързване, 200 Ω	BL2012 и BL2022	Li-ion
BC1221	100-240V AC ~ 50-60 Hz, 200W, 320-395VA	12.6V DC, 2.0A (x2) 21V DC, 4.0A (x2) USB тип A, 5V DC, 500mA, D+/D- свързване, 200 Ω		
BC1221-EU	220-240V AC ~ 50-60 Hz, 200W, 340VA			

Инструкции за зареждане на батерии

Зарядното устройство трябва да бъде поставено близо до ел. контакт, който е леснодостъпен.

Не зареждайте батериите при температури под 0°C (32°F) или над 45°C (113°F). Преди първоначална употреба заредете напълно новите батерии.

Времето за зареждане е приблизително 60-90 минути.

Изключете зарядното и извадете батерията, когато не използвате устройството.

Зарядното устройство с двойно отделение е способно за независимо и едновременно зареждане на 12V и 20V батерии.

действие	Състояние	Дисплей на зарядното устройство		Аларма (звук)	Измервател на енергия
		Зелен	Червен		
Свържете зарядното устройство към контакт с променлив ток.	**Включено (готовност).**	●	❍	-	❍❍❍❍
Поставете батерията в зарядното устройство.	**Зареждане.** Измервателят на енергия ще покаже състоянието на зареждане.	●	❍	-	✱❍❍❍
	Неуспешна комуникация. Идентификация на батерията/Грешка при четене, поставете отново батерията. Батерията може да а дефектна.	❍	●	Ниско ♪	❍❍❍❍
	Начална температура. Зареждането спира, докато батерията се върне към безопасна температура.	❍	2 x ✱	Ниско ♪	❍❍❍❍
	Кратко прекъсване. Надвишено време на зареждане. Батерията може да е дефектна.	❍	3 x ✱	Ниско ♪	❍❍❍❍
	В температура на цикъла. Зареждането спира, докато батерията се върне към безопасна температура.	❍	4 x ✱	Ниско ♪	❍❍❍❍
	Свръхнапрежение. Открито е високо напрежение. Батерията може да е дефектна.	❍	5 x ✱	Ниско ♪	❍❍❍❍
	Свръхток. Открит е прекалено силен ток. Батерията може да е дефектна.	❍	6 x ✱	Ниско ♪	❍❍❍❍
	Зареждането е завършено.	●	❍	Високо ♪	●●●●
Извадете батериите.	**Батериите са извадени.**	●	❍	Високо ♪	---

Легенда: ✱ Премигване ● Вкл. ❍ Изкл.

Редовна поддръжка

Изключете зарядното преди почистване. Пластмасови повърхности трябва да се почистват само с леко влажна кърпа. В отворите не трябва да навлизат прах и твърди частици. Зарядно устройство с повреден кабел не трябва да се използва. Резервни кабели и етикети се предлагат в най-близкия оторизиран сервизен център на **Ingersoll Rand**.

За всички комуникации се обръщайте към най-близкия офис или дистрибутор на **Ingersoll Rand**.

Защита на околната среда

След изтичане срока на годност на електрическия продукт на **Ingersoll Rand** той трябва да се рециклира в съответствие с приложимите стандарти и разпоредби (местни, щатски, държавни, федерални и т.н.). Неправилното изхвърляне може да застраши околната среда.

Идентификация на символите



Върнете изразходените материали за рециклиране.



Не изхвърляйте инструмента заедно с битови отпадъци.



Продуктът съдържа литий-йон.
Не изхвърляйте инструмента заедно с битови отпадъци.

Оригиналните инструкции са на английски. Другите езици са превод на оригиналните инструкции.

Informații Privind Produsul: Amortizor anvelope fără fir

Informații Privind Siguranța Produsului

Domeniul de Utilizare:

Acest instrument de șlefuit anvelope fără fir este proiectat pentru găurirea/alezarea penelor și șlefuirea suprafețelor anvelopelor pentru retușuri interne.

⚠ AVERTIZARE

⚠ **AVERTIZARE: Citiți toate avertismentele de siguranță, instrucțiunile, ilustrațiile și specificațiile furnizate împreună cu această unealtă acționată electric.** Nerespectarea avertizărilor și instrucțiunilor poate duce la o electrocutare, un incendiu și/sau la o vătămare corporală gravă. Păstrați toate avertizările și instrucțiunile pentru o consultare ulterioară.

- **Reciclați sau eliminați acumulatorii în mod responsabil.** Nu perforați acumulatoarele și nu le aruncați în foc. Eliminarea incorectă poate cauza distrugeri în mediul înconjurător sau vătămare corporală.
- **Utilizați uneltele numai cu acumulatori și încărcător de tensiune adecvată Ingersoll Rand.** Utilizarea oricărui alt tip de acumulatori poate produce riscul de incendiu, rănire personală sau daune asupra proprietății.

Pentru informații suplimentare, consultați formularul TL-G4911-SIM din Manualul cu informații privind siguranța al instrumentului de șlefuit anvelope fără fir, Formularul 10567832 din Manualul cu informații privind siguranța al încărcătorului de acumulator și Formularul 10567840 din Manualul cu informații privind siguranța al acumulatorului.

Manualele pot fi descărcate de pe internet, la adresa ingersollrand.com

Specificații Tehnice

Model	Rotații șlefuire	Alezare RPM	Colier cu schimbare rapidă	Max. Accesoriu de șlefuire Ø	Max. Accesoriu de alezare Ø
G4911	0-3,000	0-1,000	7/16" Hexagonal	3"	3/8"

Model	Tensiune	Modele de baterii	Nivel de zgomot dB(A) (EN/BS EN 60745)		Vibrație (m/s²) (EN/BS EN 60745)	
	V, DC		† Presiune (L_p)	‡ Putere (L_w)	Nivel	*K
G4911	20	BL2012 și BL2022	66.1	74.1	1.7	1.5

† K_{pA} = 3dB toleranța la măsurare

‡ K_{wA} = 3dB toleranța la măsurare

* K = Vibrația incertitudinii de măsurare

Valori de sunet/vibrații determinate în conformitate cu EN/BS EN 60745-2-23:2023.

În conformitate cu standardul UL STD. 62841-1.
certificat la CSA STD. C22.2 No. 62841-1.

Intertek
5026893

⚠ AVERTIZARE

Valorile sunetului și ale vibrațiilor au fost măsurate în conformitate cu standardele de test recunoscute la nivel internațional. Expunerea utilizatorului în aplicații specifice poate varia față de aceste rezultate. Prin urmare, este nevoie de măsurători în locație pentru a stabili nivelul de risc pentru respectiva aplicație.

Instalarea alezoarelor de frezare/discurilor abrazive

Consultați figura 3 de pe pagina 7.

⚠ AVERTIZARE

Scoateți întotdeauna acumulatorul înainte de a instala, demonta sau regla orice accesoriu al acestei unelte sau înainte de a efectua orice operație de întreținere asupra uneltei sau asupra oricărui accesoriu.

1. Deplasați colierul (B) înainte și mențineți-l.
2. Introduceți atașamentul (A) în colier (B).
3. Eliberați colierul (B).
4. Verificați dacă atașamentul (A) este bine fixat în colier (B).

Ajustarea alezoarelor de frezare/discurilor abrazive

Consultați figura 4 de pe pagina 7.

⚠ AVERTIZARE

Scoateți întotdeauna acumulatorul înainte de a instala, demonta sau regla orice accesoriu al acestei unelte sau înainte de a efectua orice operație de întreținere asupra uneltei sau asupra oricărui accesoriu.

1. Deplasați colierul (B) înainte.
2. Deplasați atașamentul (A) în poziția dorită.
3. Eliberați colierul (B).

Componente și Întreținere

Repararea și întreținerea uneltei trebuie realizate numai de un Centru de service autorizat.

Orice comunicare va fi adresată celei mai apropiate reprezentanțe sau distribuitor **Ingersoll Rand.**

Informaţii Privind Produsul: Baterie

Informaţii privind siguranţa produsului

Utilizare intenţionată:

Aceste baterii sunt utilizate ca sursa de energie pentru **Ingersoll Rand** Produse fără fir.

⚠ AVERTIZARE

⚠ **AVERTIZARE: Citiţi toate avertismentele de siguranţă, instrucţiunile, ilustraţiile şi specificaţiile furnizate împreună cu această unealtă acţionată electric.** Nerespectarea avertizărilor şi instrucţiunilor poate duce la o electrocutare, un incendiu şi/sau la o vătămare corporală gravă.

- **Păstraţi toate avertizările şi instrucţiunile pentru o consultare ulterioară.**
- **Reciclaţi sau eliminaţi acumulatorii în mod responsabil.** Nu perforaţi acumulatoarele şi nu le aruncaţi în foc. Eliminarea incorectă poate cauza distrugeri în mediul înconjurător sau vătămare corporală.

Pentru informaţii suplimentare, consultaţi Manualul de informaţii pentru siguranţa bateriei 10567840.

Manualele pot fi descărcate de pe internet de la adresa ingersollrand.com

Specificaţii Tehnice

Modele	Compoziţie chimică	Capacitate (Ah)	Greutate lb (kg)
BL2012	Litiu-ion	2.5	0.94 (0.43)
BL2022		5.0	1.60 (0.73)

Temperaturi de funcţionare

Bateriile reîncărcabile oferă performanţe maxime când sunt utilizate la o temperatură normală a camerei, de la 15°C la 25°C (de la 59°F la 77°F). O baterie foarte caldă sau foarte rece poate împiedica sau întrerupe încărcarea sau descărcarea bateriei.

Piese şi întreţinere

Etichetele sunt singurele componente care pot fi înlocuite de către utilizator.

Modele	Etichete de avertizare
BL2012	BL20-99-3 şi BL2012-99-AP5
BL2022	BL20-99-4 şi BL2022-99-AP5

Orice comunicare va fi adresată celei mai apropiate reprezentanţe sau distribuitor **Ingersoll Rand**.

Informaţii Privind Produsul: Bateria încărcător

Informaţii privind siguranţa produsului

⚠ AVERTIZARE

Instrucţiuni importante privind siguranţa - Păstraţi-le.

⚠ PERICOL

Pentru a reduce riscul de incendiu sau electrocutare, respectaţi cu strictеţe aceste instrucţiuni.

Domeniul de Utilizare:

Acest baterii încărcător este proiectat numai pentru încărcarea bateriilor **Ingersoll Rand**.

⚠ AVERTIZARE

- **Utilizaţi numai un încărcător Ingersoll Rand cu bateriile Li-ion din seria Ingersoll Rand IQ^{V20}.** Utilizarea altor tipuri de baterii sau încărcătoare poate cauza incendii sau explozia bateriilor în timpul încărcării. Se pot produce răniri grave sau pagube.
- **Încărcătorul nu poate fi reparat de utilizator. Reparaţiile trebuie realizate numai de către un centru de service autorizat Ingersoll Rand.** Reparaţiile realizate de către utilizator pot duce la apariţia şocurilor electrice, a incendiilor sau a rănirii grave.
- **Într-un spaţiu rezidenţial, comercial sau de industrie uşoară, produsul poate cauza interferenţe radio.** Acest produs nu este proiectat pentru a fi instalat într-un spaţiu rezidenţial, comercial sau în zone de industrie uşoară, conectat la reţeaua publică de alimentare cu energie electrică; în acest caz, utilizatorul ar trebui să ia măsuri pentru reducerea interferenţelor.
- **Acest produs nu este destinat utilizării în timp ce călătoriţi.**

Pentru informaţii suplimentare, consultaţi Manualul cu informaţii de siguranţă pentru încărcător, formularul 10567832 şi Manualul cu informaţii de siguranţă pentru baterie, formularul 10567840.

Manualele pot fi descărcate de la ww.ingersollrand.com

Specificații Tehnice

Modele	Intrare	Ieșire	Baterie	
			Numărul modelului	Type
BC1121	100-240V AC ~ 50-60 Hz, 100W, 160-215VA	12.6V DC, 2.0A/21V DC, 4.0A USB tip A, 5V DC, 500mA, Conexiune D+/D-, 200 Ω	BL2012 și BL2022	Li-ion
BC1221	100-240V AC ~ 50-60 Hz, 200W, 320-395VA	12.6V DC, 2.0A (x2) 21V DC, 4.0A (x2) USB tip A, 5V DC, 500mA, Conexiune D+/D-, 200 Ω		
BC1221-EU	220-240V AC ~ 50-60 Hz, 200W, 340VA			

Instrucțiuni pentru încărcarea bateriei

Instalați încărcătorul în apropierea unei prize care permite accesul ușor.

Nu încărcați acumulatorul când temperatura este sub 0°C (32°F) sau peste 45°C (113°F). Încărcați complet acumulatoarele înainte de utilizare.

Încărcarea durează aproximativ 60-90 de minute.

Când nu utilizați încărcătorul, scoateți-l din priză și îndepărtați bateriile.

Încărcătorul cu dublu compartiment este capabil de încărcare independentă și simultană a bateriilor de 12V și 20V.

Acțiune	Stare	Afișaj încărcător		Alarmă (Sunet)	Indicator încărcare
		Verde	Roșu		
Conectați încărcătorul la o priză de curent de c.a.	**Pornit (În așteptare).**	●	❍	-	❍❍❍❍
Introduceți bateriile în încărcător.	**Încărcare.** Indicatorul va arăta nivelul de încărcare.	●	❍	-	✱❍❍❍
	Eroare de comunicație. Identificare baterie/Eroare de citire/Reintroduceți bateria. Este posibil ca bateria să fie defectă.	❍	●	Scăzut ♪	❍❍❍❍
	Temperatură inițială. Încărcarea nu se efectuează până când bateria nu ajunge la o temperatură de siguranță.	❍	2 x ✱	Scăzut ♪	❍❍❍❍
	Oprit. Timp de încărcare depășit. Bateria poate fi defectă.	❍	3 x ✱	Scăzut ♪	❍❍❍❍
	Temperatură de funcționare. Încărcarea nu se efectuează până când bateria nu ajunge la o temperatură de siguranță.	❍	4 x ✱	Scăzut ♪	❍❍❍❍
	Supra-tensiune. Detectare tensiune ridicată. Bateria poate fi defectă.	❍	5 x ✱	Scăzut ♪	❍❍❍❍
	Supra-curent. Detectare supra-curent. Bateria poate fi defectă.	❍	6 x ✱	Scăzut ♪	❍❍❍❍
	Încărcare finalizată.	●	❍	Ridicat ♪	●●●●
Scoateți acumulatorii.	**Set de acumulatori îndepărtat.**	●	❍	Ridicat ♪	---

Legendă: ✱ Luminare intermitentă ● Pornit ❍ Oprit

Întreținere de rutină

Scoateți încărcătorul din priză înainte de a-l curăța. Curățați suprafețele din plastic numai cu o lavetă ușor umezită. Nu permiteți intrarea prafului și impurităților în orificiile de ventilație. Nu utilizați încărcătorul în cazul în care cordonul de alimentare este deteriorat. Puteți procura cabluri și etichete de schimb de la cel mai apropiat centru de service **Ingersoll Rand**.

Orice comunicare va fi adresată celei mai apropiate reprezentanțe sau unui distribuitor **Ingersoll Rand**.

Măsuri pentru protecția mediului

După încheierea duratei de viață a dispozitivului electric **Ingersoll Rand** acesta trebuie reciclat în conformitate cu toate standardele și reglementările aplicabile (locale, statale, regionale, federale etc.). Eliminarea necorespunzătoare a acumulatorilor poate periclita mediul înconjurător.

Identificarea simbolului



Recuperați reziduurile în vederea reciclării.



Nu eliminați acest dispozitiv împreună cu deșeurile menajere.



Produsul conține acumulatori cu litiu-ion.
Nu eliminați acest dispozitiv împreună cu deșeurile menajere.

Instrucțiunile originale sunt în limba engleză. Variantele în alte limbi sunt traduceri ale instrucțiunilor originale.

TR

Ürün Bilgileri: Bataryalı Lastik Tamponu

Ürün Güvenlik Bilgileri

Kullanım Amacı:

Bu Kablosuz Lastik Tamponu, patlakları delmek/deliği genişletmek ve iç yama çalışmaları için lastik yüzeylerini taşlamak üzere tasarlanmıştır.

⚠ UYARI

⚠ **UYARI: Bu elektrikli aletle birlikte verilen tüm güvenlik uyarılarını, talimatları, çizimleri ve teknik özellikleri okuyun.** Uyarılara ve talimatlara uyulmaması elektrik çarpmasına, yangına ve/veya ciddi yaralanmalara neden olabilir. Tüm uyarıları ve talimatları ileride başvurmak üzere saklayın.

- **Aküleri sorumlu bir şekilde geri dönüştürün veya atın.** Aküleri delmeyin veya yakmayın. Uygun olmayan şekilde imha edilmesi çevreyi tehlikeye atabilir veya kişisel yaralanmalara neden olabilir.
- **Aletleri sadece uygun voltajlı Ingersoll Rand aküleri ve şarj cihazı ile kullanın.** Başka akülerin kullanılması yangın, kişisel yaralanma veya maddi hasar riski oluşturabilir.

Daha fazla bilgi için Kablosuz Lastik Tamponu Ürün Güvenlik Kılavuz Formu TL-G4911-SIM, Akü Şarj Cihazı Güvenlik Bilgileri Kılavuz Formu 10567832 ve Akü Güvenlik Bilgileri Kılavuz Formu 10567840 'a bakın.

Kılavuzlar ingersollrand.com adresinden indirilebilir.

Ürün Özellikleri

Model	Perdahlama Devri	Raybalama RPM'si	Hızlı Değişim Pensi	Maks. Perdahlama Aksesuarı Ø	Maks. Raybalama Aksesuarı Ø
G4911	0-3,000	0-1,000	7/16" Altıgen	3"	3/8"

Model	Gerilim	Akü Modeller	Ses seviyesi dB(A) (EN/BS EN 60745)		Titreşim (m/s^2) (EN/BS EN 60745)	
	V, DC		† Basınç (L_p)	‡ Güç (L_w)	Seviye	*K
G4911	20	BL2012 ve BL2022	66.1	74.1	1.7	1.5

† K_{pA} = 3dB ölçüm belirsizliği
‡ K_{wA} = 3dB ölçüm belirsizliği
* K = Titreşim ölçüm belirsizliği

Ses/Titreşim değerleri EN/BS EN 60745-2-23:2023'e göre belirlenmiştir.

UL STD'ye uygundur. 62841-1.
CSA STD'ye göre sertifikalandırılmıştır. C22.2 No. 62841-1.

Intertek
5026893

⚠ UYARI

Ses ve titreşim değerleri uluslararası kabul görmüş test standartlarına uygun olarak ölçülmüştür. Belirli bir araç uygulamasında kullanıcının maruz kalması bu sonuçlardan farklı olabilir. Bu nedenle, söz konusu uygulamadaki tehlike seviyesini belirlemek için yerinde ölçümler kullanılmalıdır.

Rayba Uçları/Şişirme Çarkı Montajı

Sayfa 7 teki Şekil 3 e bakın.

⚠ UYARI

Bu alet üzerindeki herhangi bir aksesuarı takmadan, çıkarmadan veya ayarlamadan önce ya da bu alet veya herhangi bir aksesuar üzerinde herhangi bir bakım yapmadan önce daima akü takımını çıkarın.

1. Pensi (B) ileri doğru hareket ettirin ve tutun.
2. Ataşmanı (A) Pensin (B) içine yerleştirin.
3. Pensi (B) serbest bırakın.
4. Ataşmanın (A) Pens (B) içinde sıkıca tutulduğundan emin olmak için kontrol edin.

Rayba Uçları/Şişirme Çarkı Ayarı

Sayfa 7 teki Şekil 4 e bakın.

⚠ UYARI

Bu alet üzerindeki herhangi bir aksesuarı takmadan, çıkarmadan veya ayarlamadan önce ya da bu alet veya herhangi bir aksesuar üzerinde herhangi bir bakım yapmadan önce daima akü takımını çıkarın.

1. Pensi (B) ileri doğru hareket ettirin.
2. Ataşmanı (A) istediğiniz konuma getirin.
3. Pensi (B) serbest bırakın.

Parçalar ve Bakım

Alet onarımı ve bakımı sadece Yetkili Servis Merkezi tarafından yapılmalıdır.

Tüm iletişimleri en yakın **Ingersoll Rand** Ofisine veya Distribütörüne yönlendirin.

Ürün Bilgileri: Pil

Ürün Güvenlik Bilgileri

Amaçlanan Kullanım:

Bu aküler **Ingersoll Rand** Akülü Ürünler için güç kaynağı olarak kullanılır.

⚠ UYARI

⚠ **UYARI: Bu elektrikli aletle birlikte verilen tüm güvenlik uyarılarını, talimatları, resimleri ve teknik özellikleri okuyun.** Uyarılara ve talimatlara uyulmaması elektrik çarpmasına, yangına ve/veya ciddi yaralanmalara neden olabilir.

- **Tüm uyarıları ve talimatları ileride başvurmak üzere saklayın.**
- **Pilleri sorumlu bir şekilde geri dönüştürün veya atın.** Pilleri delmeyin veya yakmayın. Yanlış imha çevreyi tehlikeye atabilir veya kişisel yaralanmalara neden olabilir.

Daha fazla bilgi için 10567840 adresindeki Akü Güvenliği Bilgi Kılavuzu Formuna bakın.

Kılavuzlar ingersollrand.com adresinden indirilebilir

Ürün Özellikleri

Modeller	Kimya	Kapasite (Ah)	Ağırlık lb (kg)
BL2012	Lityum-iyon	2.5	0.94 (0.43)
BL2022		5.0	1.60 (0.73)

Çalışma Sıcaklıkları

Şarj edilebilir piller en iyi performanslarını 15°C ila 25°C (59°F ila 77°F) arasındaki normal oda sıcaklığında çalıştırıldıklarında gösterirler. Aşırı sıcak veya soğuk bir akü, akünün şarj edilmesini veya deşarj edilmesini engelleyebilir veya kesintiye uğratabilir.

Parçalar ve Bakım

Etiketler sadece Kullanıcı Tarafından Değiştirilebilir Parçalardır.

Modeller	Uyarı Etiketleri
BL2012	BL20-99-3 ve BL2012-99-AP5
BL2022	BL20-99-4 ve BL2022-99-AP5

Tüm iletişimleri en yakın **Ingersoll Rand** Ofisine veya Distribütörüne yönlendirin.

Ürün Bilgileri: Akü Şarj Cihazı

Ürün Güvenlik Bilgileri

⚠ UYARI

Önemli güvenlik talimatları - Bu talimatları saklayın.

⚠ TEHLİKE

Yangın veya elektrik çarpması riskini azaltmak için bu talimatları dikkatle uygulayın.

Amaçlanan Kullanım:

Bu Akü Şarj Cihazı sadece **Ingersoll Rand** akülerini şarj etmek için tasarlanmıştır.

⚠ UYARI

- **Ingersoll Rand şarj cihazını sadece Ingersoll Rand IQ^{V20} Serisi Li-ion akülerle kullanın.** Diğer akülerin veya şarj cihazlarının kullanılması yangın riski oluşturabilir veya şarj sırasında akünün patlamasına neden olabilir. Kişisel yaralanma veya maddi hasar meydana gelebilir.
- **Şarj cihazına kullanıcı tarafından bakım yapılamaz. Onarım sadece bir Ingersoll Rand Yetkili Servis Merkezi tarafından yapılmalıdır.** Kullanıcı servisi elektrik çarpmasına, yangına ve/veya ciddi kişisel yaralanmalara neden olabilir.
- **Konut, ticari veya hafif endüstriyel bir ortamda radyo parazitine neden olabilir.** Bu ürün konut ortamına kurulmak üzere tasarlanmamıştır; kamu şebeke kaynağına bağlantısı olan ticari ve hafif endüstriyel ortamlarda, kullanıcının paraziti azaltmak için önlemler alması gerekebilir.
- **Bu ürün gezginler tarafından kullanılmak üzere tasarlanmamıştır.**

Daha fazla bilgi için Akü Şarj Cihazı Güvenlik Bilgileri Kılavuzu Form 10567832 ve Akü Güvenlik Bilgileri Kılavuzu Form 10567840 'a bakın.

Kılavuzlar ingersollrand.com adresinden indirilebilir.

Ürün Özellikleri

Modeller	Giriş	Çıktı	Akü	
			Model Numarası	Tip
BC1121	100-240V AC ~ 50-60 Hz, 100W, 160-215VA	12.6V DC, 2.0A/21V DC, 4.0A USB Type A, 5V DC, 500mA, D+/D- Bağlı, 200Ω	BL2012 ve BL2022	Li-ion
BC1221	100-240V AC ~ 50-60 Hz, 200W, 320-395VA	12.6V DC, 2.0A (x2) 21V DC, 4.0A (x2) USB Type A, 5V DC, 500mA, D+/D- Bağlı, 200Ω		
BC1221-EU	220-240V AC ~ 50-60 Hz, 200W, 340VA			

Akü Şarj Etme Talimatları

Şarj cihazı, kolayca erişilebilen bir prizin yakınına kurulmalıdır.

Sıcaklık 0°C'nin (32°F) altında veya 45°C'nin (113°F) üzerindeyken pil takımını şarj etmeyin. Kullanmadan önce yeni pil takımlarını tamamen şarj edin.

Şarj süresi yaklaşık 60-90 dakikadır.

Kullanılmadığında şarj cihazının fişini çekin ve pil takımını çıkarın.

Çift bölmeli şarj cihazı, 12V ve 20V aküleri bağımsız ve eşzamanlı olarak şarj edebilir.

Eylem	Durum	Şarj Cihazı Ekranı		Alarm (Ses)	Yakıt Göstergesi
		Yeşil	Kırmızı		
Şarj cihazını AC elektrik prizine takın.	**Güç Açık (Stand-By).**	●	❍	-	❍❍❍❍
Pil takımını şarj cihazına yerleştirin.	**Şarj oluyor.** Yakıt göstergesi şarj durumunu gösterecektir.	●	❍	-	✱❍❍❍ ➥
	İletişim Arızası. Akü Tanımlama/Hata Okuma. Pili yeniden takın. Akü arızalı olabilir.	❍	●	Düşük ♪	❍❍❍❍
	İlk Sıcaklık. Akü güvenli sıcaklığa dönene kadar şarj işlemi duraklatıldı.	❍	2 x ✱	Düşük ♪	❍❍❍❍
	Zaman aşımı. Şarj süresi aşıldı. Akü arızalı olabilir.	❍	3 x ✱	Düşük ♪	❍❍❍❍
	Çevrim İçi Sıcaklık. Akü güvenli sıcaklığa dönene kadar şarj işlemi duraklatıldı.	❍	4 x ✱	Düşük ♪	❍❍❍❍
	Aşırı Gerilim. Yüksek voltaj algılandı. Akü arızalı olabilir.	❍	5 x ✱	Düşük ♪	❍❍❍❍
	Aşırı Akım. Yüksek akım algılandı. Akü arızalı olabilir.	❍	6 x ✱	Düşük ♪	❍❍❍❍
	Görev tamamlandı.	●	❍	Yüksek ♪	●●●●
Pil Paketi Çıkarıldı.	**Pil takımını çıkarın.**	●	❍	Yüksek ♪	---

Efsane: ✱ Flaş ● açık ❍ kapalı

Rutin Bakım

Temizlemeden önce şarj cihazının fişini çekin. Plastik yüzeyler sadece hafif nemli bir bezle temizlenmelidir. Havalandırma deliklerini toz ve kirden uzak tutun. Şarj cihazı hasarlı bir kablo ile kullanılmamalıdır. Yedek kablolar ve etiketler en yakın Yetkili **Ingersoll Rand** Servis Merkezinden temin edilebilir.

Tüm iletişimleri en yakın **Ingersoll Rand** Ofisine veya Distribütörüne yönlendirin.

Çevre Koruma

Ingersoll Rand elektrikli ürününün ömrü dolduğunda, yürürlükteki tüm standartlara ve yönetmeliklere (yerel, eyalet, ülke, federal vb.) uygun olarak geri dönüştürülmelidir. Yanlış imha çevreyi tehlikeye atabilir.

Sembol Tanımlama



Atık malzemeleri geri dönüşüm için iade edin.



Bu ürünü evsel atık malzemelerle birlikte atmayın.



Ürün Lityum-iyon içerir. Bu ürünü evsel atık malzemelerle birlikte atmayın.

Orijinal talimatlar İngilizcedir. Diğer diller orijinal talimatların çevirisidir.

Технические характеристики изделия: Инструмент для обработки бескордных шин

Информация о Безопасности Изделия

Предполагаемое использование:

Эта автоматическая шлифовальная машина для снарядов предназначена для сверления и расширения проколов и шлифования поверхностей снарядов для внутреннего лоскутного покрытия.

⚠ ПРЕДУПРЕЖДЕНИЕ

⚠ **ПРЕДУПРЕЖДЕНИЕ: Ознакомьтесь со всеми предупреждениями по технике безопасности, инструкциями, иллюстрациями и техническими характеристиками, предоставленными вместе с данным электроинструментом.** Невыполнение предупреждений и инструкций может привести к поражению электрическим током, пожару и/или причинению тяжелых травм. Сохраните все предупреждения и инструкции для будущего использования в справочных целях.

- **Ответственно относитесь к переработке или утилизации батарей.** Не нарушайте целостность батарей и не сжигайте их. Неправильная утилизация может создать опасность для окружающей среды или привести к травмам.
- **Используйте инструменты только с аккумуляторными батареями Ingersoll Rand соответствующего напряжения и зарядным устройством.** Применение любых других батарей может создать опасность пожара, травм и повреждения имущества.

Подробнее см. в руководстве по безопасному использованию автоматической шлифовальной машины для снарядов TL-G4911-SIM, в форме 10567832 руководства по безопасному использованию зарядного устройства для аккумуляторных батарей и в форме 10567840 руководства по безопасному использованию аккумуляторных батарей.

Руководства можно загрузить с сайта ingersollrand.com

Технические характеристики изделия

Модель	Шлифовка, об/мин	Развертка об/мин	Быстросменная цанга	Макс. Аксессуары для шлифовки Ø	Макс. Развертка вспомогательные принадлежности Ø
G4911	0-3,000	0-1,000	7/16" Hex	3"	3/8"

Модель	Напряже Ние	Модели аккумуляторов	Уровень Шума dB(A) (EN/BS EN 60745)		Вибрации (m/s^2) (EN/BS EN 60745)	
	В постоян ного тока		† Давление (L_p)	‡ Мощность (L_w)	Уровень	*K
G4911	20	BL2012 и BL2022	66.1	74.1	1.7	1.5

† K_{pA} = 3dB погрешность измерения

‡ K_{wA} = 3dB погрешность измерения

* K = неопределенность измерения (Вибрации)

Значения звука/вибрации определены в соответствии с EN/BS EN 60745-2-23:2023.

Соответствует требованиям UL STD. 62841-1.
сертификат соответствия CSA STD. C22.2 No. 62841-1.

Intertek
5026893

⚠ ПРЕДУПРЕЖДЕНИЕ

Значения уровня шума и вибрации были вычислены в соответствии с общепризнанными международными стандартами на проведение испытаний. Воздействие на пользователя в конкретной сфере применения инструмента может отличаться от полученных результатов. Поэтому для определения степени опасности в этой конкретной сфере применения следует использовать показатели, полученные на месте установки.

Установка разверток и шлифовального диска

См. рисунок 3 на стр. 7.

⚠ ПРЕДУПРЕЖДЕНИЕ

Всегда извлекайте аккумуляторную батарею перед установкой, снятием или регулировкой любой насадки этого инструмента, а также перед выполнением любого технического обслуживания этого инструмента или его насадки.

1. Переместите цангу (B) вперед и удерживайте ее.
2. Вставьте насадку (A) в цангу (B).
3. Отпустите цангу (B).
4. Убедитесь, что насадка (A) надежно закреплена в цанге (B).

Регулировка разверток и шлифовального диска

См. рисунок 4 на стр. 7.

⚠ ПРЕДУПРЕЖДЕНИЕ

Всегда извлекайте аккумуляторную батарею перед установкой, снятием или регулировкой любой насадки этого инструмента, а также перед выполнением любого технического обслуживания этого инструмента или его насадки.

1. Переместите цангу (B) вперед.
2. Переместите насадку (A) в нужное положение.
3. Отпустите цангу (B).

Детали и Техническое Обслуживание

Ремонт и техническое обслуживание инструмента должны производиться только авторизированным сервисным центром.

Со всеми вопросами обращайтесь в ближайший офис **Ingersoll Rand** или к дистрибьютору компании.

Технические характеристики изделия: аккумулятор

Информация о безопасности изделия

Предполагаемое использование:

Аккумуляторные батареи используются в качестве источника электропитания для беспроводных изделий **Ingersoll Rand**.

⚠ ПРЕДУПРЕЖДЕНИЕ

⚠ ПРЕДУПРЕЖДЕНИЕ: Ознакомьтесь со всеми предупреждениями по технике безопасности, инструкциями, иллюстрациями и техническими характеристиками, предоставленными вместе с данным электроинструментом. Невыполнение предупреждений и инструкций может привести к поражению электрическим током, пожару и/или причинению тяжелых травм.

- **Сохраните все предупреждения и инструкции для будущего использования в справочных целях.**
- **Ответственно относитесь к переработке или утилизации батарей.** Не нарушайте целостность батарей и не сжигайте их. Неправильная утилизация может создать опасность для окружающей среды или привести к травмам.

За дополнительными сведениями обратитесь к Руководству по безопасности аккумуляторных батарей, форма 10567840.

Руководства можно загрузить с сайта ingersollrand.com

Технические Характеристики Изделия

Модели	Химический состав	Емкость, А•ч	Вес фунты (кг)
BL2012	Литий-ион	2.5	0.94 (0.43)
BL2022		5.0	1.60 (0.73)

Рабочие температуры

Перезаряжаемая аккумуляторная батарея лучше всего работает при нормальной комнатной температуре 15°C до 25°C (59°F до 77°F). У очень горячей или очень холодной аккумуляторной батареи возможен отказ или прерывание при зарядке или разрядке.

Детали и техническое обслуживание

Этикетки являются единственными заменяемыми пользователями компонентами.

Модели	Предупреждающие этикетки
BL2012	BL20-99-3 и BL2012-99-AP5
BL2022	BL20-99-4 и BL2022-99-AP5

Со всеми вопросами обращайтесь в ближайший офис **Ingersoll Rand** или к дистрибьютору компании.

Технические характеристики изделия: Зарядное устройство

Информация о безопасности изделия

⚠ ПРЕДУПРЕЖДЕНИЕ

Важные инструкции по технике безопасности - сохраните эти инструкции.

⚠ ОПАСНОСТЬ

Для снижения риска пожара или поражения электрическим током тщательно выполняйте эти инструкции.

Предполагаемое использование:

Данное зарядное устройство предназначено только для зарядки аккумуляторных батарей **Ingersoll Rand**.

⚠ ПРЕДУПРЕЖДЕНИЕ

- **Используйте зарядное устройство Ingersoll Rand только для зарядки литий-ионных аккумуляторных батарей Ingersoll Rand серии IQ^{V20}.** Использование любых других батарей или зарядных устройств создает опасность пожара и может привести к взрыву батареи при зарядке. В результате этого может иметь место травма или повреждение имущества.
- **Обслуживание зарядного устройства пользователем не предусмотрено. Ремонт должен осуществляться только в уполномоченном компанией Ingersoll Rand сервисном центре.** Выполнение обслуживания пользователем может привести к поражению электрическим током, пожару и/или серьезной травме.
- **При использовании в быту, в торговле или легкой промышленности оно может вызывать радиопомехи.** Данное изделие не предназначено для установки в бытовых условиях; при использовании на предприятиях торговли и легкой промышленности с питанием от бытовой электросети пользователь должен принять меры для снижения помех.
- **Этот продукт не предназначен для использования в дорожных условиях.**

За дополнительными сведениями обратитесь к Руководству по безопасности зарядных устройств для аккумуляторов, форма 10567832, а также к Руководству по безопасности аккумуляторных батарей, форма 10567840.

Руководства можно загрузить с сайта ingersollrand.com

Технические характеристики изделия

Модели	Вход	Выход	аккумулятор	
			Номер модели	Тип
BC1121	100-240V AC ~ 50-60 Hz, 100W, 160-215VA	12.6V DC, 2.0A/21V DC, 4.0A USB тип A, 5V DC, 500mA, D+/D- подключено, 200 Ω	BL2012 и BL2022	Li-ion
BC1221	100-240V AC ~ 50-60 Hz, 200W, 320-395VA	12.6V DC, 2.0A (x2) 21V DC, 4.0A (x2) USB тип A, 5V DC, 500mA, D+/D- подключено, 200 Ω		
BC1221-EU	220-240V AC ~ 50-60 Hz, 200W, 340VA			

Инструкции по зарядке батарей

Зарядное устройство следует установить вблизи легко доступной розетки электросети.

Не заряжайте аккумуляторную батарею при температуре ниже 0°C (32°F) или выше 45°C (113°F). Полностью заряжайте новые аккумуляторные батареи перед использованием.

Время зарядки составляет приблизительно 60-90 минут.

Когда зарядное устройство не используется, выключите его из розетки и достаньте аккумуляторную батарею.

Зарядное устройство с двумя отсеками способно независимо и одновременно заряжать батареи 12В и 20В.

Действие	Состояние	Индикатор зарядного устройства		Сигнализация (звук)	Индикатор заряда
		Зеленый	Красный		
Включите зарядное устройство в сетевую розетку переменного тока.	**Питание включено (ожидание).**	●	❍	-	❍❍❍❍
Вставьте аккумуляторную батарею в зарядное устройство.	**Зарядка.** Индикатор заряда будет показывать состояние процесса зарядки.	●	❍	-	✱❍❍❍
	Нарушение контакта. Ошибка идентификации/считывания данных батареи. Достаньте батарею и вставьте повторно. Батарея может быть дефектной.	❍	●	Низкого тона ♪	❍❍❍❍
	Начальная температура. Процесс зарядки приостановлен, пока батарея не вернется к безопасной температуре.	❍	2 x ✱	Низкого тона ♪	❍❍❍❍
	Блокировка по времени. Время зарядки превышено. Батарея может быть дефектной.	❍	3 x ✱	Низкого тона ♪	❍❍❍❍
	Активный контроль температуры. Процесс зарядки приостановлен, пока батарея не вернется к безопасной температуре.	❍	4 x ✱	Низкого тона ♪	❍❍❍❍
	Повышенное напряжение. Обнаружено высокое напряжение. Батарея может быть дефектной.	❍	5 x ✱	Низкого тона ♪	❍❍❍❍
	Перегрузка по току. Обнаружен сильный ток. Батарея может быть дефектной.	❍	6 x ✱	Низкого тона ♪	❍❍❍❍
	Зарядка завершена.	●	❍	Высокого тона ♪	●●●●
Извлеките аккумуляторную батарею.	**Аккумуляторный блок снят.**	●	❍	Высокого тона ♪	---

Обозначения: ✱ Мигает ● Горит ❍ Погашен

Регулярное обслуживание

Отключите зарядное устройство от сети перед его очисткой. Пластмассовые поверхности можно чистить только немного влажной тканью. Не допускайте наличия пыли и посторонних материалов в вентиляционные отверстия. Зарядное устройство не должно использоваться с поврежденным сетевым шнуром. Запасные шнуры и наклейки есть в продаже в ближайшем авторизованном сервисном центре **Ingersoll Rand**.

Со всеми вопросами обращайтесь в ближайший офис **Ingersoll Rand** или к дистрибьютору компании.

Защита окружающей среды

По истечении срока службы электрические изделия **Ingersoll Rand** следует утилизировать в соответствии со всеми действующими стандартами и предписаниями (местными, областными, республиканскими, федеральными и т.д.). Неправильная утилизация может представлять опасность для окружающей среды.

Определения условных обозначений



Вернуть отходы для утилизации.



Не утилизировать это изделие вместе с бытовыми отходами.



Изделие содержит литий-ионные аккумуляторы.
Не утилизировать это изделие вместе с бытовыми отходами.

Оригинальным языком инструкций является английский. Версии на другие языки являются переводом оригинальных инструкций.

Informacije o proizvoda: Akumulatorski čistač guma

Informacije o sigurnosti proizvoda

Predviđena svrha:

Ovaj akumulatorski alat za poliranje guma dizajniran je za bušenje/razvrtanje rupa i brušenje površina guma za unutarnje krpanje.

⚠ UPOZORENJE

⚠ **UPOZORENJE: Pogledajte sva sigurnosna upozorenja, upute, slike i specifikacije priložene uz ovaj električni alat.** Nepoštivanje upozorenja i uputa može rezultirati strujnim udarom, požarom i/ili ozbiljnom ozljedom. Sačuvajte sva upozorenja i upute za buduću upotrebu.

- **Odgovorno reciklirajte ili odlažite baterije.** Nemojte bušiti ili paliti baterije. Nepravilno odlaganje može ugroziti okoliš ili izazvati tjelesnu ozljedu.
- **Koristite alat samo s Ingersoll Rand baterijama i punjačem odgovarajućeg napona.** Korištenje bilo kojih drugih baterija može stvoriti opasnost od požara, tjelesne ozljede ili oštećenja imovine.

Za dodatne informacije pogledajte obrazac sigurnosnog priručnika za akumulatorski alat za poliranje guma TL-G4911-SIM, obrazac sigurnosnog priručnika za punjač baterije 10567832 i obrazac sigurnosnog priručnika za bateriju 10567840.

Priručnici se mogu preuzeti na ingersollrand.com

Specifikacije proizvoda

Model	Poliranje – br. ok./min	Br. ok./min pri razvrtanju	Stezna čahura za brzu promjenu	Maks. Ø dodatka za poliranje	Maks. Ø pribora za razvrtanje
G4911	0-3,000	0-1,000	7/16" Heksagonalni	3"	3/8"

Model	Napon	Modeli baterija	Razina buke dB(A) (EN/BS EN 60745)		Vibracije (m/s^2) (EN/BS EN 60745)	
	V, istosmjerna struja		† Tlak (L_p)	‡ Snaga (L_w)	Razina	*K
G4911	20	BL2012 i BL2022	66.1	74.1	1.7	1.5

† K_{pA} = 3dB mjerna nesigurnost

‡ K_{wA} = 3dB mjerna nesigurnost

*K = mjerna nesigurnost za vibracije

Vrijednosti zvuka/vibracija određene sukladno EN/BS EN 60745-2-23:2023.

U sukladnosti s UL STD. 62841-1.
Certificirano prema CSA STD. C22.2 No. 62841-1.

Intertek
5026893

⚠ UPOZORENJE

Vrijednosti buke i vibracija mjerene su u skladu s međunarodno priznatim standardima za testiranje. Izloženost korisnika pri određenoj primjeni alata može odstupati od ovih rezultata. Stoga bi se trebala koristiti mjerenja u radnom prostoru da bi se odredila razina rizika za određenu primjenu.

Ugradnja razvrtača/diska za čišćenje

Pogledajte sliku 3 na 7 stranici.

⚠ UPOZORENJE

Uklonite uvijek bateriju prije priključivanja, uklanjanja ili prilagođavanja dodataka na ovom alatu ili prije obavljanja bilo kakvog održavanja na alatu ili nekom od dodataka.

1. Pomaknite steznu čahuru (B) prema naprijed i držite je.
2. Umetnite dodatak (A) u steznu čahuru (B).
3. Otpustite steznu čahuru (B).
4. Provjerite je li dodatak (A) čvrsto pričvršćen u steznoj čahuri (B).

Podešavanje razvrtača/diska za čišćenje

Pogledajte sliku 4 na 7 stranici.

⚠ UPOZORENJE

Uklonite uvijek bateriju prije priključivanja, uklanjanja ili prilagođavanja dodataka na ovom alatu ili prije obavljanja bilo kakvog održavanja na alatu ili nekom od dodataka.

1. Pomaknite steznu čahuru (B) prema naprijed.
2. Pomaknite dodatak (A) u željeni položaj.
3. Otpustite steznu čahuru (B).

Dijelovi i održavanje

Popravak i održavanje alata mora se izvoditi samo u ovlaštenom servisnom centru.

U vezi bilo kakvih potreba obratite se najbližem uredu ili predstavniku tvrtke **Ingersoll Rand**.

Informacija o proizvodu: Baterija

Opće informacije o sigurnosti proizvoda

Predviđena svrha:

Ove baterije koriste se kao izvor napajanja za proizvode tvrtke **Ingersoll Rand.**

⚠ UPOZORENJE

⚠ **UPOZORENJE: Pogledajte sva sigurnosna upozorenja, upute, slike i specifikacije priložene uz ovaj električni alat.** Nepoštivanje upozorenja i uputa može rezultirati strujnim udarom, požarom i/ili ozbiljnom ozljedom.

- **Sačuvajte sva upozorenja i upute za buduću upotrebu.**
- **Odgovorno reciklirajte ili zbrinite baterije.** Ne probijajte niti spaljujte baterije. Nepropisno zbrinjavanje može ugroziti okoliš ili uzrokovati tjelesne ozljede.

Za dodatne informacije pogledajte sigurnosni informativni obrazac za bateriju 10567840.

Priručnici se mogu preuzeti na ingersollrand.com

Tehnički podaci proizvoda

Modeli	Kemija	Kapacitet (Ah)	Težina lb (kg)
BL2012	litij-ion	2.5	0.94 (0.43)
BL2022		5.0	1.60 (0.73)

Radne temperature

Punjive baterije nude svoje najbolje radne sposobnosti na uobičajenoj sobnoj temperaturi od 15°C do 25°C (59°F do 77°F). Pretjerano zagrijane ili hladne baterije mogu spriječiti ili ometati punjenje ili pražnjenje.

Dijelovi i održavanje

Naljepnice su jedini dijelovi koje smije zamijeniti korisnik.

Modeli	Naljepnice upozorenja
BL2012	BL20-99-3 i BL2012-99-AP5
BL2022	BL20-99-4 i BL2022-99-AP5

Za sve informacije kontaktirajte najbliži ured tvrtke **Ingersoll Rand** ili distributera.

Informacija o proizvodu: Punjač baterije

Opće informacije o sigurnosti proizvoda

⚠ UPOZORENJE

Važne sigurnosne upute: - Spremite ove upute.

⚠ OPASNOST

Pažljivo pratite ove upute da smanjite rizik od požara ili strujnog udara.

Predviđena svrha:

Ovaj punjač baterija dizajniran je samo za punjenje baterija **Ingersoll Rand.**

⚠ UPOZORENJE

- **Za litij-ionske baterije Ingersoll Rand serije IQ^{V20} koristite samo punjač Ingersoll Rand.** Korištenje drugih baterija ili punjača može stvoriti rizik od požara ili izazvati pucanje baterije pri punjenju. Može doći do tjelesne ozljede ili oštećenja imovine.
- **Punjač ne može servisirati korisnik. Popravke treba obavljati samo ovlašteni servisni centar tvrtke Ingersoll Rand.** Servisiranje od strane korisnika može izazvati strujni udar, požar ili ozbiljnu tjelesnu ozljedu.
- **Može izazvati radijske smetnje u stambenim i komercijalnim područjima ili područjima s lakom industrijom.** Ovaj proizvod nije namijenjen za instaliranje u stambenim područjima; u komercijalnim područjima i područjima s lakom industrijom s povezivanjem na javnu električnu mrežu, od korisnika se može tražiti da poduzme mjere za uklanjanje smetnji.
- **Ovaj proizvod nije namijenjen putnicima.**

Za dodatne informacije pogledajte sigurnosni informativni obrazac za punjač baterije 10567832 te sigurnosni informativni obrazac za bateriju 10567840.

Priručnici se mogu preuzeti na ingersollrand.com

Specifikacije proizvoda

Modeli	Ulaz	Izlaz	Baterija	
			Broj modela	Vrsta
BC1121	100-240V AC ~ 50-60 Hz, 100W, 160-215VA	12.6V DC, 2.0A/21V DC, 4.0A USB Vrsta A, 5V DC, 500mA, Priključen na D+/D-, 200 Ω	BL2012 i BL2022	Li-ion
BC1221	100-240V AC ~ 50-60 Hz, 200W, 320-395VA	12.6V DC, 2.0A (x2) 21V DC, 4.0A (x2) USB Vrsta A, 5V DC, 500mA, Priključen na D+/D-, 200 Ω		
BC1221-EU	220-240V AC ~ 50-60 Hz, 200W, 340VA			

Upute za punjenje baterije

Punjač mora biti instaliran blizu lako dostupne utičnice.

Nemojte puniti akumulator kad je temperatura niža od 0°C (32°F) ili viša od 45°C (113°F). Prije upotrebe u potpunosti napunite novi akumulator.

Vrijeme punjenja je približno 60-90 minuta.

Isključite punjač iz utičnice i uklonite akumulator kad se ne koristi.

Dvostruki punjač sposoban je za neovisno i istovremeno punjenje 12V i 20V baterija.

Radnja	Stanje	Zaslon punjača		Alarm (zvučni)	Mjerač napunjenosti
		Zeleno	Crveno		
Priključite punjač u strujnu utičnicu od izmjenične struje.	**Napajanje uključeno (mirovanje).**	●	❍	-	❍❍❍❍
Umetnite akumulator u punjač.	**Punjenje u tijeku.** Mjerač napunjenosti će pokazati stanje punjenja.	●	❍	-	✱❍❍❍
	Kvar na komunikacijama. Identifikacija baterije/kvar očitanja. Ponovno umetnite bateriju. Baterija je možda pokvarena.	❍	●	nisko ♪	❍❍❍❍
	Početna temperatura. Punjenje je pauzirano dok se baterija ne vrati na sigurnu temperaturu.	❍	2 x ✱	nisko ♪	❍❍❍❍
	Prekid. Vrijeme punjenja premašeno. Baterija je možda pokvarena.	❍	3 x ✱	nisko ♪	❍❍❍❍
	Temperatura u ciklusu. Punjenje je pauzirano dok se baterija ne vrati na sigurnu temperaturu.	❍	4 x ✱	nisko ♪	❍❍❍❍
	Prenapon. Utvrđen je visoki napon. Baterija je možda pokvarena.	❍	5 x ✱	nisko ♪	❍❍❍❍
	Nadstruja. Utvrđena je jaka struja. Baterija je možda pokvarena.	❍	6 x ✱	nisko ♪	❍❍❍❍
	Punjenje završeno.	●	❍	visok ♪	●●●●
Uklonite akumulator.	**Baterija Uklonjeno.**	●	❍	visok ♪	---

Legenda: ✱ Bljeskalica ● Uključeno ❍ Isključeno

Rutinsko održavanj

Isključite punjač iz utičnice prije čišćenja. Plastične površine trebaju se čistiti samo s blago namočenom krpom. Održavajte otvore za zrak čistima od prašine i krhotina. Punjač se ne treba koristiti s oštećenim kabelom. Zamjenski kabeli i naljepnice dostupni su u najbližem ovlaštenom servisnom centru tvrtke **Ingersoll Rand.**

Za sve informacije kontaktirajte najbliži ured tvrtke **Ingersoll Rand** ili distributera.

Zaštita okoliša

Kad istekne životni vijek električnog proizvoda tvrtke **Ingersoll Rand,** mora se reciklirati u skladu sa svim važećim standardima i propisima (lokalnim, županijskim, državnim itd.). Nepravilno odlaganje može ugroziti okoliš.

Identifikacija sigurnosnih simbola



Vratite otpadni materijal na recikliranje.



Ne odlažite ovaj proizvod s kućanskim otpadom.



Proizvod sadrži litij-ion.
Ne odlažite ovaj proizvod s kućanskim otpadom.

Izvorne upute su na engleskom jeziku. Ostali jezici su prijevod izvornih uputa.

G4911, Cordless Tire Buffer - Exploded View

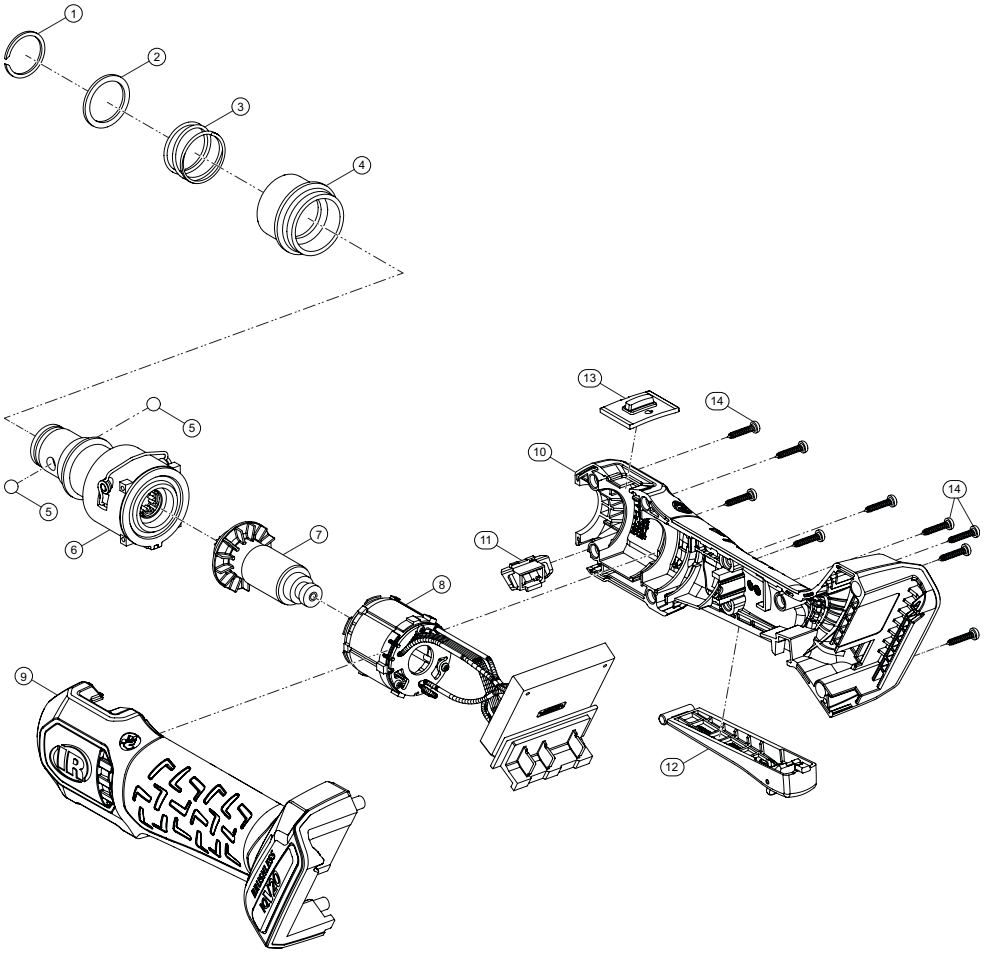

(Dwg. TL-G4911-PLM-1)

G4911, Cordless Tire Buffer - Parts List

Item	Part Description	Part Number (CCN)
*	Gearbox Kit	TK-G4911-750
1	Retaining Ring for Shaft	---
2	Flat Washer	
3	Pressure Spring	
4	Lock Sleeve	
5	Ball (2 required)	
6	Gearbox Assembly	
*	Chuck Kit	TK-G4911-255
1	Retaining Ring for Shaft	---
2	Flat Washer	
3	Pressure Spring	
4	Lock Sleeve	
5	Ball (2 required)	
7	Motor Rotor Kit	TK-G4911-013
8	Stator-Switch and LED Kit	TK-G4911-052
*	Housing Kit	TK-G4911-040
9	Left Housing	---
10	Right Housing	
14	Screw (9 required)	

Item	Part Description	Part Number (CCN)
11	LED Lens Kit	TK-G4911-144
*	Trigger Kit	TK-G4911-093
12	Switch Trigger Assembly	---
13	Speed Selector	
14	Fastener Kit	TK-G4911-078
*	20V Li-ion Battery Pack	
	2.5 Ah	BL2012 (47515903001)
	5.0 Ah	BL2022 (47515902001)
*	Battery Charger	
	Battery Charger, Single Bay	BC1121 (47507879001)
	Battery Charger, Dual Bay	BC1221
*	Protective Battery Boot	
	For 2.5 Ah and 2.8 Ah Batteries	BL2005-BOOT (47510965001)
	For 5.0 Ah and 5.6 Ah Batteries	BL2010-BOOT (47510964001)
*	Storage/Carrying Bag	TB4 (47543666001)

* Indicates not illustrated.

Battery Charger, BC1121 - Exploded View

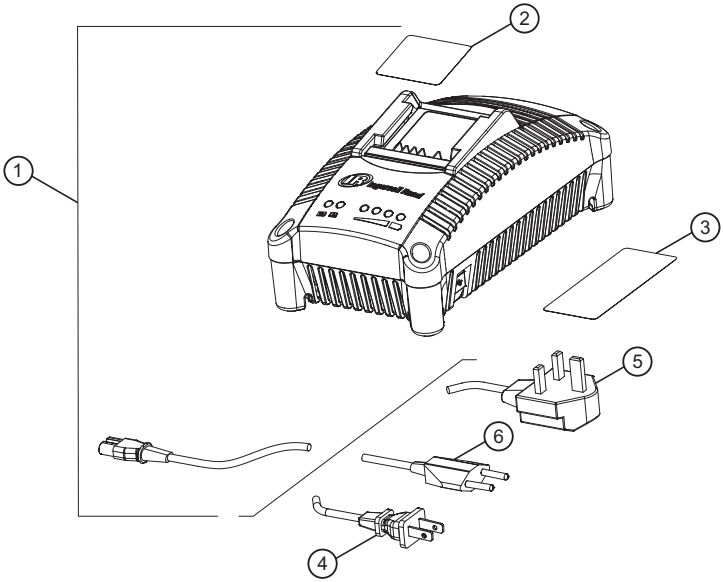

(Dwg. 23792617-1)

Battery Charger, BC1221 - Exploded View

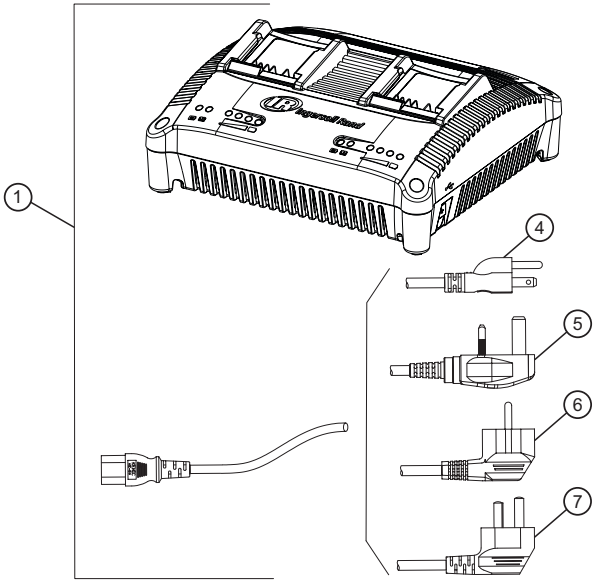

(Dwg. 23792617-2)

Battery Charger, BC1121 and BC1221 - Parts List

Item	Part Description	Part Number (CCN)	
1	Battery Charger Kit (US, Canada and Mexico)	BC1121 (47507879001)	BC1221
	Battery Charger Kit (EU and UK)	BC1121-EU (47507874001)	BC1221-EU
	Battery Charger Kit (China)	BC1121-AP1 (47507868001)	BC1221-CN
	Battery Charger Kit (India)	BC1121-AP2 (47507869001)	BC1221-IN
	Battery Charger Kit (Japan)	BC1121-AP3 (47507870001)	BC1221-JP
	Battery Charger Kit (Australia/New Zealand)	BC1121-AP4 (47507871001)	BC1221-ANZ
	Battery Charger Kit (South Korea)	BC1121-AP5 (47507872001)	BC1221-KR
	Battery Charger Kit (Singapore and Hong Kong)	BC1121-AP6 (47507873001)	BC1221-SHK
	Battery Charger Kit (Argentina)	BC1121-SA1 (47507875001)	BC1221
	Battery Charger Kit (Brazil)	BC1121-SA2 (47507876001)	
	Battery Charger Kit (Chile and Peru)	BC1121-SA3 (47507877001)	
2	Label, Warning	BC1121-99 (47516307001)	*BC1121-99 (47516307001)
3	Label, Information (US, Canada and Mexico)	BC1121-300 (47516312001)	*BC1221-300
	Label, Information (EU and UK)	BC1121-300 (47516312001)	*BC1221-EU-300
	Label, Information (Japan)	BC1121-AP3-300 (47516313001)	*BC1221-JP-300
	Label, Information (Korea)	BC1121-AP5-300 (47516314001)	*BC1221-KR-300
	Label, Information (Brazil)	BC1121-SA2-300 (47516315001)	---
4	Cord (US, Canada and Mexico)	BC10-CORD-US (80233893)	BC1221-CORD-US
5	Cord (UK, Singapore and Hong Kong)	BC10-CORD-UK (80238256)	BC1221-CORD-UK
6	Cord (EU)	BC10-CORD-EU (80233919)	BC1221-CORD-EU
7	Cord (China)	*BC10-CORD-CN (45522687)	BC1221-CORD-CN
*8	Cord (India)	BC10-CORD-IN (45522505)	BC1221-CORD-IN
*9	Cord (Japan)	BC10-CORD-JP (45521952)	BC1221-CORD-JP
*10	Cord (Australia/New Zealand)	BC10-CORD-ANZ (45522547)	BC1221-CORD-ANZ
*11	Cord (South Korea)	BC1120-CORD-SK (24080871)	BC1221-CORD-KR
*12	Cord (Argentina)	BC10-CORD-AG (45522703)	---
*13	Cord (Brazil)	BC1120-CORD-BR (24248924)	---

* Indicates not illustrated.

Parts and Maintenance

When tool life has expired, it is recommended that the tool be disassembled, degreased and parts separated by material for proper recycling.

Tool repair and maintenance should only be carried out by an Authorized Service Center.

Refer all communications to the nearest **Ingersoll Rand** office or distributor.

ingersollrand.com
© 2024 Ingersoll Rand