SEEPEX.
An Ingersoll Rand Business

FÜR GROSSE PRODUKTVORLAGEN
BAUREIHE BTVI

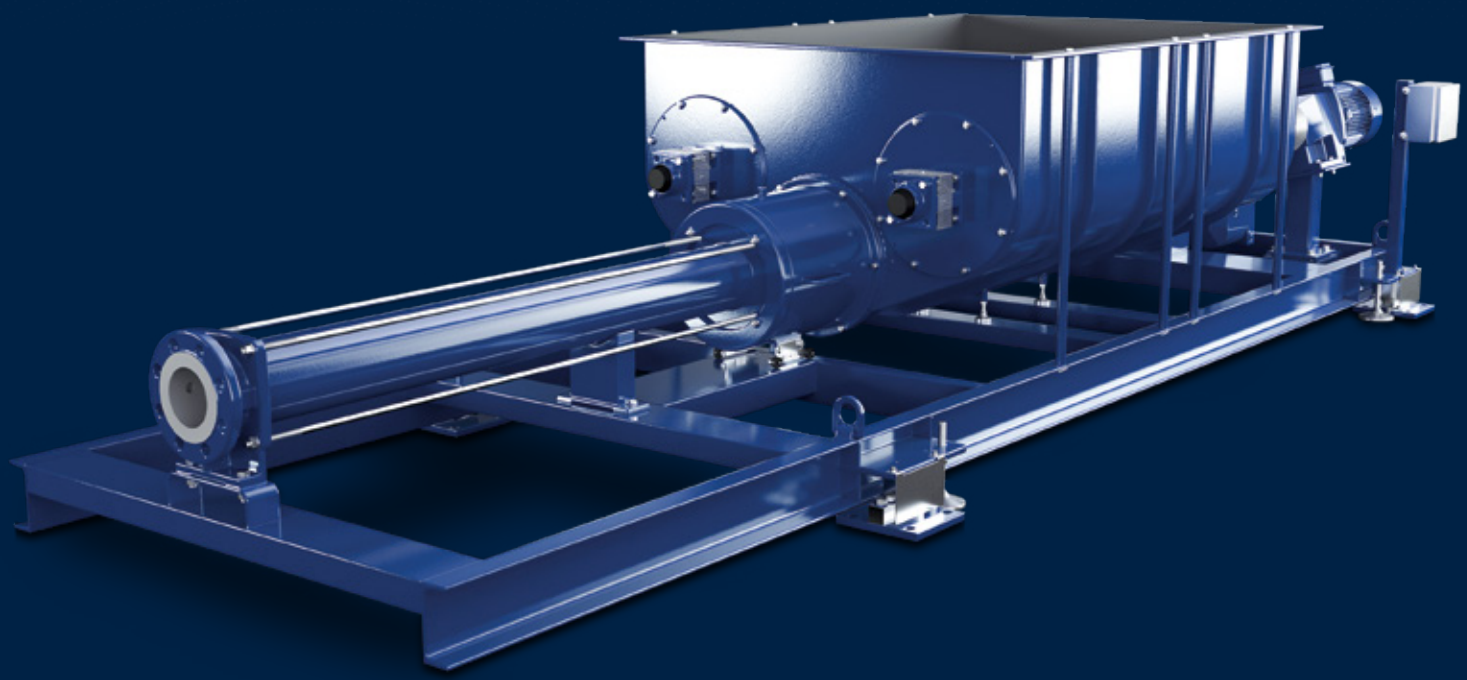

BTVI

MAXIMALE PRODUKT-ZUFÜHRUNG.

SEEPEX Exzenterschneckenpumpen der Baureihe BTVI zeichnen sich durch einen deutlich vergrößerten Einlauftrichter aus. Durch ein flexibles Baukastensystem kann das Vorlagevolumen von bis zu 9 m³ erweitert werden.

Dabei gewährleistet die BTVI eine kontinuierliche und zuverlässige Produktzuführung: Denn zwei gegenläufige Hohlschnecken sorgen dabei für aktive Brückenbrechung und gleichmäßige Durchmischung – selbst bei inhomogenen oder nicht fließfähigen Medien.

Das Ergebnis: stabile Prozesse, hohe Betriebssicherheit und eine gleichbleibende Produktqualität.

Davon profitieren insbesondere Anwendungen zur Beschickung von Trocknungsanlagen, Prozesse mit erforderlicher großer Schlammvorlage sowie Prozesse, bei denen eine intensive Durchmischung inhomogener Schlämme gefordert ist. Weitere Optionen wie Trockenlaufschutz, Drucküberwachung und Füllstandskontrolle ergänzen das System.

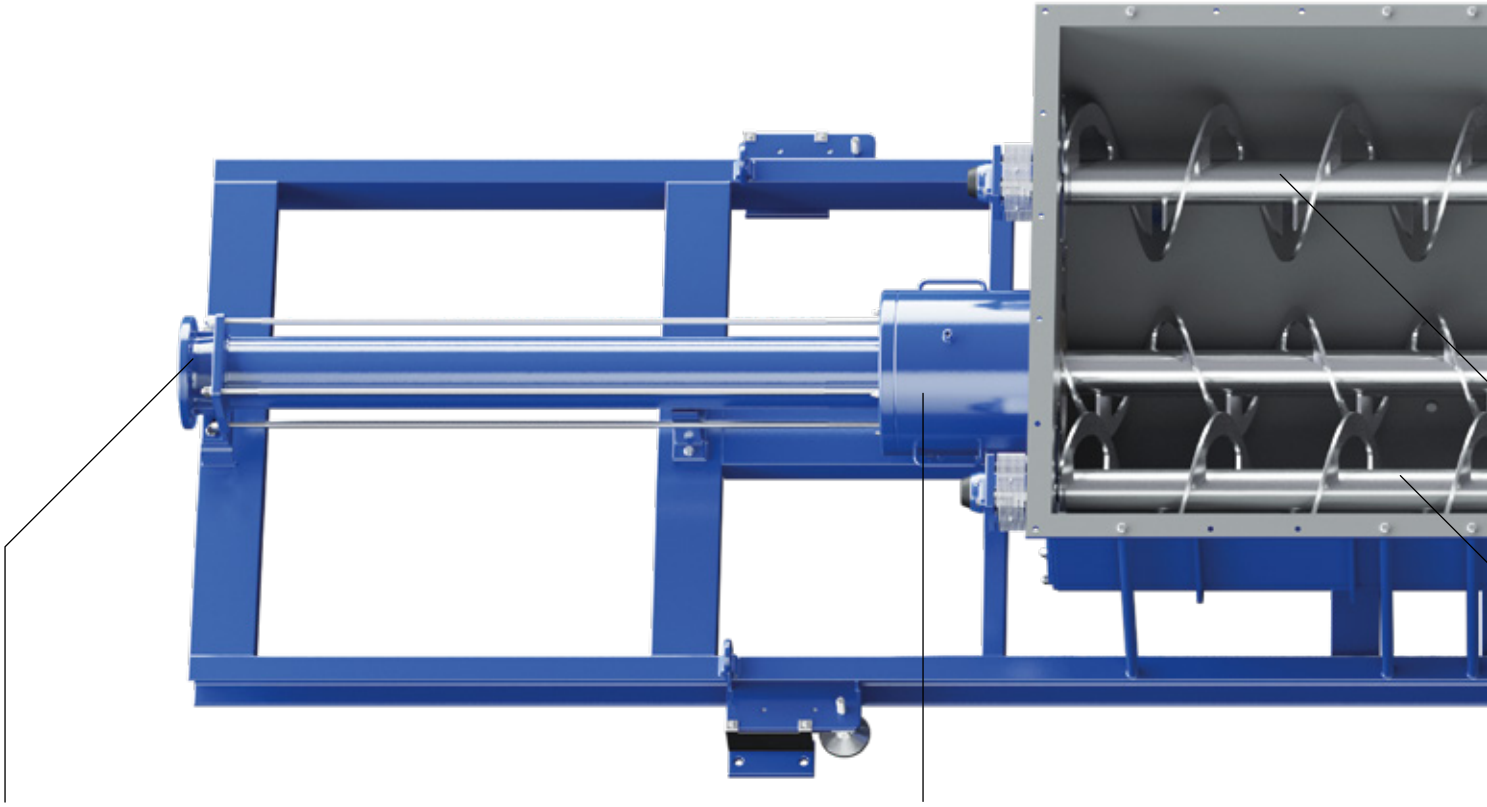

ROTOR UND STATOR

Optimierte Klemmung zwischen Rotor und Stator, sowie verschleiß- und korrosionsfester Materialien. Zahlreiche Optionen zur idealen Anpassung an den Einsatzfall sind verfügbar.

KOMPRESSIONSGEHÄUSE

Verschiebbares, separates Kompressionsgehäuse (Rotor Joint Access) gewährleistet schnelle und einfache Wartung.

MERKMALE

MERKMALE UND VORTEILE

- Sehr große Produktvorlage von bis zu 9 m³
- Zwei Hohlwellen mit gegenläufiger Steigung sorgen für eine zuverlässige Brückenbrechung und optimale Durchmischung
- Hohe Prozessstabilität auch bei inhomogenen und nicht fließfähigen Medien
- Rotor Joint Access und Drive Joint Access (optional) zur vereinfachten und schnellen Wartung der Gelenke

KEY FACTS

- Fördermenge: bis 30 m³/h
- Druck: bis 24 bar

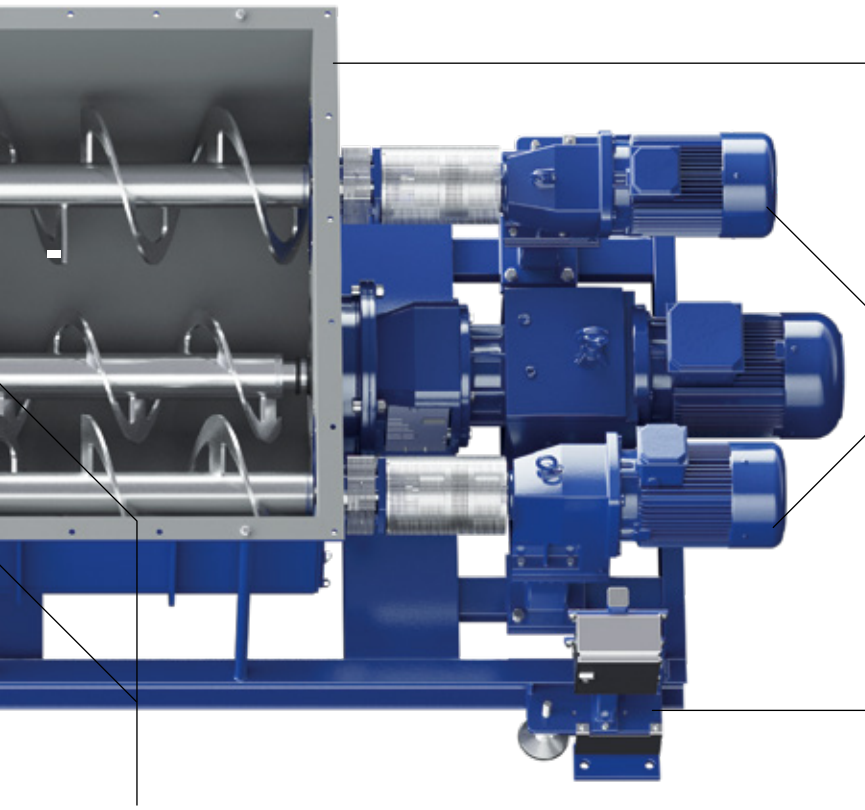

EINLAUFTRICHTER

Verbreiterter Trichter für große Materialvolumina. Modular erweiterbar bis 9 m³.

ANTRIEBE

Separate Antriebe ermöglichen die unabhängige Anpassung von Misch- und Zuführprozess.

WÄGEZELLEN

Zur Steuerung der Pumpe in Abhängigkeit vom Füllstand.

HOHLSCHNECKEN

Zwei gegenläufige Hohlschnecken vermischen zuverlässig nicht fließfähige mit fließfähigen Bestandteilen und wirken als zusätzlicher Brückenbrecher. Die Hauptförderschnecke sorgt für einen gleichmäßigen Materialfluss zur Pumpeinheit.

SEEPEX.

An Ingersoll Rand Business

SEEPEX GmbH
www.seepex.com

BR.BTVI.DE_10.26